YAPRAK MENTEŞE

099

- **Paslanmaz çelik versiyonu sf:500,502**
- Genel olarak düz kapak-panellerde kullanılır.
- Civatalı versiyonlarda M6 civata kullanılmıştır . Civata boyu 12 mm
- Tırtıllı pim paslanmazdır.
- Civatalı ve civatasız versiyonları vardır.
  - 50 mm x 50 mm
  - 50 mm x 63 mm
  - 50 mm x 76 mm

MALZEME

GÖVDE: Zamak DIN-EN 1774-ZnAl4Cu1

PİM: Paslanmaz Çelik

V: 1

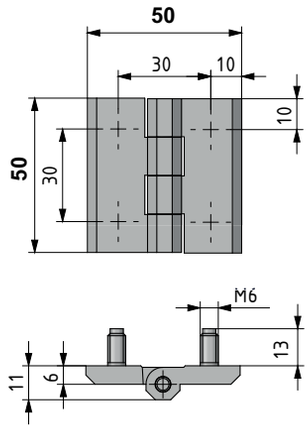

V: 2

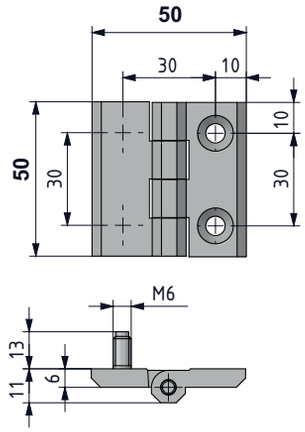

V: 4

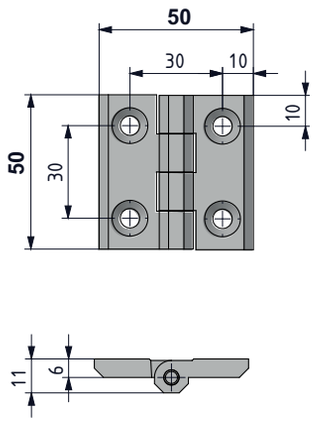

V: 5

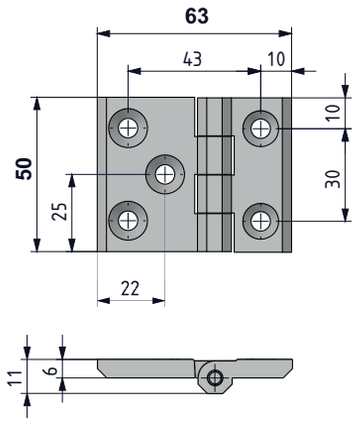

V: 6

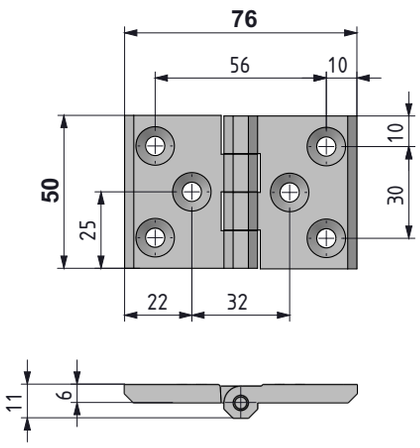

V:7

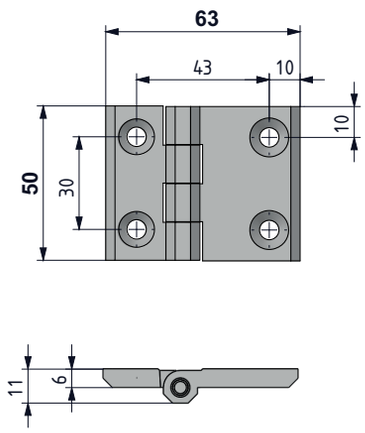

tel | + 90 212 721 44 44 fax | + 90 212 721 44 45

099 YAPRAK MENTEŞE

V: 8

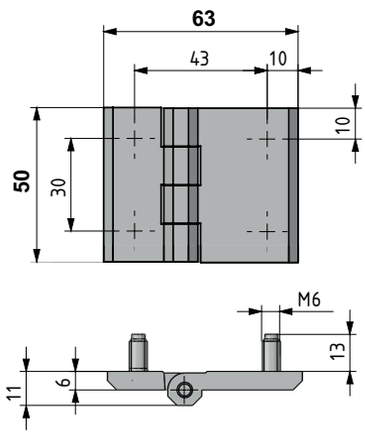

V: 9

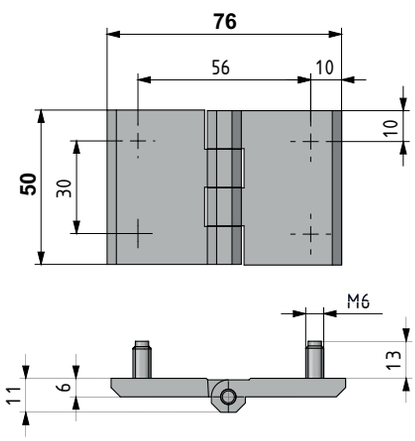

V: 10

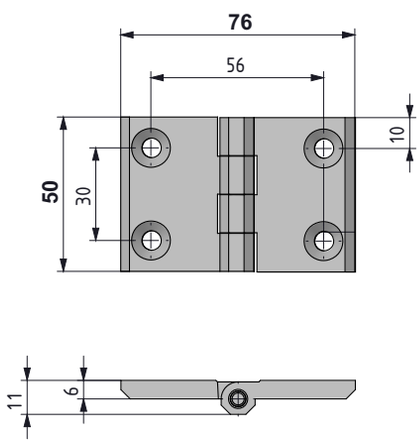

MALZEME
GÖVDE: Zamak DIN-EN 1774-ZnAl4Cu1
PİM: Paslanmaz Çelik

MALZEME	M	YÜZEY	F
Zamak	1	Krom kaplama	1
		Siyah boya	2

Grup Kodu	Malzeme	Yüzey	Versiyon
099	1	F	V