1499 KALDIR - ÇIKAR MENTEŞE

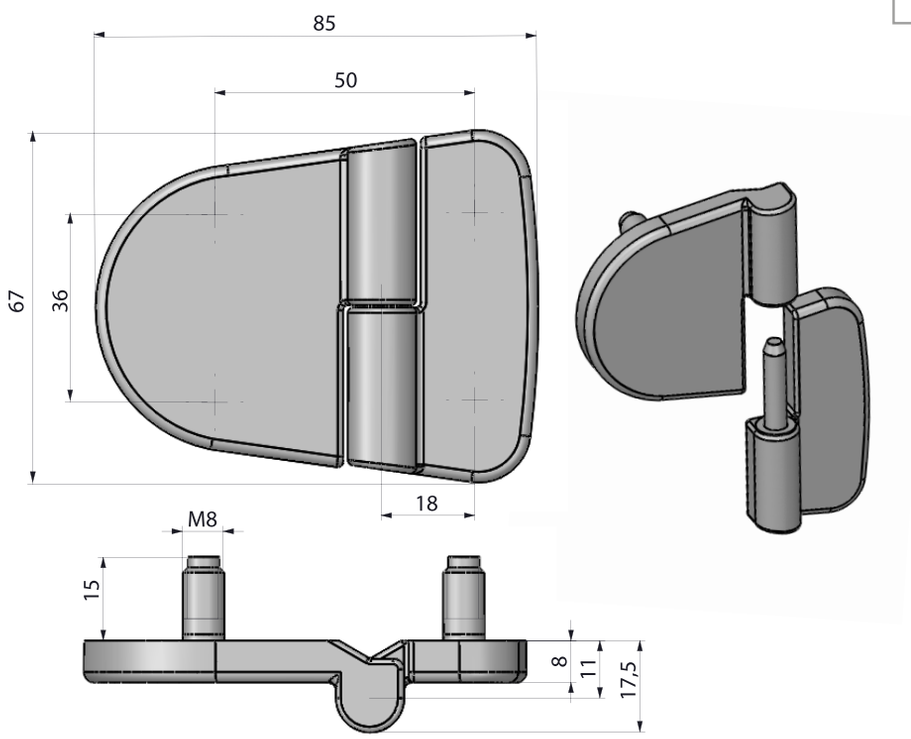

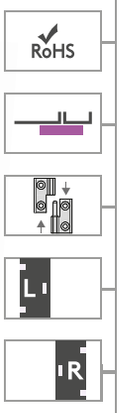

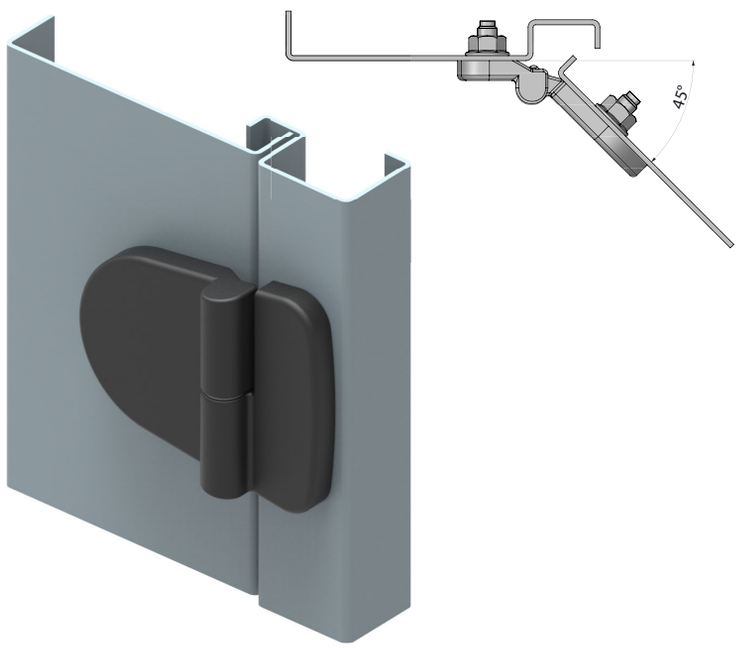

- İçeriden montaj sayesinde dışarıdan müdahale imkansız.
- Kabin kapağı 45°de iken, menteşeleri sökmeden çıkarılabilmesi amaçlı kullanılır.

MALZEME

GÖVDE: Zamak DIN-EN 1774-ZnAl4Cu1

PİM: Paslanmaz Çelik

MALZEME	M	YÜZEY	F
Zamak	1	Krom kaplama	1
		Siyah boya	2

YÖN UYGULAMASI	
Sağ kapak	001
Sol kapak	002

Grup Kodu	Malzeme	Yüzey	Yön Uygulaması
1499	1	F	