KLİMA SANTRAL MENTEŞESİ 1500

YENİ

RoHS

3D

L R

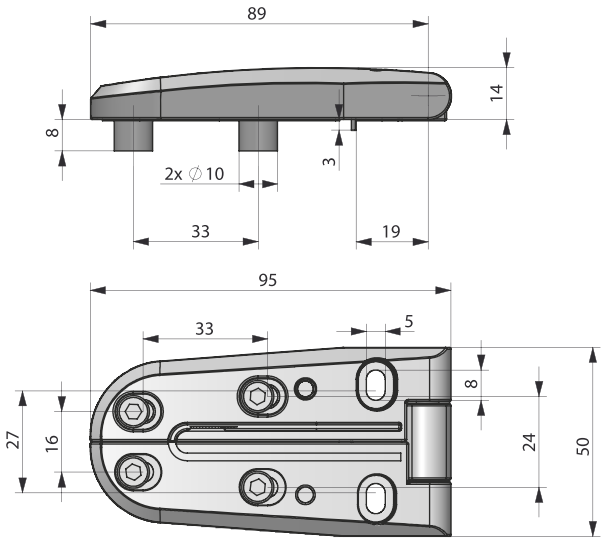

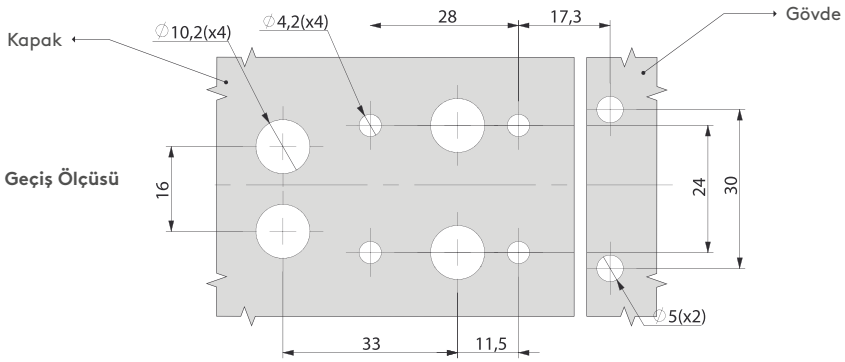

Özellikler

- Çift cidarlı yalıtımlı kapılarda kolay montaj için özel tasarlanmıştır.
- 180° derece açılabilme özelliği
- X, Y ve Z eksenlerinde 3 mm ayar özelliği
- Civatalar ve setskur vidalar ürün üzerine montajlıdır.

MALZEME & YÜZEY

GÖVDE : Zamak DIN-EN 1774-ZnAl4Cu1
PİM : Paslanmaz Çelik (AISI 303)
YÜZEY : Siyah boya

Seçiniz

Opsiyon 1
2D Ayarlı

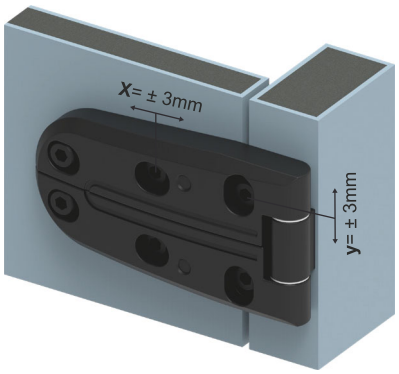

YENİ Opsiyon 2
3D Ayarlı

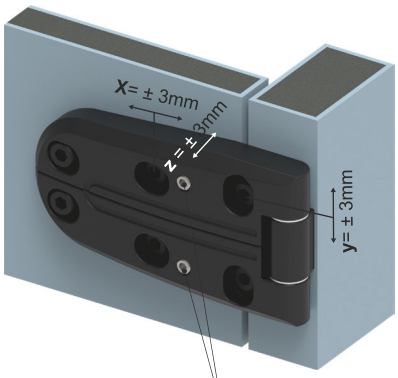

Ayar civatası
(Paslanmaz Çelik)

MALZEME	M	YÜZEY	F
Zamak	1	Krom kaplama	1
		Siyah boya	2

Tam ürün kodu

Grup Kodu	Versiyon	Malzeme	Yüzey	Opsiyon
1500	2	1	F	O

tel | +90 212 721 44 44 fax | +90 212 721 44 45