YAPRAK MENTEŞE

1599

- **Paslanmaz çelik versiyonu sf: 506**
- Genel olarak düz kapak-panellerde ve izolasyonlu ağır kapaklarda kullanılır.
- Dış ortam şartlarına uygundur.
- 180 ° açılabilir.

MALZEME
GÖVDE: Çelik
PİM: Paslanmaz çelik

YÜZEY
Çinko kaplama veya siyah boya

V: 1

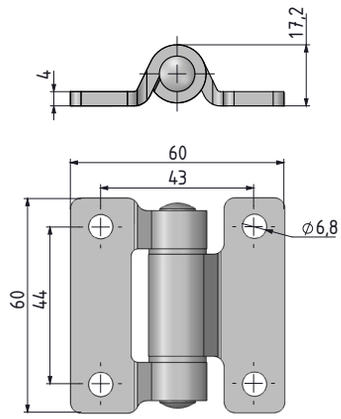

V: 2

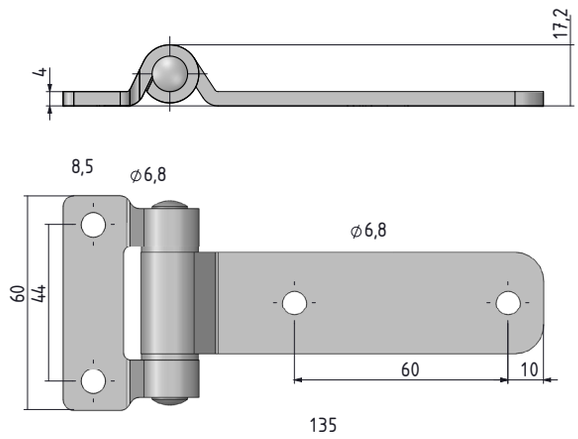

V: 3

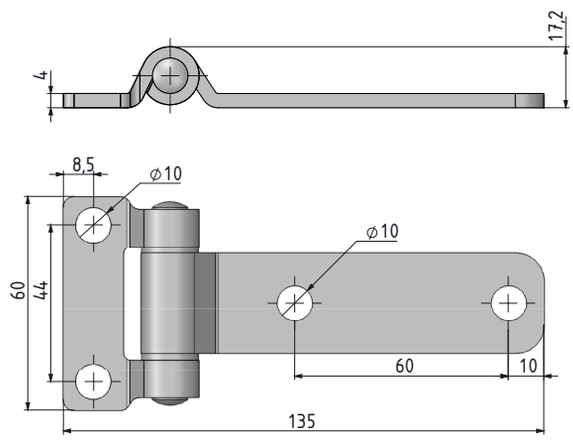

Menteşe dönme açısı

MALZEME	M	YÜZEY	F
Çelik	1	Çinko kaplama	3
		Siyah boya	2

Grup Kodu	Malzeme	Yüzey	Versiyon
1599	6	F	V

tel | + 90 212 721 44 44 fax | + 90 212 721 44 45

1599 YAPRAK MENTEŞE

V: 4

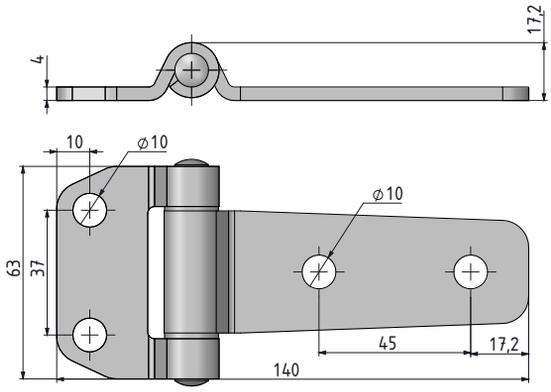

V: 5

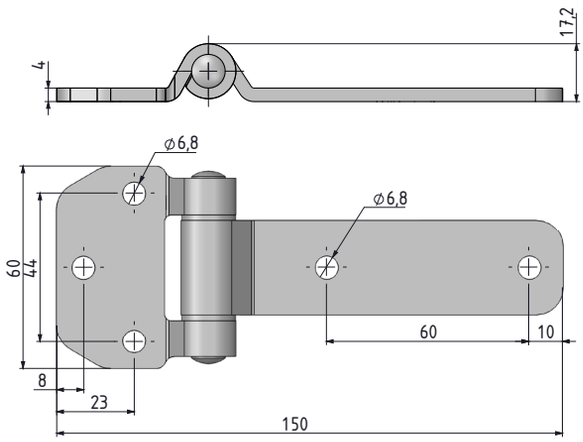

V: 6

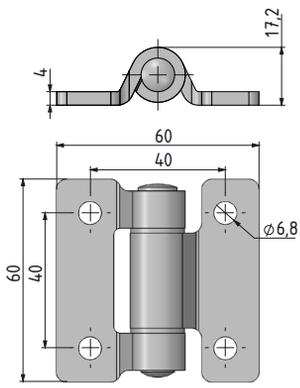

- **Paslanmaz çelik versiyonu sf:507**
- Genel olarak düz kapak-panellerde ve izolasyonlu ağır kapaklarda kullanılır.
- Dış ortam şartlarına uygundur.
- 180 ° açılabilir.

MALZEME
GÖVDE: Çelik
PİM: Paslanmaz çelik

YÜZEY
Çinko kaplama veya siyah boya

MALZEME	M	YÜZEY	F
Çelik	1	Çinko kaplama	3
		Siyah boya	2

Grup Kodu	Malzeme	Yüzey	Versiyon
1599	6	F	V

Menteşe dönme açısı

Not: Civata verilmez