KALDIR - ÇIKAR MENTEŞE

1699

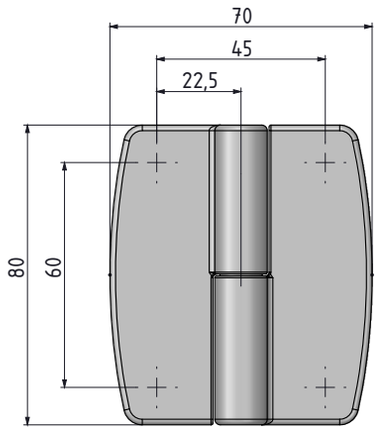

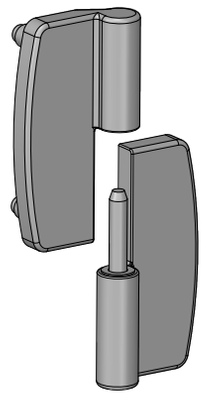

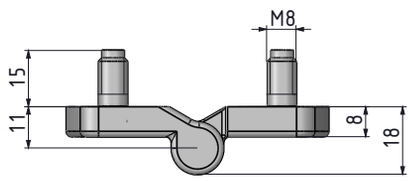

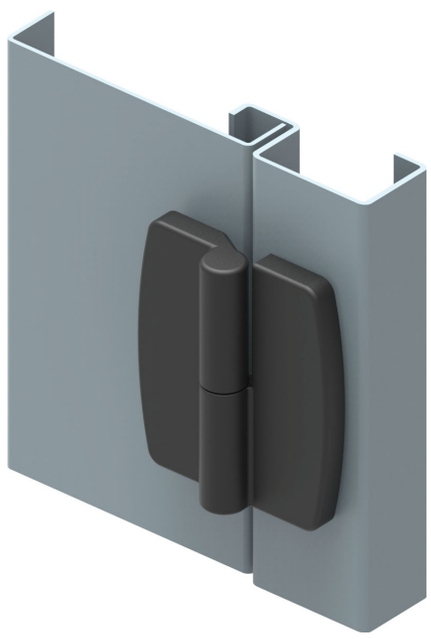

- İçeriden montaj sayesinde dışarıdan müdahale imkansız .
- Kabin kapısının menteşeleri sökmeden çıkarılabilmesi amaçlı kullanılır.
- Düz kapaklı kabinlerde kullanılır.

MALZEME

GÖVDE: Zamak DIN-EN 1774-ZnAl4Cu1

PİM: Paslanmaz Çelik

MALZEME	M	YÜZEY	F
Zamak	1	Krom kaplama	1
		Siyah boya	2

YÖN UYGULAMASI	
Sağ kapak	001
Sol kapak	002

Menteşe dönme açısı

0 — 180°

Grup Kodu	Malzeme	Yüzey	Versiyon	Yön Uygulaması
1699	1	F	1	

tel | + 90 212 721 44 44 fax | + 90 212 721 44 45