TORK MENTEŞE

2099

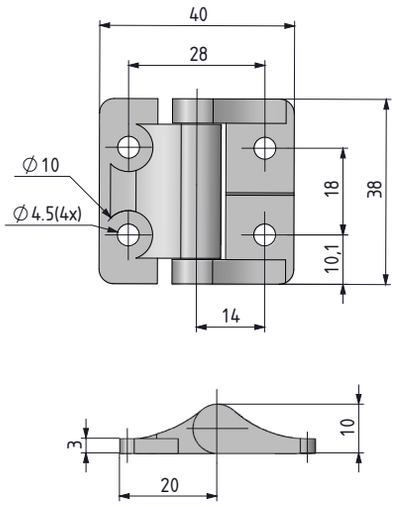

- 3.4Nm±20% simetrik tork özelliğine sahiptir.
- 25.000 çalışma çevriminde tork sabit değerini korur.
- M4 civata ile bağlanır.
- Farklı tork talepleri için satış ekibimizle iletişime geçiniz.

MALZEME
GÖVDE: Zamak DIN-EN 1774-ZnAl4Cu1
PİM: Çelik

TORK MENTEŞE

2199

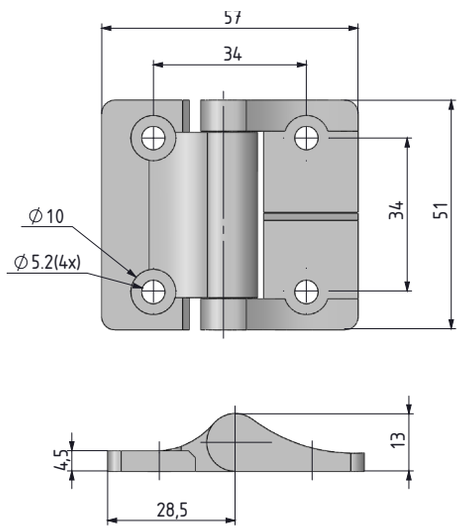

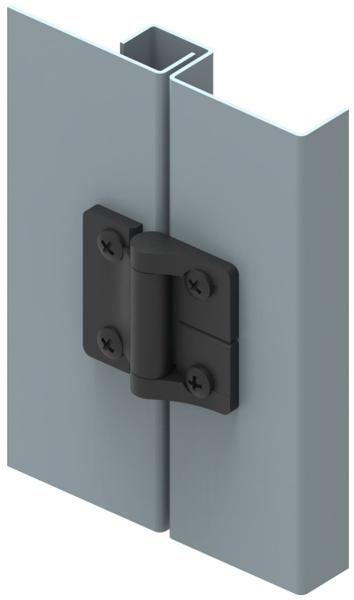

- 3.4Nm±20% simetrik tork özelliğine sahiptir.
- 25.000 çalışma çevriminde tork sabit değerini korur.
- M5 civata ile bağlanır.
- Farklı tork talepleri için satış ekibimizle iletişime geçiniz.

Menteşe dönme açısı

MALZEME	M	YÜZEY	F
Zamak	1	Siyah Boya	2

Grup Kodu	Malzeme	Yüzey
	1	2

tel | + 90 212 721 44 44 fax | + 90 212 721 44 45