2499 AYARLI TORK MENTEŞE

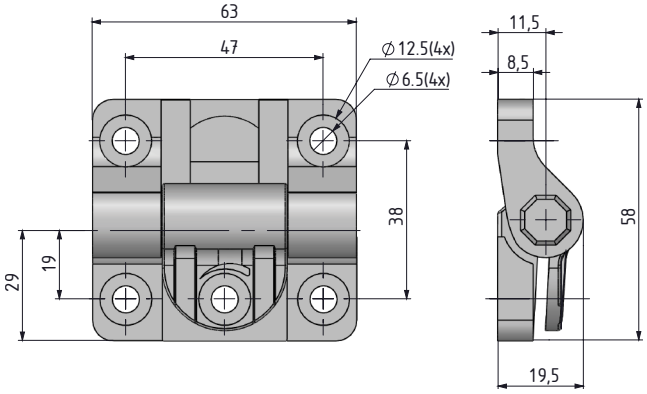

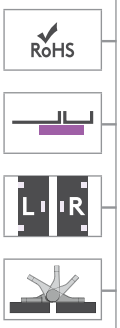

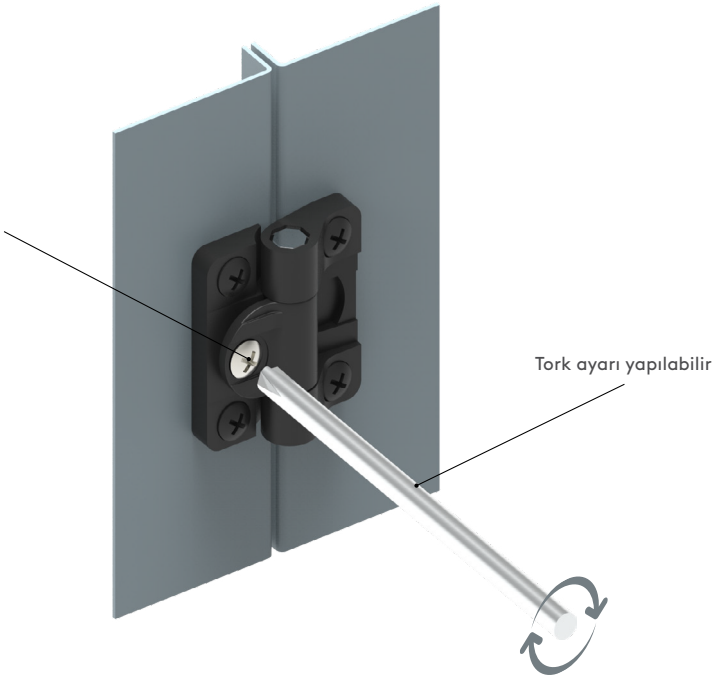

- Kullanıcı tarafından ayarlanabilen tork
- Kapılarda pozisyon kontrolu sağlar.
- Sağ - Sol uygulaması mevcuttur.
- M6 civata ile bağlanır.

MALZEME
GÖVDE: Delrin
AYARLANABİLİR CİVATA ve SOMUN:
Paslanmaz Çelik (AISI 304)

PERFORMANS DETAYLARI:
Eksenel Kuvvetler : (N)
Çalışma Yükü : 1500
Yükteki kırılma aralığı: 2350
Radyal Kuvvetler : (N)
Çalışma Yükü : 2250
Yükteki kırılma aralığı: 3200
Tork değeri: 4 N.m.
Çalışma sıcaklık aralığı:
- 5°C + 65°C
Bağlantı elemanları:
(Menteşe ile verilmez)
Civata ve somun: M6

Eksenel kuvvetler (N)

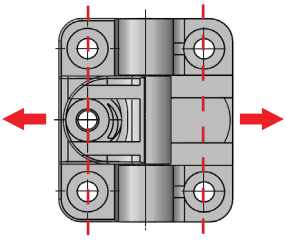

Radyal kuvvetler (N)

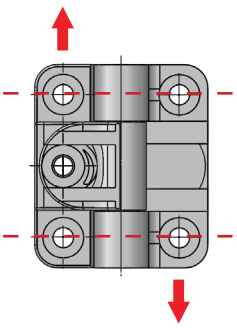

MALZEME	M	YÜZEY	F
Plastik	2	Kaplamasız	0

Grup Kodu	Malzeme	Yüzey
2499	2	0

Menteşe dönme açısı