2599 YAPRAK MENTEŞE

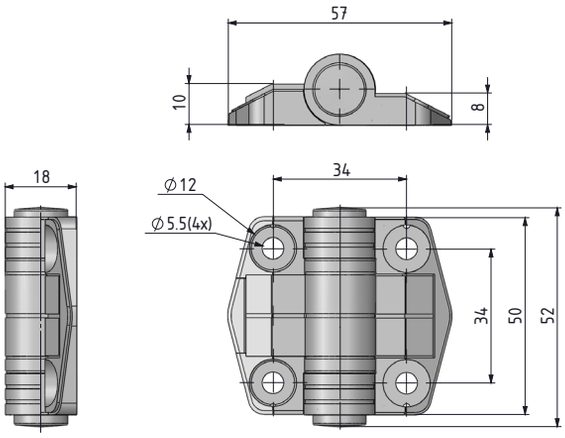

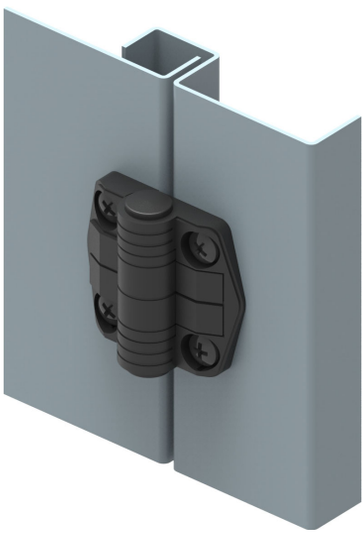

- Farklı açı ve tork seçeneği mevcuttur
- Kapılarda pozisyon kontrolu sağlar.
- 80°, 115°, 150° lik açılarda kapının durmasını sağlanır.

MALZEME

GÖVDE: Polyamide DIN-EN ISO 1043-1 PA6 GFR 30

PİM: Plastik

Pozisyon	Kuvvet (N-m)	VERSİYON
	Stoplama yok	10
80° 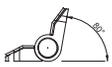	0.7	21
	1.1	22
	1.7	23
115° 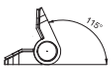	0.7	31
	1.1	32
	1.7	33
150° 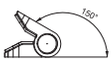	0.7	41
	1.1	42
	1.7	43

MALZEME	M	YÜZEY	F
Plastik	2	Kaplamasız	0

Grup Kodu	Malzeme	Yüzey	Versiyon
2599	2	0	V