YAPRAK MENTEŞE 4599

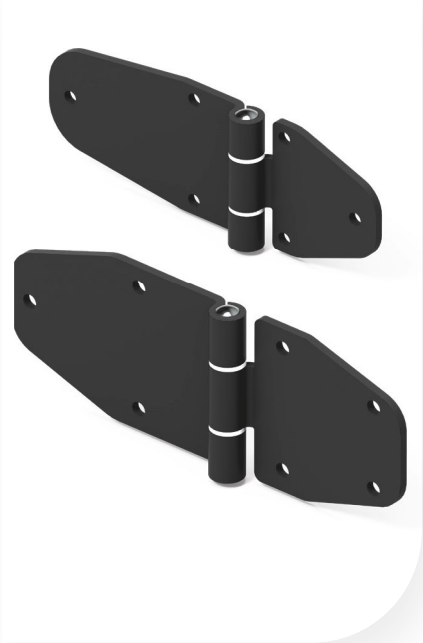

YENİ

RoHS

Versiyon: 1

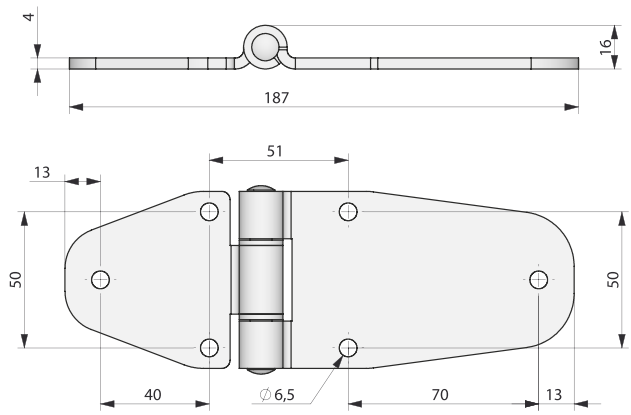

Versiyon: 2

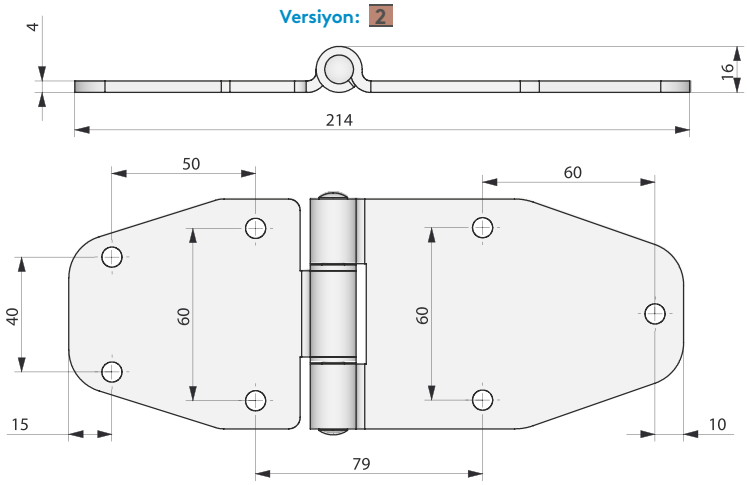

Özellikler

- Genel olarak düz kapak-panellerde ve izolasyonlu ağır kapaklarda kullanılır.
- Her iki parça da vida ve somun ile montaj olur.
- 180° açılabilir.

MALZEME & YÜZEY
GÖVDE : Çelik
PİM : Paslanmaz Çelik (AISI 303)
YÜZEY : Çinko kaplama veya Siyah boya

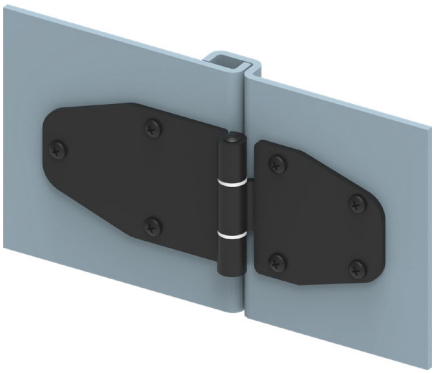

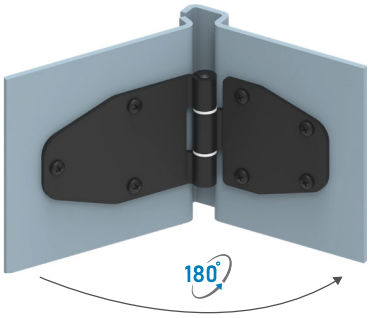

MALZEME	M	YÜZEY	F
Çelik	6	Çinko kaplama	3
		Siyah boya	2

Tam ürün kodu

Grup Kodu	Malzeme	Yüzey	Versiyon
4599	6	F	V

tel | +90 212 721 44 44 fax | +90 212 721 44 45