GİZLİ MENTEŞE

096

RoHS

L R

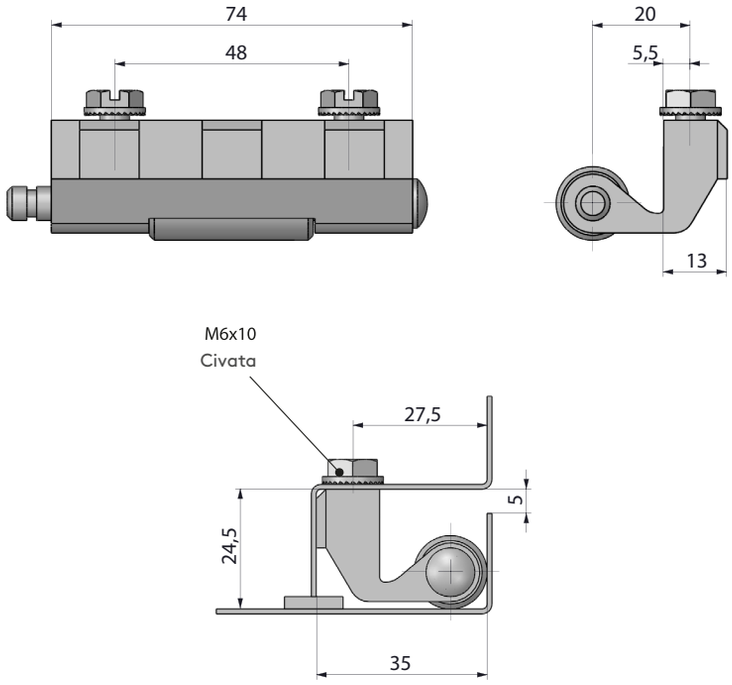

- 24.5 mm bükümlü kapaklarda uygulanır.
- Sac ve profilere montaj imkanı vardır.

MALZEME
GÖVDE: Zamak DIN-EN 1774-ZnAl4Cu1
ORTA PARÇA: Çelik

YÜZEY
GÖVDE: Çinko kaplama veya kaplamasız
ORTA PARÇA: Bakır kaplama

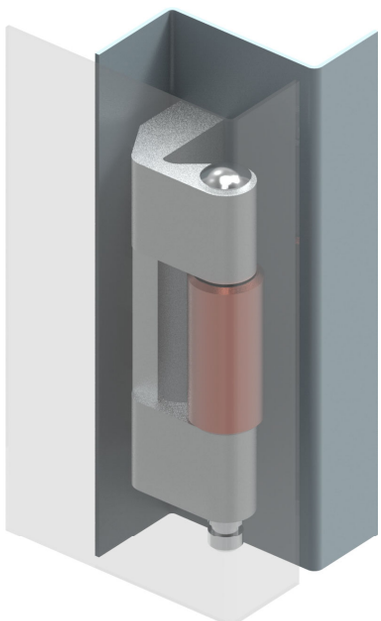

MALZEME	M	YÜZEY	F
Zamak	1	Çinko kaplama	3
		Kaplamasız	0

Grup Kodu	Malzeme	Yüzey
096	1	F

Menteşe dönme açısı

Not: Civataları ile verilir.

tel | + 90 212 721 44 44 fax | + 90 212 721 44 45

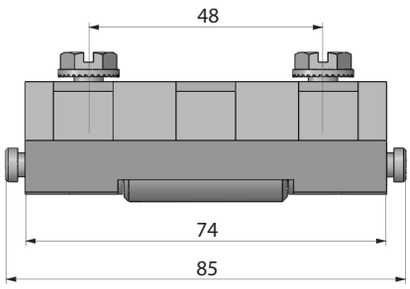

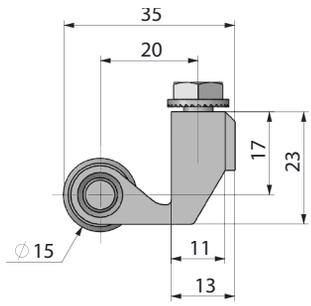

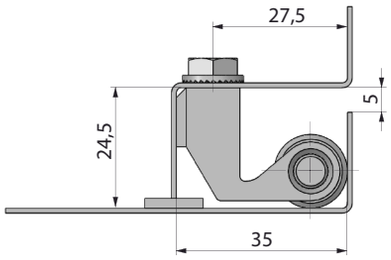

096 GİZLİ MENTEŞE

- Özel tasarım sayesinde pimler sökülmeden kapak gövdeden çıkartılabilir.
- Kolay montaj özelliği sağlamaktadır.
- 24.5 mm eğimli kapaklarda uygulanır.
- Sac ve profillere montaj imkanı vardır.

MALZEME

GÖVDE: Zamak DIN-EN 1774-ZnAl4Cu1
ORTA PARÇA: Çelik
PİM: Paslanmaz Çelik

YÜZEY

GÖVDE: Çinko kaplama veya kaplamasız
ORTA PARÇA: Bakır kaplama

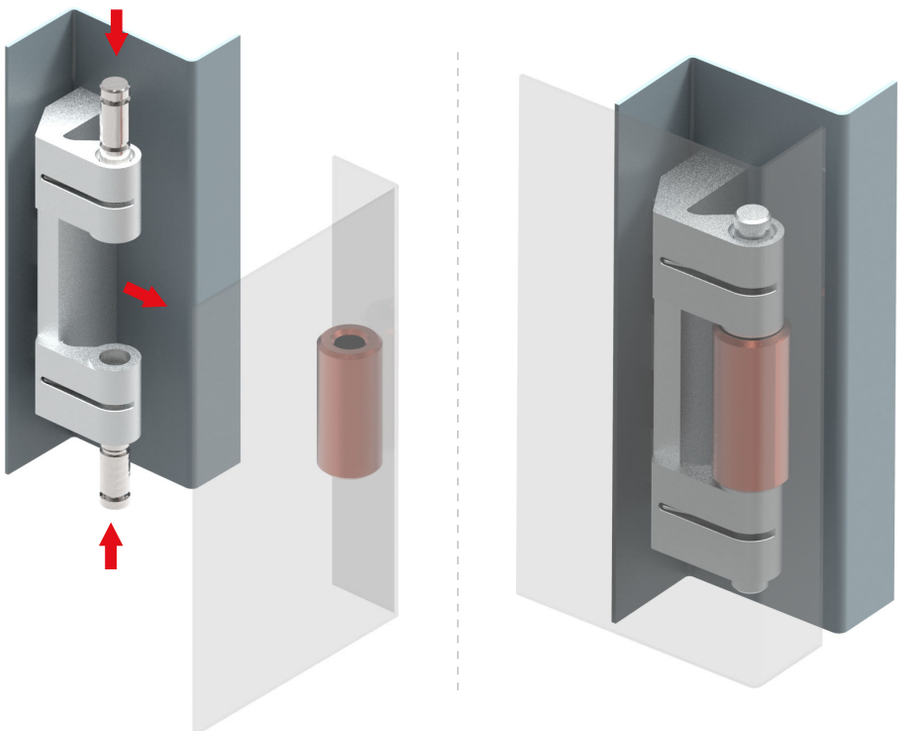

MALZEME	M	YÜZEY	F
Zamak	1	Çinko kaplama	3
		Kaplamasız	0

Grup Kodu	Malzeme	Yüzey	Versiyon
096	1	F	2

Menteşe dönme açısı

Not: Civataları ile verilir.