YAYLI MİL MENTEŞE

189

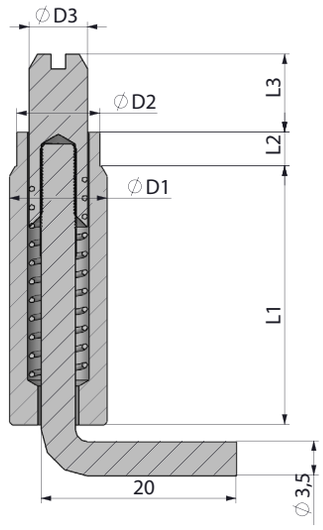

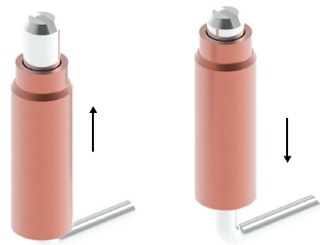

- iç bükümlü kapaklarda kullanılır . Menteşenin yaylı olması sayesinde kapağın çıkması sağlanır.
- Kapaklarda alt ve üst bağlantıda kullanılacağı gibi tek üst menteşe alt montaj pimi ile uygulanır.

MALZEME
Çelik

YÜZEY
GÖVDE: Bakır kaplama
Diğer malzemeler : Çinko kaplama

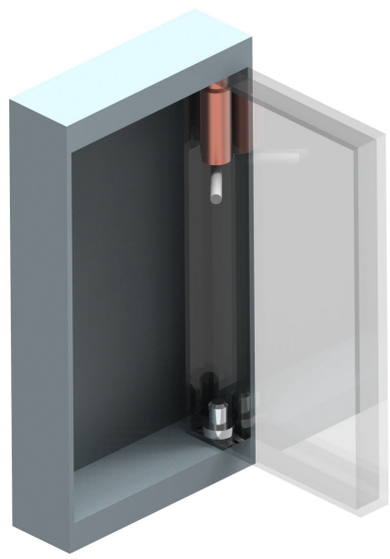

Menteşe dönme açısı

MİL MENTEŞE ALT PİMİ

32003192Y

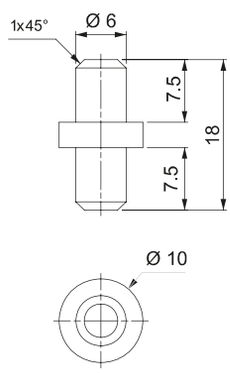

Ø D1	Ø D2	Ø D3	L1 MM	L2 MM	L3 MM	ÜRÜN KODU
10	8.5	6	26.5	3.	12,5	**189-9**
10	8.5	6	38	3.5	11.70	**189-10**
12	9	6	38	3.5	9.30	**189-12**
15	12	9	47	6	14.5	**189-15**

tel | + 90 212 721 44 44 fax | + 90 212 721 44 45