194 GİZLİ MENTEŞE

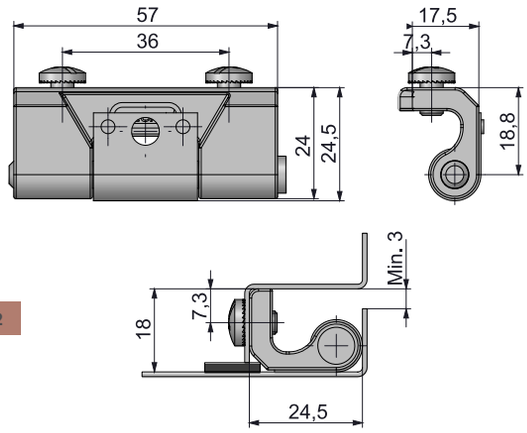

V: 2

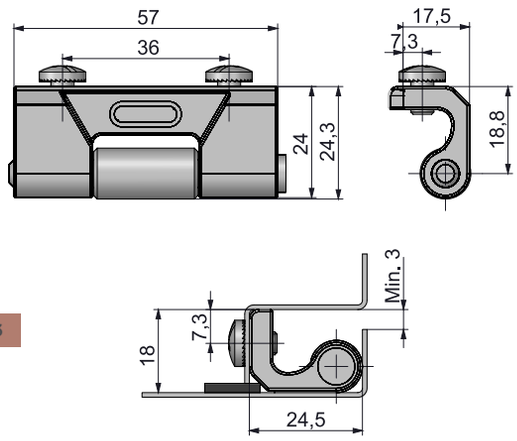

V: 3

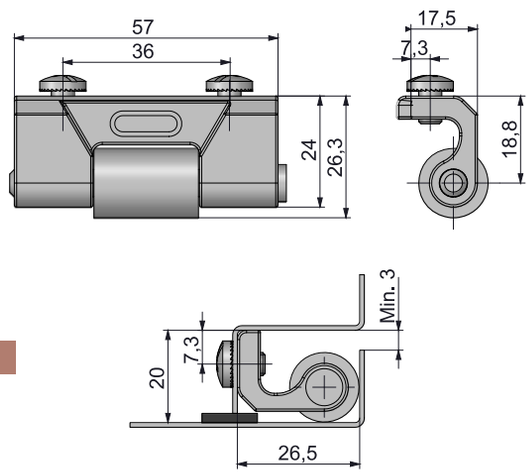

V: 4

- 18-27mm bükümlü kapaklarda uygulanır.
- Kolay kaynak için kaynak parçası bakır kaplıdır.
- Farklı kaynak parçaları (orta parça) mevcuttur.

MALZEME
GÖVDE: Zamak DIN-EN 1774-ZnAl4Cu1
ORTA PARÇA: Çelik

YÜZEY
GÖVDE: Çinko kaplama veya kaplamasız
ORTA PARÇA: Bakır kaplama

Not: Civataları ile verilir.

MALZEME	M	YÜZEY	F
Zamak	1	Çinko kaplama	3
		Kaplamasız	0

Grup Kodu	Malzeme	Yüzey	Versiyon
194	1	F	V
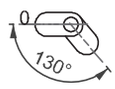
Menteşe dönme açısı