GİZLİ MENTEŞE

1995

- **Paslanmaz çelik versiyonu sf:490**
- Çıkarılabilir pim, kapıyı çıkarmanıza izin verir.
- 24 mm bükümlü kapaklarda kullanılır.
- Orta parça iletkenlik açısından bakır kaplanmıştır.

MALZEME
GÖVDE: Zamak DIN-EN 1774-ZnAl4Cu1
PİM: Çelik
ORTA PARÇA: Çelik

YÜZEY
GÖVDE: Çinko kaplama
ORTA PARÇA:
(MP1) Bakır kaplama
(MP2) Çinko Kaplama

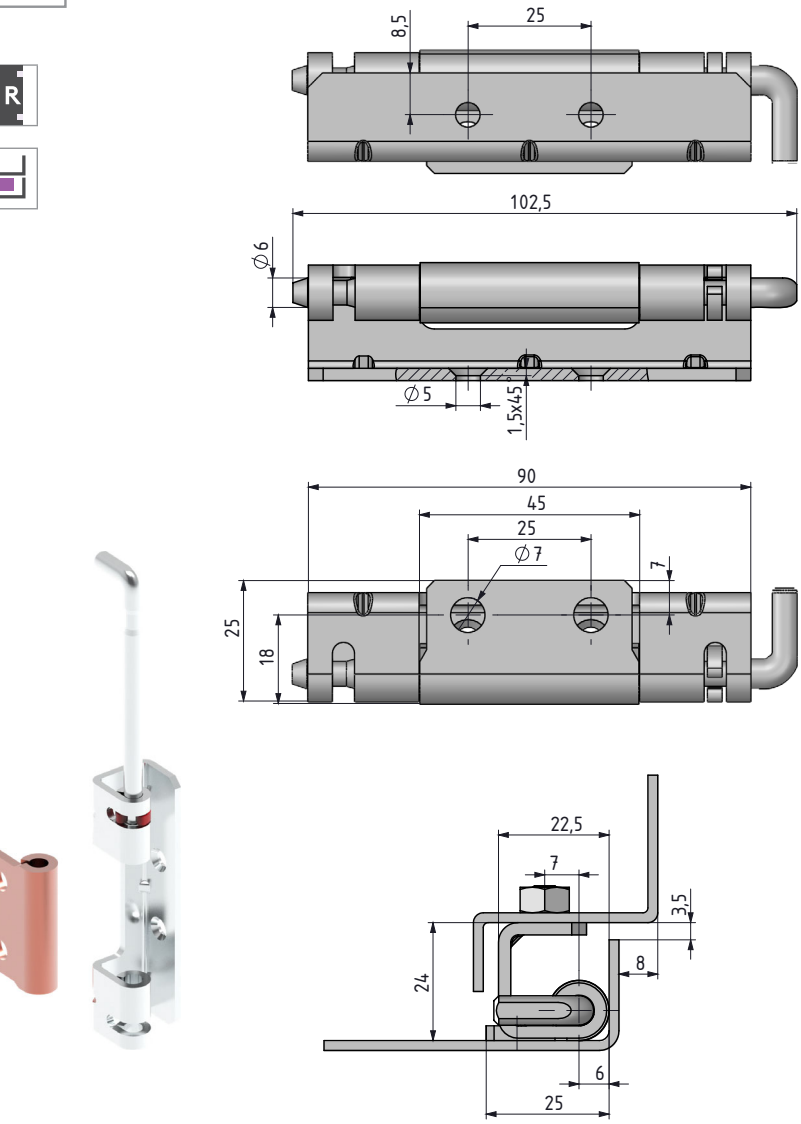

Orta parça

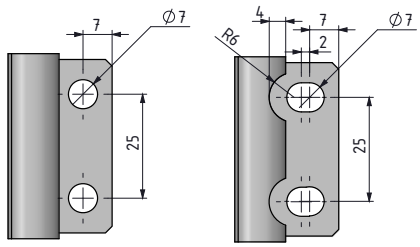

MP: 1 Yuvarlak delikli

MP: 2 Oval delkli

Not: Civata verilmez

Grup Kodu	Malzeme	Yüzey	Versiyon	Orta Parça	Opsiyon
1995	6	3	4	MP	0

OPSİYON	OP
Delikli	0

tel | + 90 212 721 44 44 fax | + 90 212 721 44 45