GİZLİ MENTEŞE

295

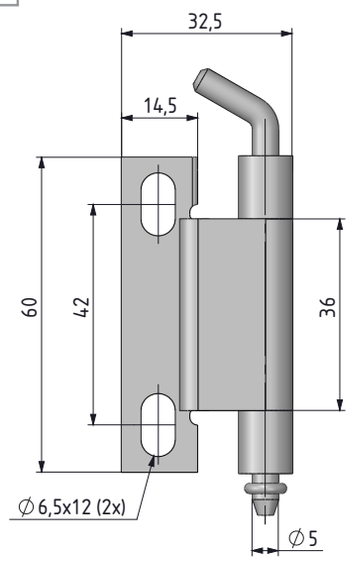

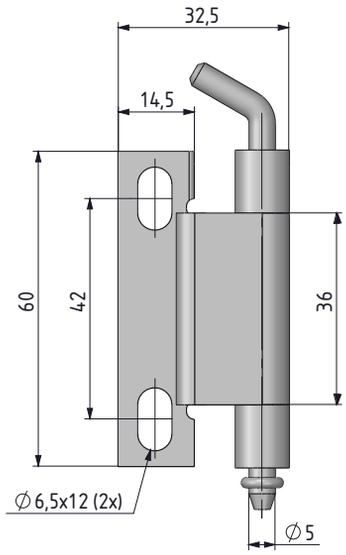

- **Paslanmaz çelik versiyonu sf:482**
- 20 mm - 24 mm bükümlü panolarda kullanılabilen 4 ayrı versiyonu vardır.
- Orta parçası civata ile montaj olur , kenar parça kaynak yapılır.
- Sağ ve Sol kapağa uygulanabilir.

MALZEME
Çelik

YÜZEY
GÖVDE: Çinko kaplama
ORTA PARÇA: Bakır kaplama

V: 1

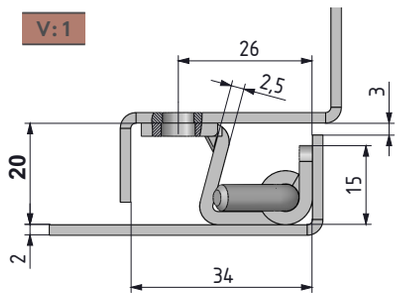

V: 2

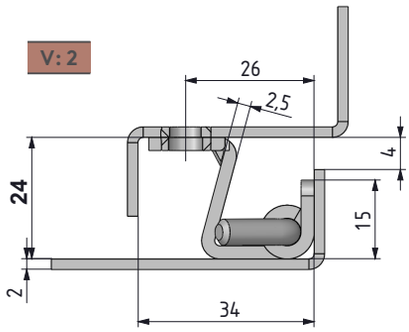

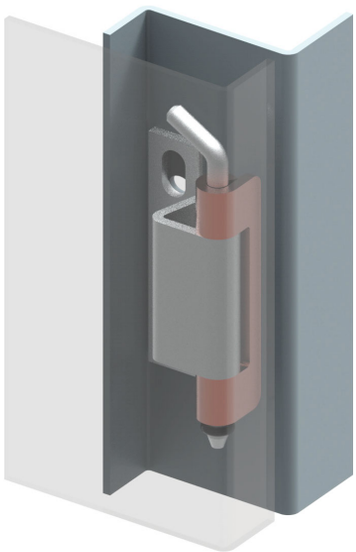

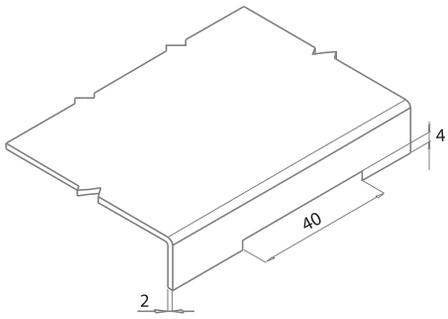

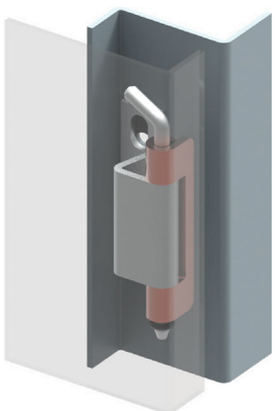

Menteşe dönme açısı

Not: Civata verilmez

Grup Kodu	Malzeme	Yüzey	Versiyon
295	6	3	V

tel | + 90 212 721 44 44 fax | + 90 212 721 44 45

295 GİZLİ MENTEŞE

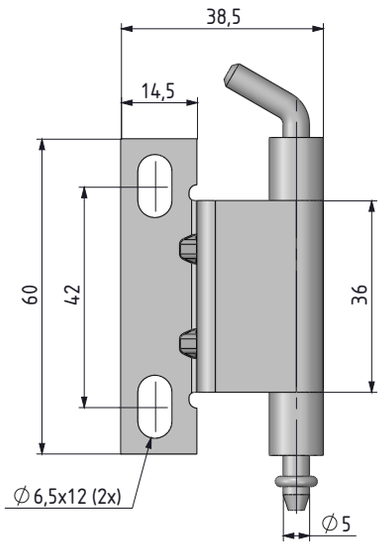

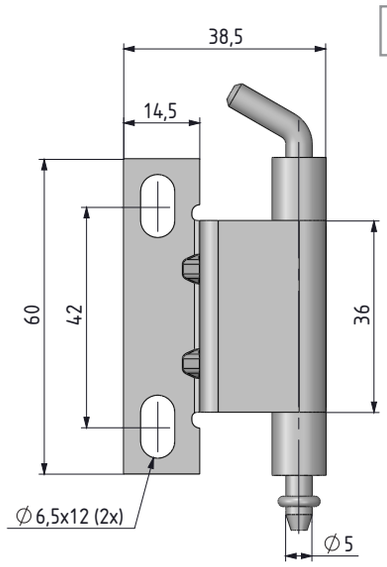

V: 3

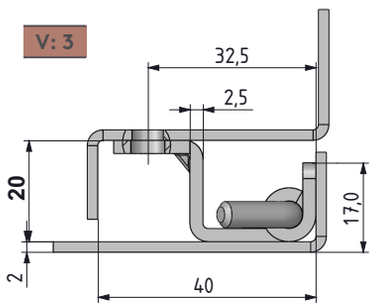

V: 4

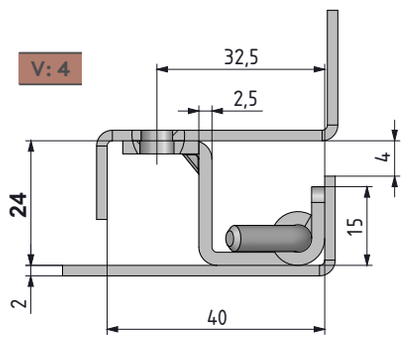

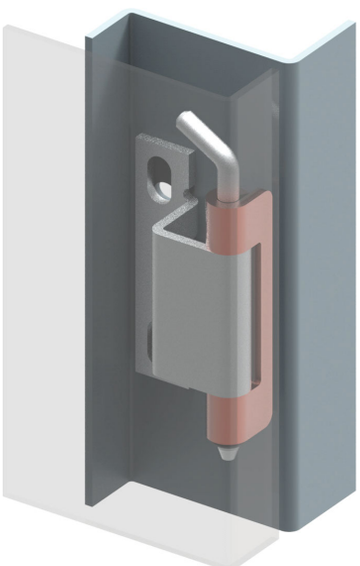

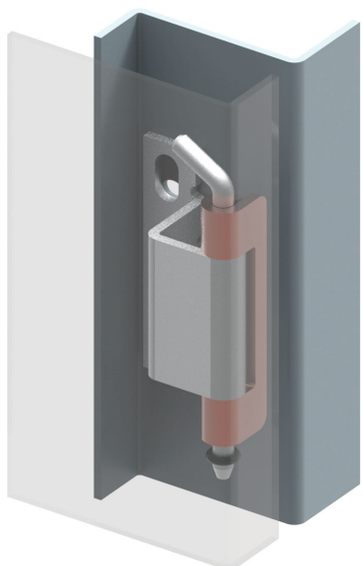

- **Paslanmaz çelik versiyonu sf:483**

MALZEME
Çelik

YÜZEY
GÖVDE: Çinko kaplama
ORTA PARÇA: Bakır kaplama

Menteşe dönme açısı

Grup Kodu	Malzeme	Yüzey	Versiyon
295	6	3	V

Not: Civata verilmez