GİZLİ MENTEŞE

296

V:1

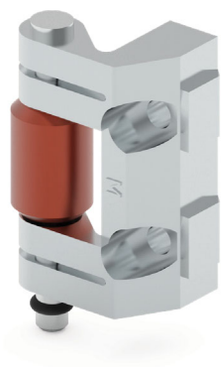

- 23.5 mm bükümlü kapaklarda uygulanır.
- Sac ve profilere montaj imkanı vardır.

MALZEME

GÖVDE: Zamak DIN-EN 1774-ZnAl4Cu1

ORTA PARÇA: Çelik

YÜZEY

GÖVDE: Çinko kaplama veya kaplamasız

ORTA PARÇA: Bakır kaplama

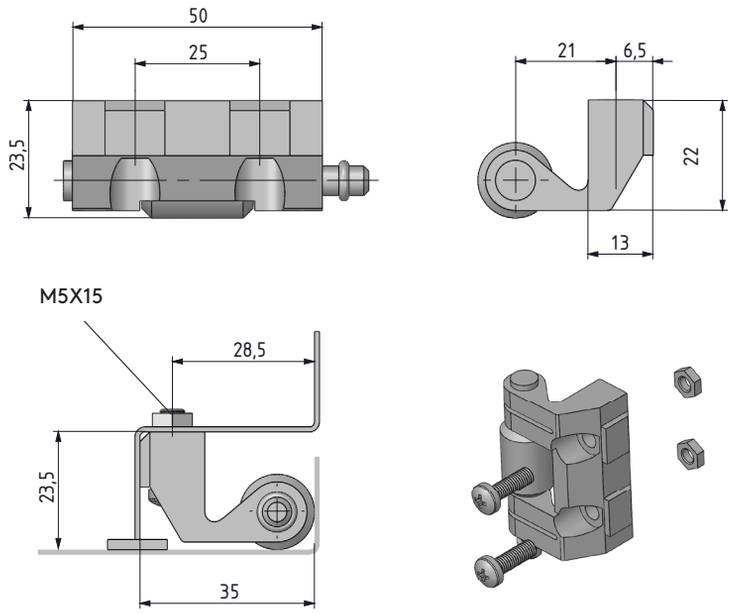

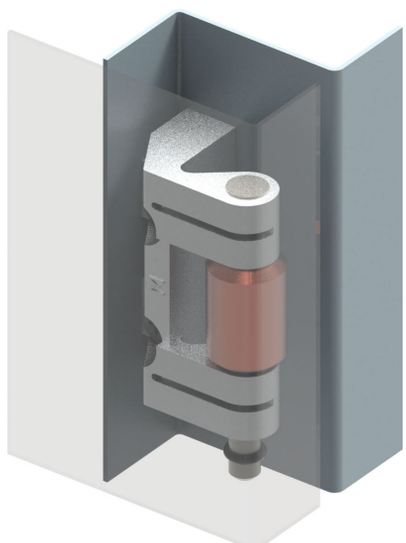

Menteşe dönme açısı

Not: Civata verilmez

MALZEME	M	YÜZEY	F
Zamak	1	Çinko kaplama	3
		Kaplamasız	0

Grup Kodu	Malzeme	Yüzey	Versiyon
296	1	F	1

tel | + 90 212 721 44 44 fax | + 90 212 721 44 45

296 GİZLİ MENTEŞE

V: 2

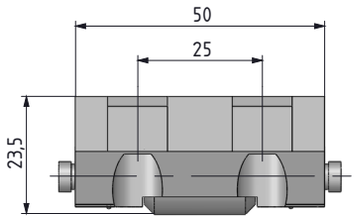

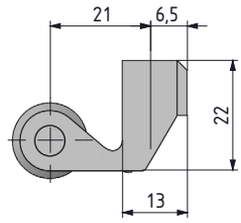

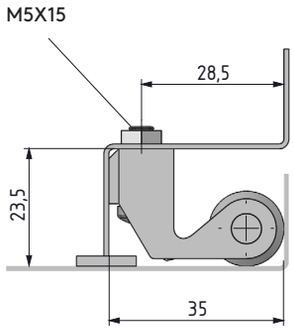

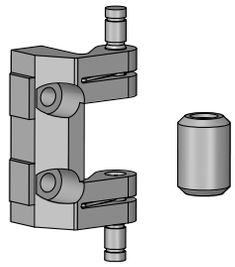

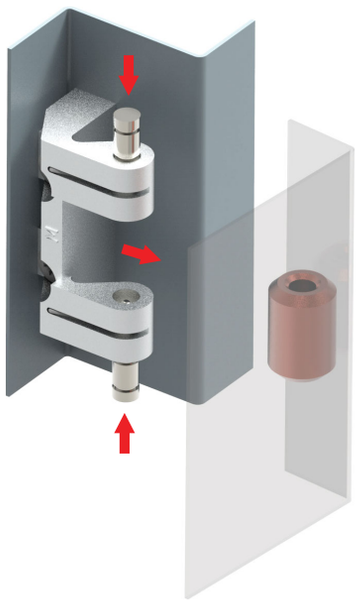

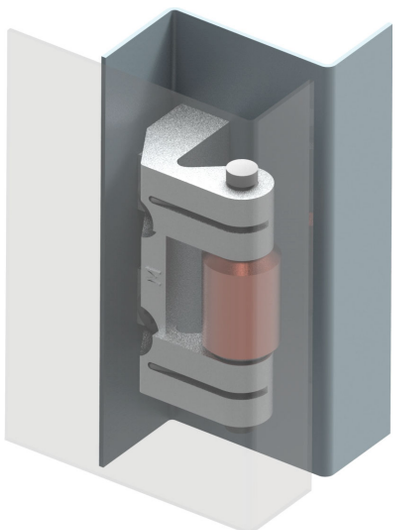

- Özel tasarım sayesinde pimler sökülmeden kapak gövdeden çıkartılabilir.
- Kolay montaj özelliği sağlamaktadır.
- 23.5 mm eğimli kapaklarda uygulanır.
- Sac ve profillere montaj imkanı vardır.

MALZEME

GÖVDE: Zamak DIN-EN 1774-ZnAl4Cu1

ORTA PARÇA: Çelik

YÜZEY

GÖVDE: Çinko kaplama veya kaplamasız

ORTA PARÇA: Bakır kaplama

MALZEME	M	YÜZEY	F
Zamak	1	Çinko kaplama	3
		Kaplamasız	0

Grup Kodu	Malzeme	Yüzey	Versiyon
296	1	F	2

Menteşe dönme açısı

Not: Civata verilmez