GİZLİ MENTEŞE

395

- **Paslanmaz çelik versiyonu sf:484**
- 20 mm - 24 mm bükümlü panolarda kullanılabilen 4 ayrı versiyonu vardır.
- Orta ve kenar parçalar civata ile veya kaynak ile montaj edilebilir.
- Sağ ve Sol kapağa uygulanabilir.

MALZEME
Çelik

YÜZEY
Çinko kaplama

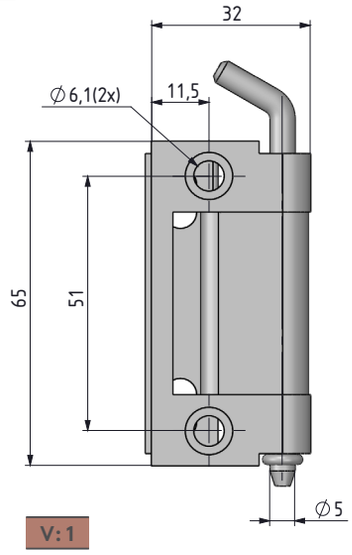

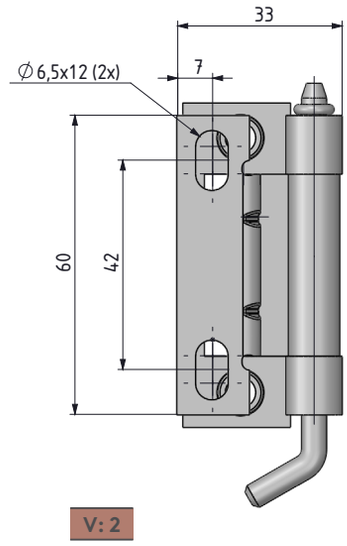

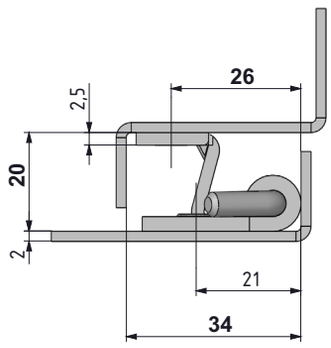

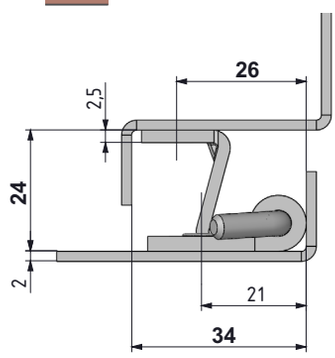

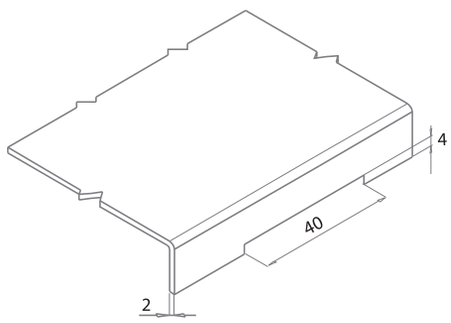

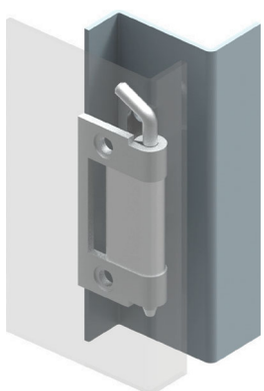

Menteşe dönme açısı

Not: Civata verilmez

Grup Kodu	Malzeme	Yüzey	Versiyon
395	6	3	V

tel | + 90 212 721 44 44 fax | + 90 212 721 44 45

395 GİZLİ MENTEŞE

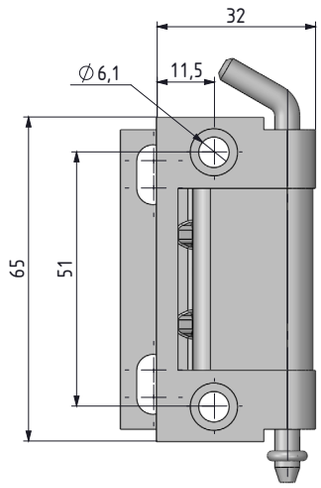

V: 3

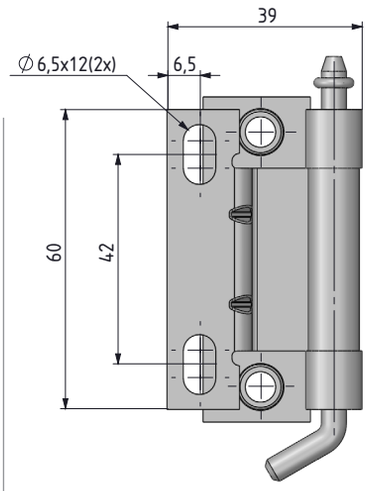

V: 4

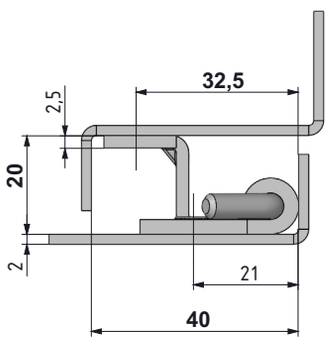

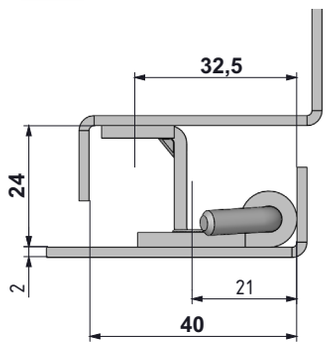

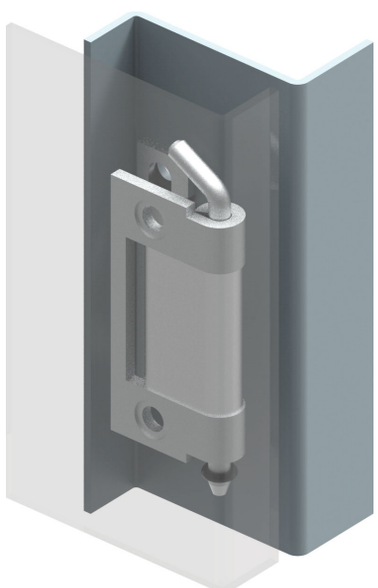

- **Paslanmaz çelik versiyonu sf:485**

MALZEME
Çelik

YÜZEY
Çinko kaplama

Menteşe dönme açısı

Grup Kodu	Malzeme	Yüzey	Versiyon
395	6	3	V

Not: Civata verilmez