GİZLİ MENTEŞE

695

V:1

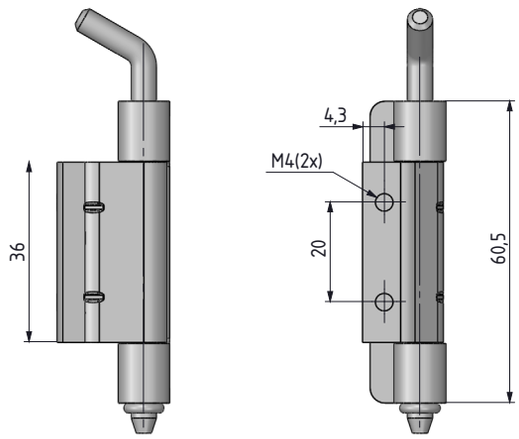

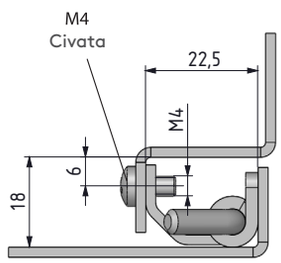

- **Paslanmaz çelik versiyonu sf:486**
- 18 mm bükümlü panolarda uygulanır .
- Orta parça civata ile kenar parça kaynak ile montaj olur .
- Sağ ve sol kapağa uygulanabilir.

MALZEME
Çelik

YÜZEY
GÖVDE: Çinko kaplama
ORTA PARÇA: Bakır kaplama

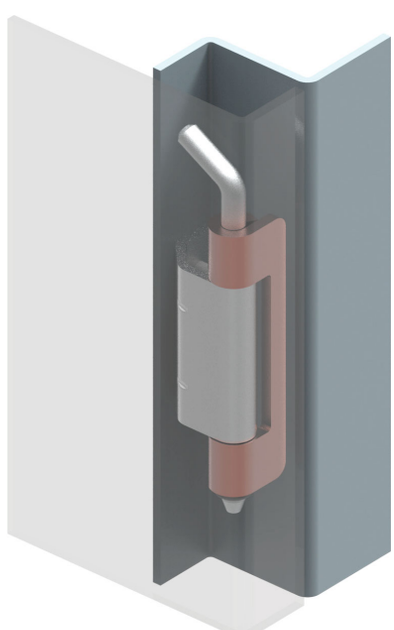

Menteşe dönme açısı

Not: Civata ile veriir.

Grup Kodu	Malzeme	Yüzey	Versiyon
695	6	3	1

tel | + 90 212 721 44 44 fax | + 90 212 721 44 45

695 GİZLİ MENTEŞE

V: 2

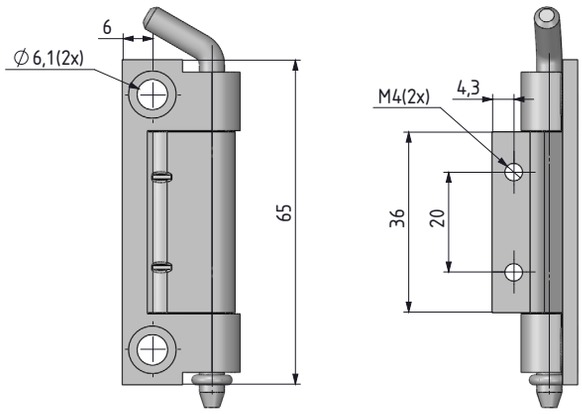

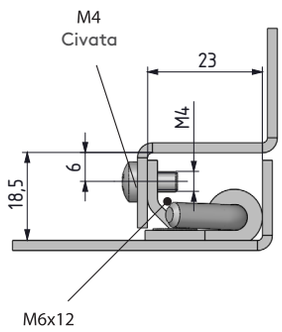

- **Paslanmaz çelik versiyonu sf: 487**
- 18.5 mm bükümlü panolarda kullanılır .
- Orta parça civata ile montaj edilir, kenar parça kaynak veya kendinden civatalı kapağa somun ile montaj edilir.
- Sağ ve Sol kapağa uygulanabilir.

MALZEME
Çelik

YÜZEY
Çinko kaplama

Menteşe dönme açısı

Grup Kodu	Malzeme	Yüzey	Versiyon
695	6	3	2

Not: Civata verilmez.