KENAR MENTEŞE (10 mm)

090

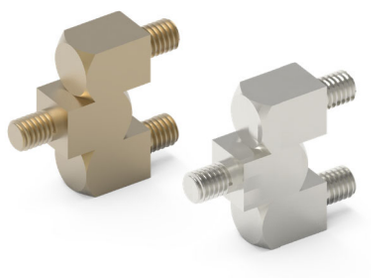

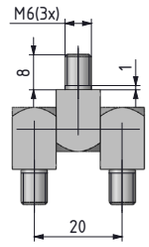

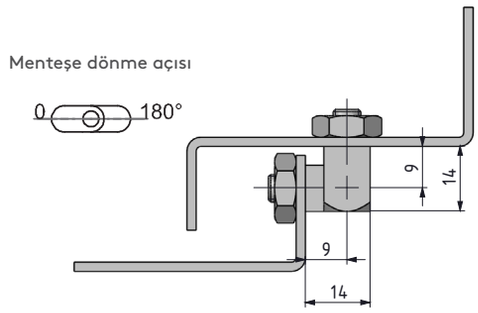

- Kenar montajlı kapaklarda uygulanır.
- 10 mm lik demonte parçalardan oluşur.
- Farklı ölçüler için iletişime geçiniz.

Grup Kodu	Malzeme	Yüzey
090	3	F

MALZEME	M	YÜZEY	F
Pirinç	3	Kaplamasız	0
		Nikel kaplama	4

KENAR MENTEŞE (12 mm)

091

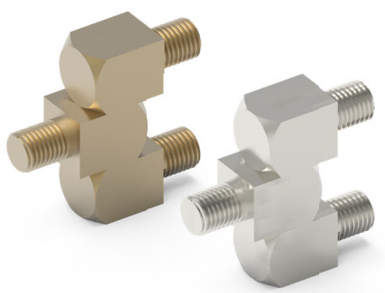

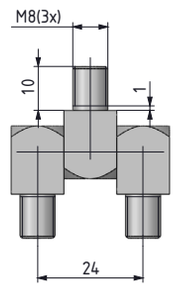

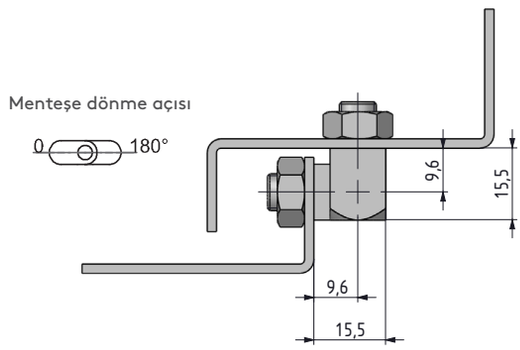

- Kenar montajlı kapaklarda uygulanır.
- 12 mm lik demonte parçalardan oluşur.
- Farklı ölçüler için iletişime geçiniz.

Grup Kodu	Malzeme	Yüzey
091	3	F

MALZEME	M	YÜZEY	F
Pirinç	3	Kaplamasız	0
		Nikel kaplama	4

KENAR MENTEŞE (12 mm)

092

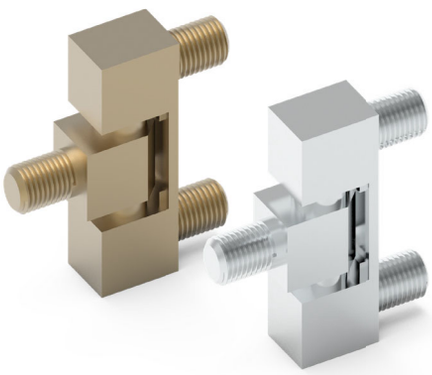

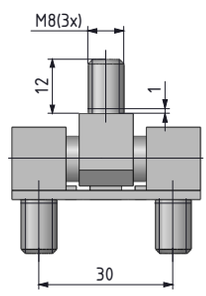

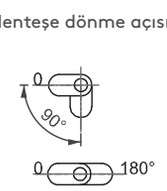

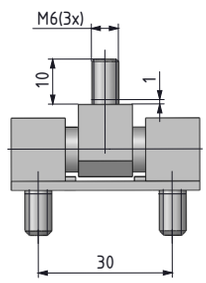

M8 → 092 M-F- 8-90°
092 M-F -8-180°

M6 → 092 M-F- 6-90°
092 M-F- 6-180°

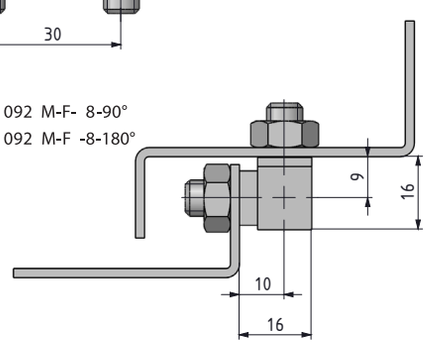

- **Paslanmaz çelik versiyonu sf:512**
- Kenar montajlı kapaklarda uygulanır .
- 12 mm lik parçalardan oluşur. Pullar pirinçtir. ve parçalar montajlıdır.
- Farklı ölçüler için Mesan ile iletişime geçiniz.
- 90° ve 180° rotasyonlu versiyonları mevcuttur.

Grup Kodu	Malzeme	Yüzey
092	3	F

MALZEME	M	YÜZEY	F
Pirinç	3	Kaplamasız	0
		Krom kaplama	1

tel | + 90 212 721 44 44 fax | + 90 212 721 44 45