192 KENAR MENTEŞE (12 mm)

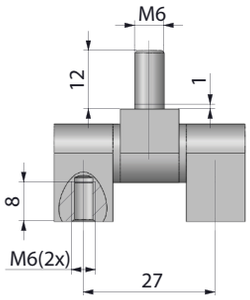

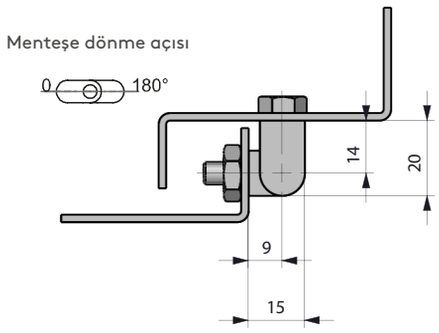

Grup Kodu	Malzeme	Yüzey
192	3	F

MALZEME	M	YÜZEY	F
Pirinç	3	Krom kaplama	1

- Kenar montajlı kapaklarda uygulanır .
- 12 mm lik parçalardan oluşur. Pullar pirinçtir ve parçalar sıkı geçmelidir.

093 KENAR MENTEŞE (14 mm)

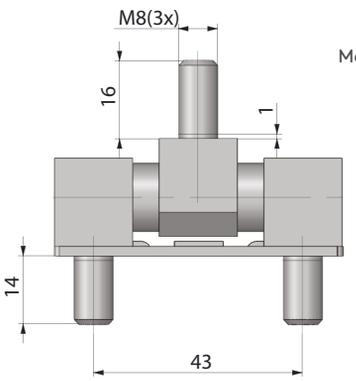

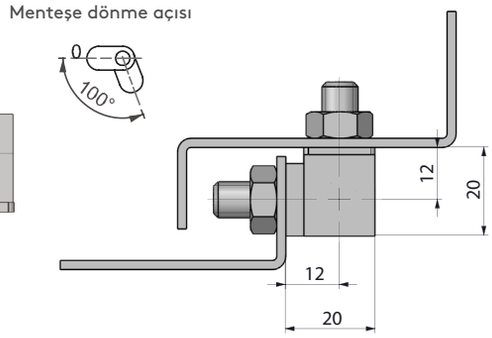

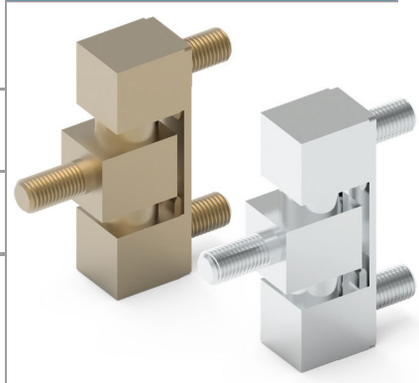

Grup Kodu	Malzeme	Yüzey
093	3	F

MALZEME	M	YÜZEY	F
Pirinç	3	Kaplamasız	0
		Krom kaplama	1

- Kenar montajlı kapaklarda uygulanır .
- 14 mm lik parçalardan oluşur. Pullar pirinçtir. ve parçalar montajlıdır.

193 KENAR MENTEŞE (16 mm)

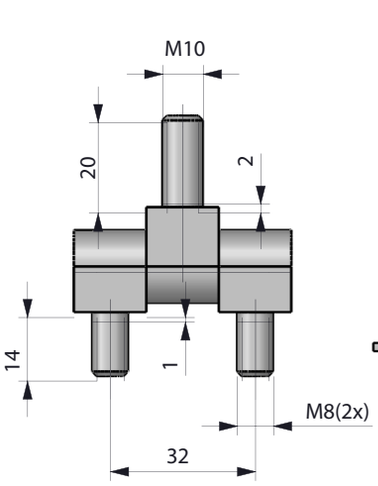

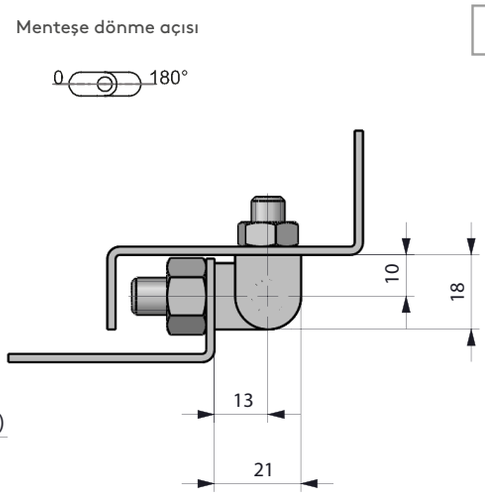

Grup Kodu	Malzeme	Yüzey
193	3	F

MALZEME	M	YÜZEY	F
Pirinç	3	Kaplamasız	0
		Krom kaplama	1

- **Paslanmaz çelik versiyonu sf: 513**
- Kenar montajlı kapaklarda uygulanır .
- 16 mm lik parçalardan oluşur. Pullar pirinçtir. ve parçalar sıkı geçmelidir.