KENAR MENTEŞE 393

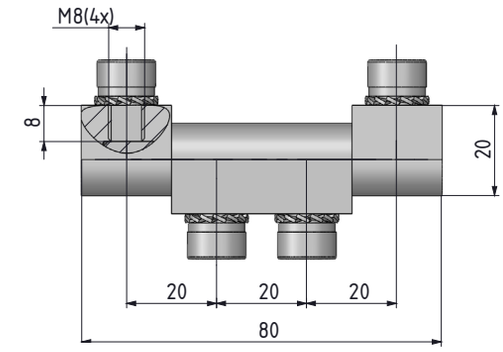

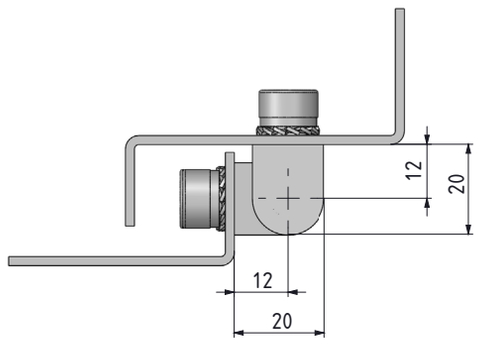

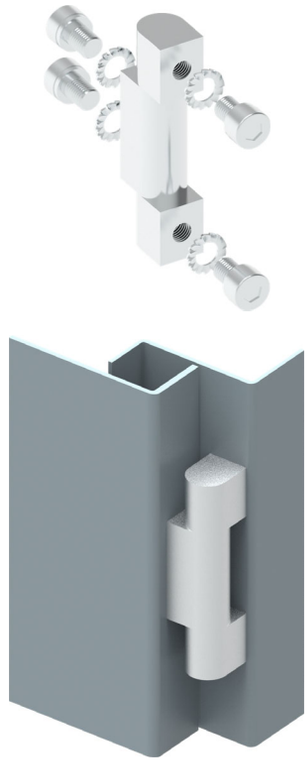

- Orta Gerilim panolarında uygulanır.
- Pirinç profilden üretilmiştir.
- Parçalar demontedir.
- Civatalı tasarımı sayesinde mukavemetli bir bağlantı sağlanır.

MALZEME
Pirinç: DIN 17672 CuZn39Pb3

KENAR MENTEŞE 293

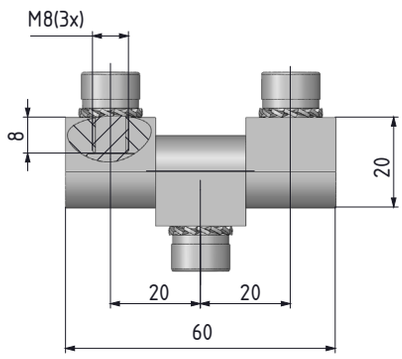

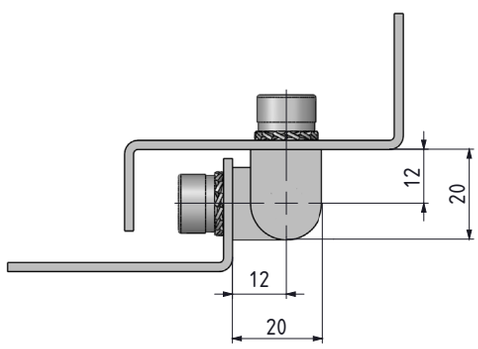

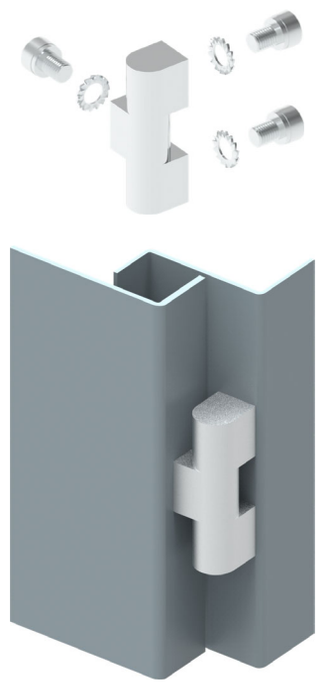

- Orta Gerilim panolarında uygulanır.
- Pirinç profilden üretilmiştir.
- Parçalar demontedir.
- Civatalı tasarımı sayesinde mukavemetli bir bağlantı sağlanır.

MALZEME
Pirinç: DIN 17672 CuZn39Pb3

Menteşe dönme açısı

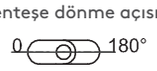

MALZEME	M	YÜZEY	F
Pirinç	3	Krom kaplama	1

Grup Kodu	Malzeme	Yüzey
	3	F

tel | + 90 212 721 44 44 fax | + 90 212 721 44 45