KENAR MENTEŞE 593

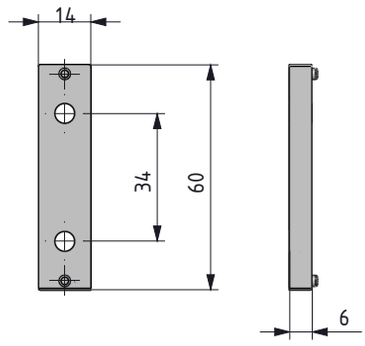

Adaptör

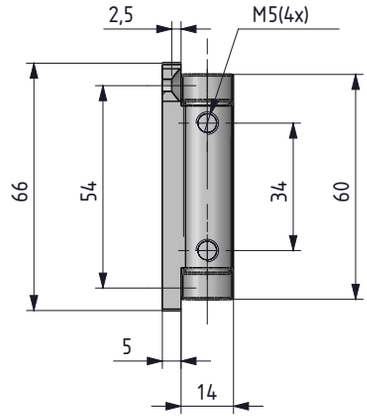

Adaptörlü versiyon

593 1-F-25

Standart versiyon

593 1-F-19

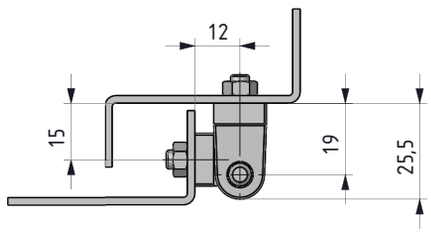

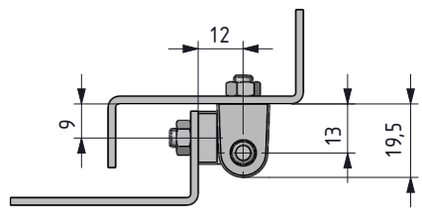

- Adaptör sayesinde iki farklı ölçüde montaj imkanı sağlar.
- Tırtıllı pim paslanmaz çeliktir.

MALZEME
Zamak DIN-EN 1774-ZnAl4Cu1
PİM: Paslanmaz Çelik

MALZEME	M	YÜZEY	F
Zamak	1	Krom kaplama	1
		Siyah boya	2

Menteşe dönme açısı

0 180°

Grup Kodu	Malzeme	Yüzey	Yükseklik
593	1	F	H

Not: Civata verilmez.

tel | + 90 212 721 44 44 fax | + 90 212 721 44 45