KÖŞE MENTEŞE

200

Delikli

Civatalı

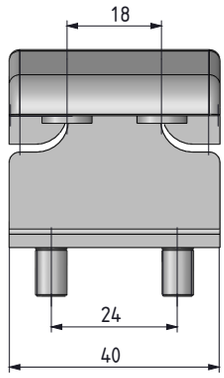

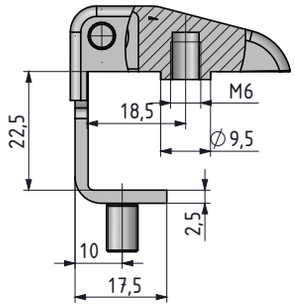

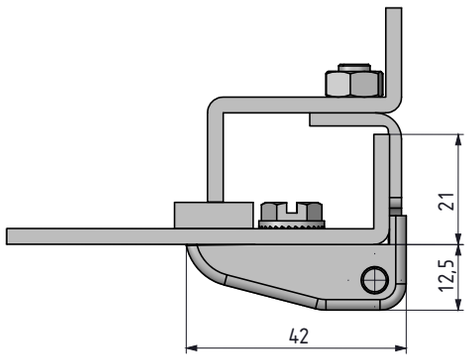

- 21 mm bükümlü köşe kapaklarda kullanılır.
- Civatalı ve civatasız versiyonu vardır.
- Civatalı versiyonda M6 civata kullanılmıştır.

MALZEME

GÖVDE: Zamak DIN-EN 1774-ZnAl4Cu1
ORTA PARÇA: Çelik
PİM: Çelik

YÜZEY

Siyah boya

Menteşe dönme açısı

MALZEME	M	YÜZEY	F
Zamak	1	Siyah boya	2

Grup Kodu	Malzeme	Yüzey	Versiyon	Opsiyon
200	1	2	17	OP

OPSİYON	OP
Delikli	0
Civatalı	1

tel | + 90 212 721 44 44 fax | + 90 212 721 44 45

200 KÖŞE MENTEŞE

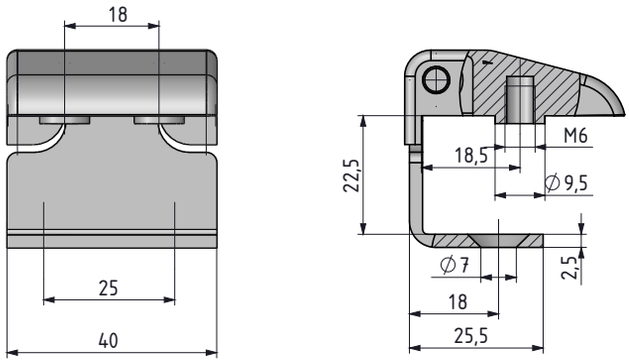

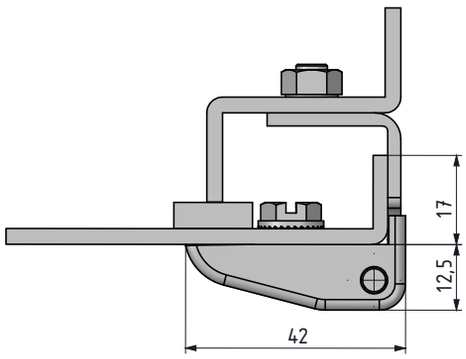

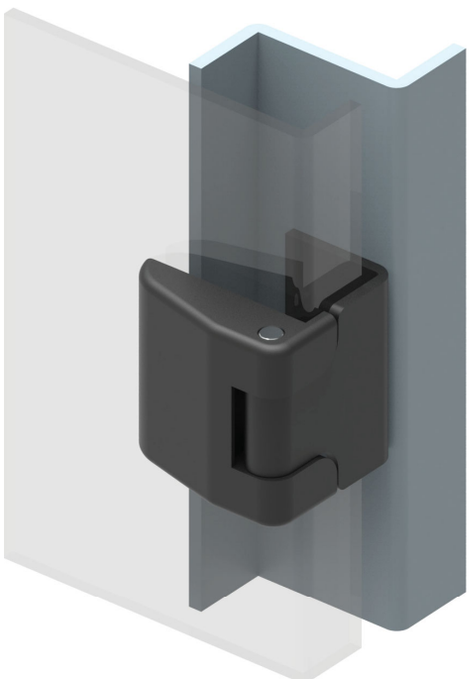

MALZEME
GÖVDE: Zamak DIN-EN 1774-ZnAl4Cu1
ORTA PARÇA: Çelik
PİM: Çelik

YÜZEY
Siyah boya

MALZEME	M	YÜZEY	F
Zamak	1	Siyah boya	2

Grup Kodu	Malzeme	Yüzey	Versiyon	Opsiyon
200	1	2	25	0

OPSİYON	OP
Delikli	0

Menteşe dönme açısı

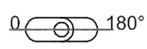

Not: Civata verilmez