KÖŞE MENTEŞE

498

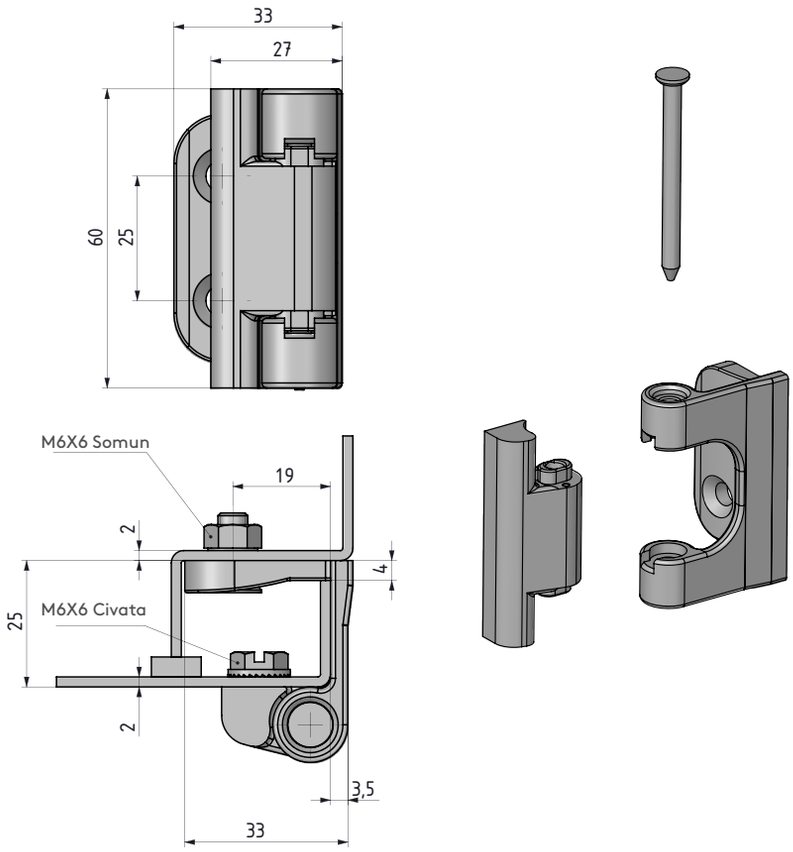

- Kapı 90° açıldığında pim alınırsa pano kapağı yerinden çıkarılabilir.
- Kapının kapalı konumunda pim alınsa dahi kapı yerinden çıkmaz.
- 25 mm bükümlü kapılar için uygundur.

MATERIAL
GÖVDE: Zamak DIN-EN 1774-ZnAl4Cu1
PİM: Plastik

YÜZEY
Krom kaplama veya siyah boya

Menteşe dönme açısı

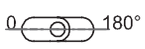

Not: Civata verilmez

MALZEME	M	YÜZEY	F
Zamak	1	Krom kaplama	1
		Siyah boya	2

Grup Kodu	Malzeme	Yüzey
498	1	F

tel | + 90 212 721 44 44 fax | + 90 212 721 44 45