700 KLİMA SANTRAL MENTEŞESİ

V:1

2D ayarlı

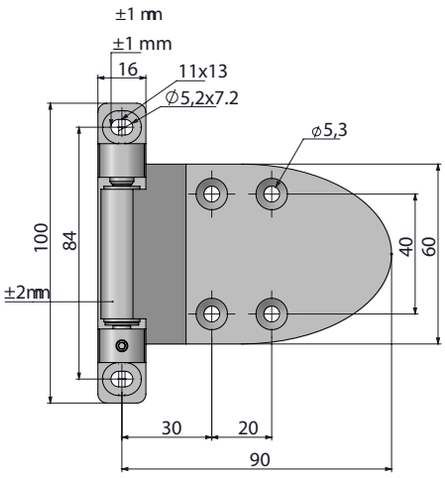

V:2

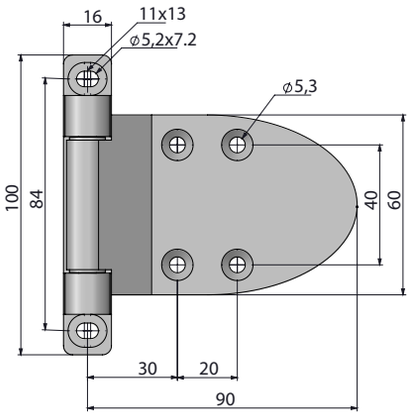

Adaptörlü yükseklik

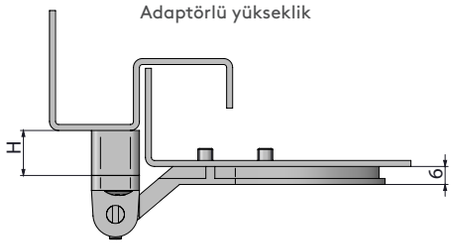

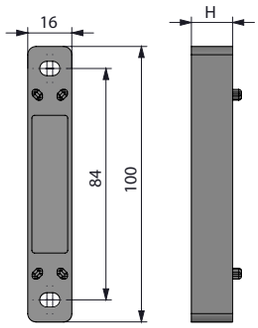

H
00
02
07
12

Adaptörsüz

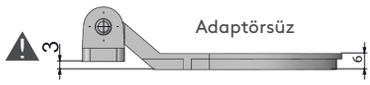

Adaptör

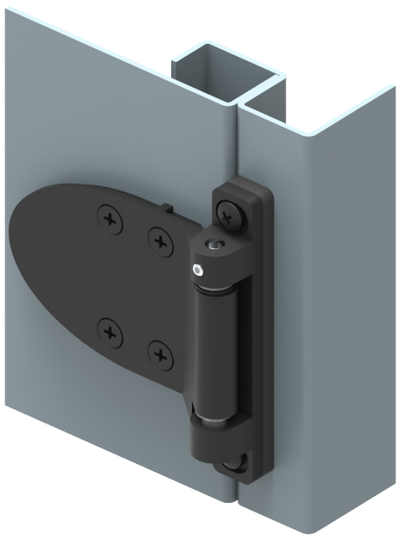

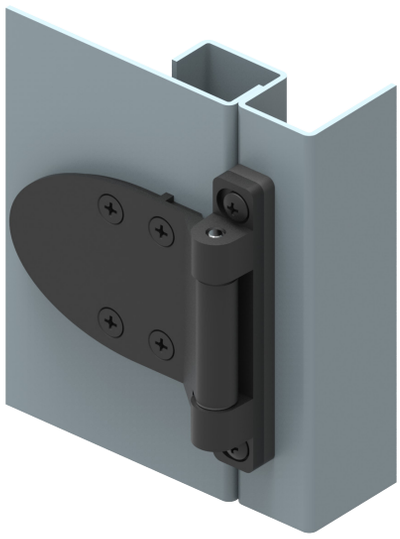

- Genel olarak bükümlü ve izolasyonlu kapaklarda kullanılır.
- 0' dan 12 mm e kadar farklı bükümlü kapaklarda uygulama imkanı vardır.
- Komple montajlı sevk edilir.

MALZEME

GÖVDE: Zamak DIN-EN 1774-ZnAl4Cu1
PİM: Paslanmaz Çelik
YATAK: Delrin

YÜZEY

Siyah boya

MALZEME	M	YÜZEY	F
Zamak	1	Siyah boya	2

YÖN UYGULAMASI	
Sağ kapak	001
Sol kapak	002

Menteşe dönme açısı

0 180°

Grup Kodu	Malzeme	Yüzey	Yükseklik	Versiyon	Yön Uygulaması
700	1	2	H	V	

Not: Civata verilmez