İspanyolet çubuk, lama ve aksesuarları bağlantı şeması

IC

▶ İSPANYOLET ÇUBUK UYGULAMASI

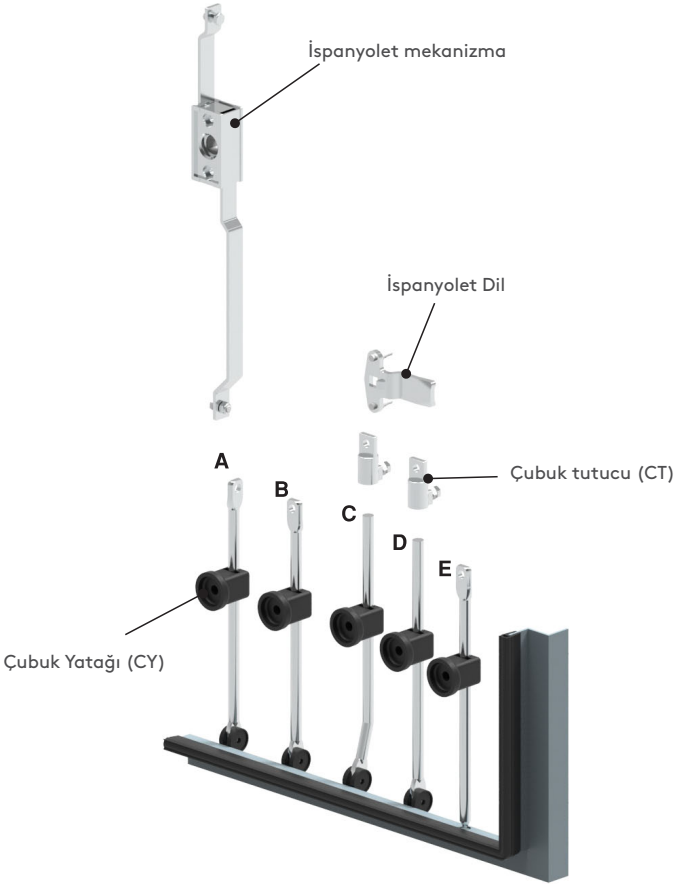

Conta içi kapaklarda uygulanır.

A - IC.4.L: Sadece ispanyolet mekanizmalı kilit uygulaması için uygundur.

B - IC.3.L: Sadece ispanyolet dilli kilit uygulaması için uygundur. Çubuk tutucu kullanılmaz.

C - IC.6.L: İspanyolet mekanizma ve ispanyolet dilli kilit uygulaması için uygundur. Çubuk tutucu kullanılır.

D- IC.2.L: İspanyolet mekanizma ve ispanyolet dilli kilit uygulaması için uygundur. Çubuk tutucu kullanılır.

C - IC.1.L: İspanyolet mekanizma ve ispanyolet dilli kilit uygulaması için uygundur. Çubuk tutucu kullanılmaz. Gövde içinde çubuk çapına uygun açılacak delik ile farklı bir kilitleme yapar.

- Çubukların farklı boy seçenekleri mevcuttur. Bunun için izleyen sayfalara bakınız.
- Cubuk yatağı tüm çubuk uygulamalarında kullanılır ve mecburidir. Çeşitleri için aksesuarlar sayfasına bakınız.

IL

▶ İSPANYOLET LAMA UYGULAMASI

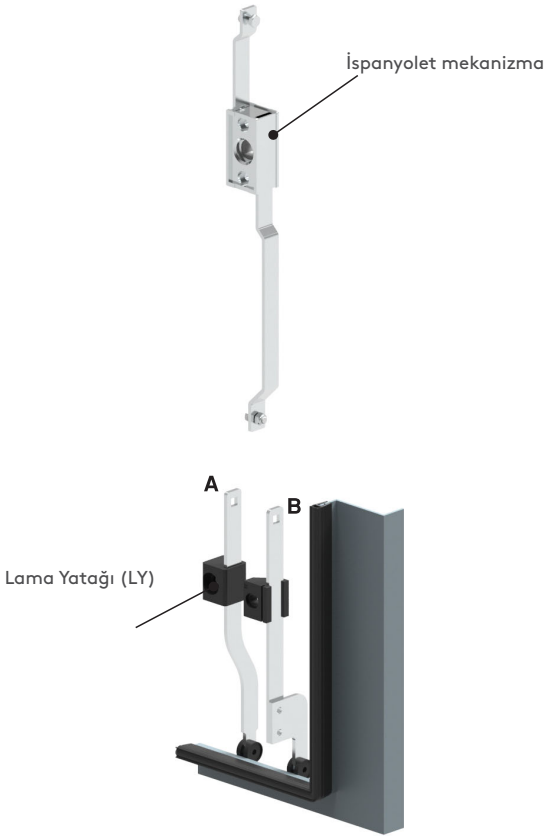

Conta içi kapaklarda uygulanır.

A - IL.1.h.1020: Sadece ispanyolet mekanizma uygulaması için uygundur. 2 farklı yükseklik (h) seçeneği mevcuttur.

B - IL.2.h.1020 Sadece ispanyolet mekanizma uygulaması için uygundur. 4 farklı yükseklik (h) seçeneği mevcuttur.

- Lama yatağı tüm ispanyolet lama uygulamalarında kullanılır ve mecburidir. Çeşitleri için aksesuarlar sayfasına bakınız.
- İspanyolet lamanın standart uzunluğu 1020 mm' dir.

tel | + 90 212 721 44 44 fax | + 90 212 721 44 45

ÇUBUK TUTUCU — CT1

MALZEME
Zamak DIN-EN 1774-ZnAl4Cu1

YÜZEY
Çinko kaplama

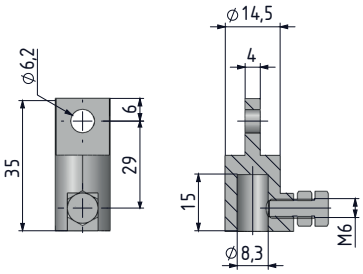

MALZEME	YÜZEY	ÜRÜN KODU
Zamak	Çinko kaplama	CT113
Paslanmaz çelik	Kaplamasız	CT140

ÇUBUK TUTUCU — CT2

- Yatay uygulamalar için uygundur.

MALZEME
Zamak DIN-EN 1774-ZnAl4Cu1

YÜZEY
Çinko kapama

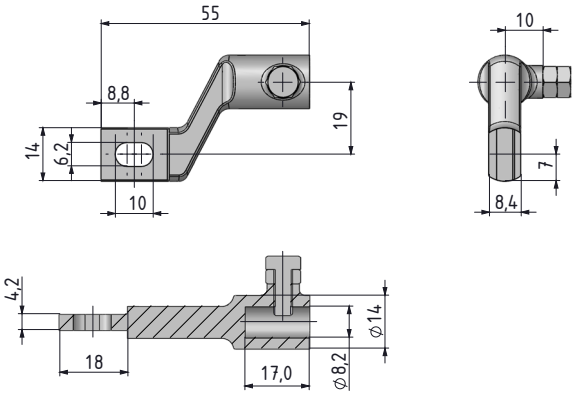

ÇUBUK YATAĞI — CY1

MALZEME
Polyamide PA6 GFR 30

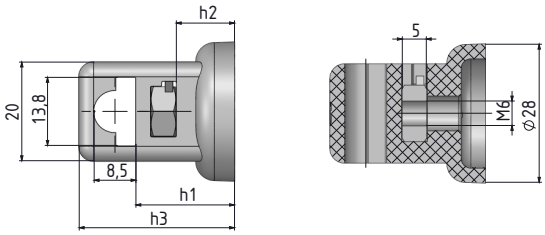

H1	H2	H3	BAĞLANTI CİVATASI	ÜRÜN KODU
20	12	32	M6 X 16	CY120
24	16	36	M6 X 20	CY124
26	18	38	M6 X 22	CY126

ÇUBUK YATAĞI — CY2

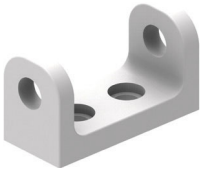

MALZEME
Delrin

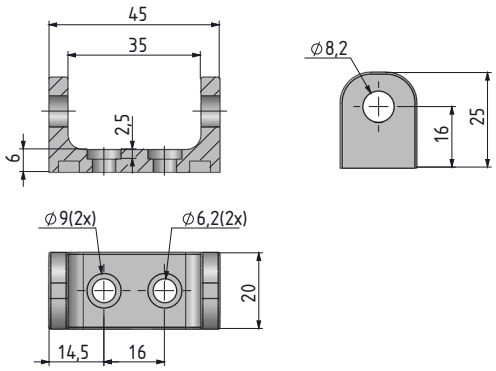

tel | + 90 212 721 44 44 fax | + 90 212 721 44 45