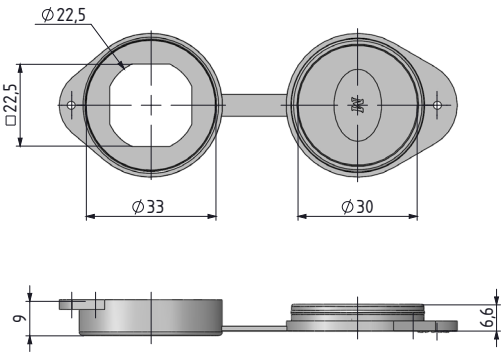

060 A7 TOZ KAPAĞI (BAĞIMSIZ)

- Toz ve neme karşı koruma gereken durumlarda kullanılır.
- Ayrı olarak sipariş edilebilir.

MALZEME
Poliüretan

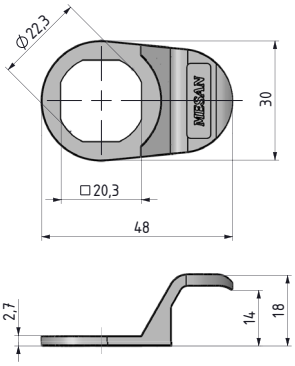

060 A2 KİLİT TUTAMAĞI

- Tutamak görevi yapar. Kilitleme mesafesinde 1 mm lik bir kısalmaya neden olur, Dikkat ediniz.

MALZEME
PA6 GFR 30

SABİTLEYİCİ

060 A3

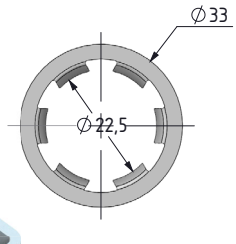

- Titreşimli alanlarda kullanılır. Ayrıca topraklama görevi yapar.

MALZEME
Çelik

YÜZEY
Çinko kaplama

ASMA KİLİT SACI

060 A8

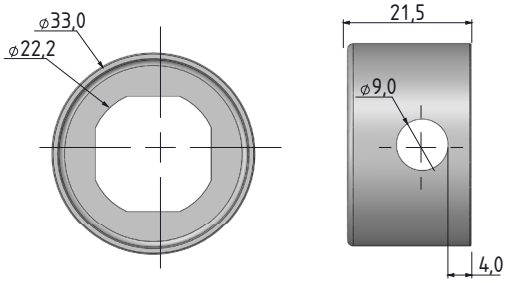

- Max. 8 mm kanca çaplı asma kilit takılabilir.
- Kilitleme mesafesinde 2 mm lik bir kısalmaya neden olur, Dikkat ediniz.

MALZEME
Çelik

YÜZEY
Çinko kaplama

tel | + 90 212 721 44 44 fax | + 90 212 721 44 45

060 A5 SABİTLEYİCİ

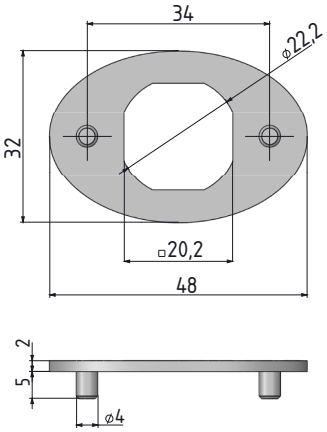

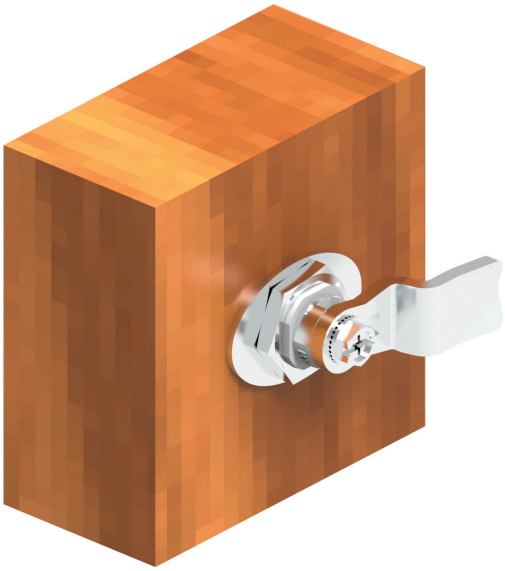

- Ahşap uygulamalarda kilidin sabitlemesini sağlar.

MALZEME
Zamak DIN-EN 1774-ZnAl4Cu1

YÜZEY
Çinko kaplama

060 A6 AYAR TASI

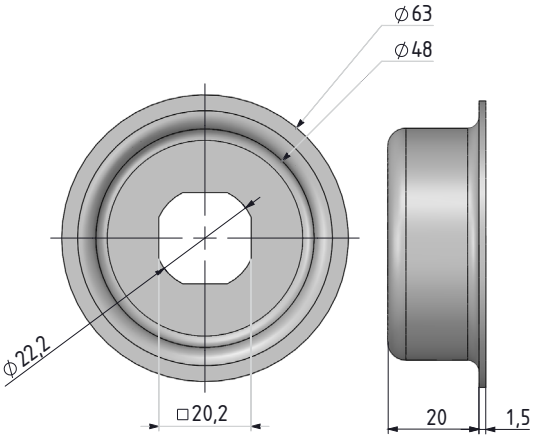

- İzolasyonlu kapaklarda montaj kolaylığı ve kısa kovan kullanmaya yardımcı olur.

MALZEME
Çelik
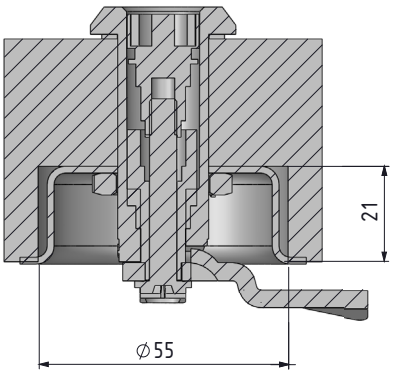
YÜZEY
Çinko kaplama