060 ÇEYREK DÖNÜŞLÜ YAYLI KİLİT

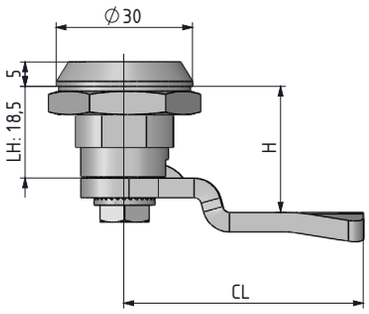

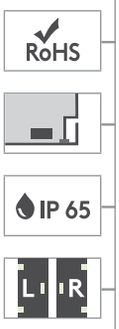

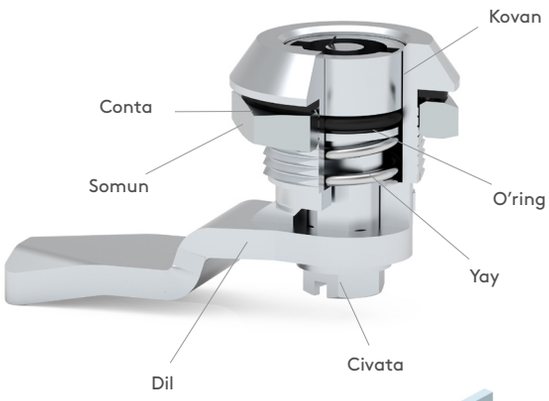

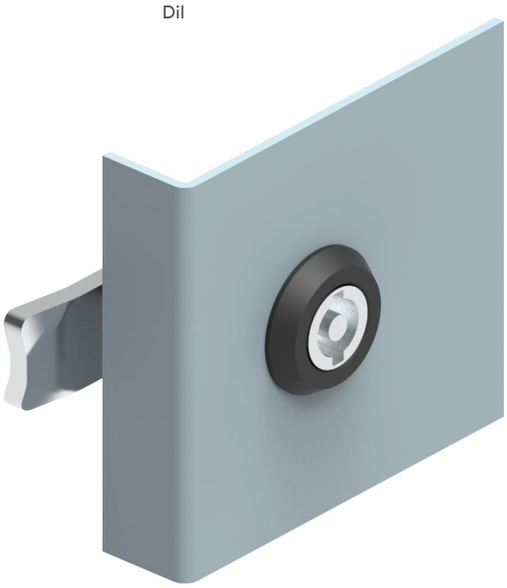

- **Paslanmaz çelik versiyonu sf: 466**
- Özel tasarlanmış yay sayesinde 1.5 mm lik yaylanma sağlayarak kapak lardaki boşluğu alır.
- Kovandaki stop uygulaması sayesinde titreşim halinde dilin kendiliğinden düşmesi engellenir.

MALZEME

KOVAN:	Zamak DIN-EN 1774-ZnAl4Cu1 veya PA6 GFR 30
GÖBEK:	Zamak DIN-EN 1774-ZnAl4Cu1 veya PA6 GFR 30
DİL:	Çelik veya plastik
CONTA:	Kauçuk

YÜZEY

Krom kaplama veya siyah boya

MALZEME	M	YÜZEY	F
Zamak	1	Krom kaplama	1
		Siyah boya	2
Plastik	2	Kaplamasız	0

Grup Kodu	Kovan		Göbek		Göbek No	Dil
060	M	F	M	F	DD	CC

Diller için Sayfa: 170 - 171
Çubuk ve lamalar için Sayfa: 178 - 188
Anahtarlar için Sayfa : 189 - 191