ASMA KİLİT HAMİLİ - 'L' KOLLU KİLİT

211

RoHS

IP 65

L R

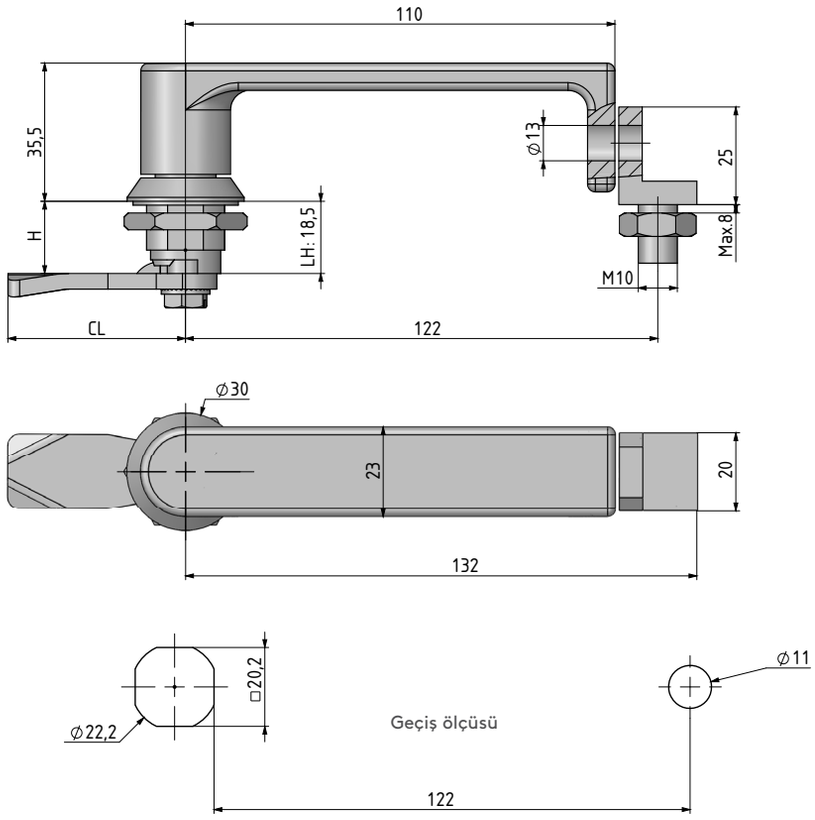

- **Paslanmaz çelik versiyonu sf: 470**
- Asma kilitli tasarımından dolayı dış ortam panolarında kullanılabilir.
- Hijyenik pano ve klima santrallerinde uygulanabilir.

MALZEME

KOVAN:	Zamak DIN-EN 1774-ZnAl4Cu1
TUTAMAK:	Zamak DIN-EN 1774-ZnAl4Cu1
DİL:	Çelik
CONTA:	Kauçuk

MALZEME	M	YÜZEY	F
Zamak	1	Krom kaplama	1
		Siyah boya	2

Grup Kodu	Kovan		Kol		Dil
211	1	F	1	F	CC

Diller için Sayfa: 170 - 171

tel | + 90 212 721 44 44 fax | + 90 212 721 44 45