261 TUTAMAKLI KİLİT

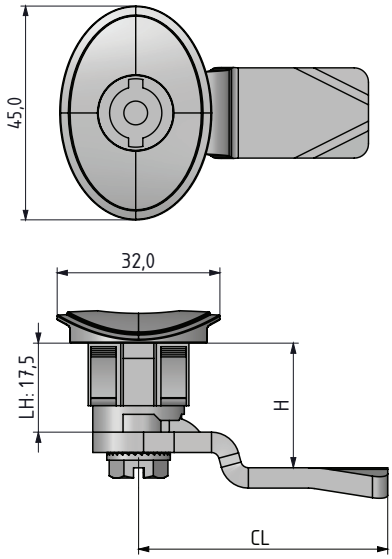

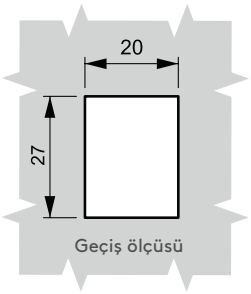

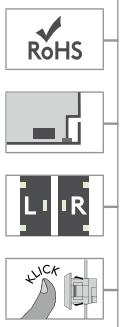

- Kovandaki klipsler sayesinde kolay montaj sağlar.
- Montaj için somun gerekmez.
- Geçiş ölçüsü (20x 27 mm) özeldir.

MALZEME

KOVAN: Polyamide DIN-EN ISO 1043-1 PA6 GFR 30
GÖBEK: Zamak veya PA6 GFR 30
DİL: Çelik veya plastik

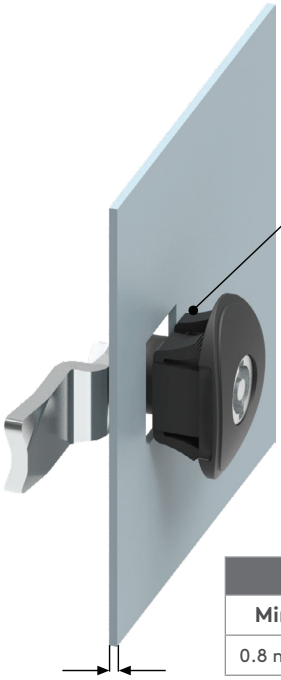

DT	
Min	Max
0.8 mm	1.8 mm

MALZEME	M	YÜZEY	F
Zamak	1	Krom kaplama	1
		Siyah boya	2
Plastik	2	Kaplamasız	0

Grup Kodu	Kovan		Göbek		Göbek No	Dil
261	2	0	M	F	DD	CC

Diller için Sayfa: 170 - 171
Göbekler için Sayfa: 194
Anahtarlar için Sayfa : 189 - 191