EMNİYETLİ ÇEYREK DÖNÜŞLÜ KİLİT

361

RoHS

IP 65

L R

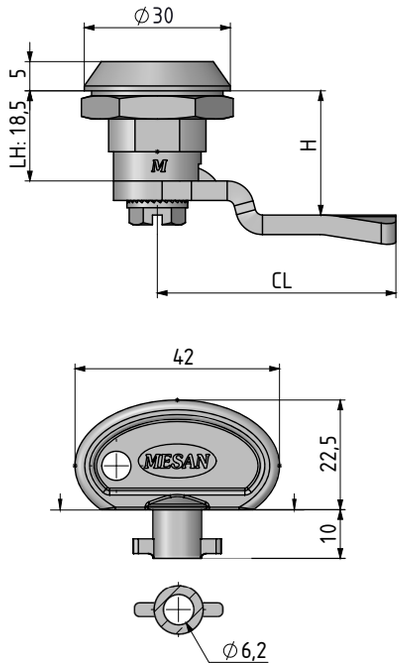

- Açık konumda iken anahtar tutamak görevi yapar.
- Anahtar özel olarak bu kilit için dizayn edilmiştir ve kilitle beraber sipariş verilmelidir.

MALZEME

KOVAN:	Zamak DIN-EN 1774-ZnAl4Cu1
GÖBEK:	Zamak DIN-EN 1774-ZnAl4Cu1
DİL:	Çelik
CONTA:	Kauçuk

YÜZEY

Krom kaplama veya siyah boya

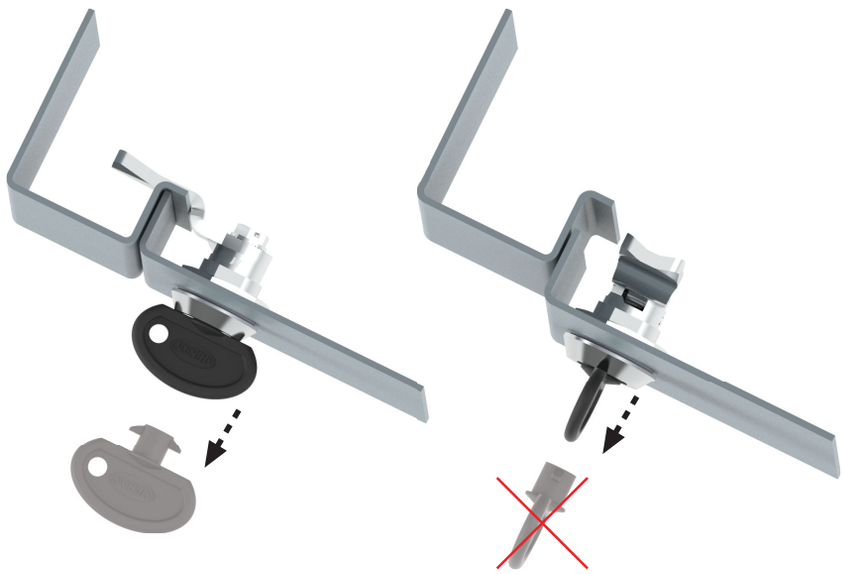

Kilit kapalı konumda **anahtar çıkar.**

Kilit açık konumda **anahtar çıkmaz.**

MALZEME	M	YÜZEY	F
Zamak	1	Krom kaplama	1
		Siyah boya	2

Grup Kodu	Malzeme	Yüzey	Dil
361	1	F	CC

Kilit

Grup Kodu	Malzeme	Yüzey
167	1	F

Anahtar

Diller için Sayfa: 170 - 171

tel | + 90 212 721 44 44 fax | + 90 212 721 44 45