ASMA KİLİT HAMİLİ PANO KİLİDİ

562

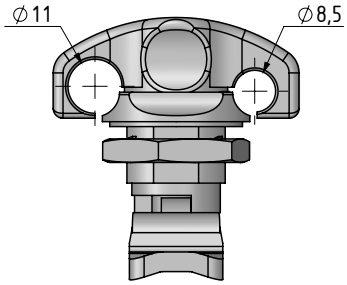

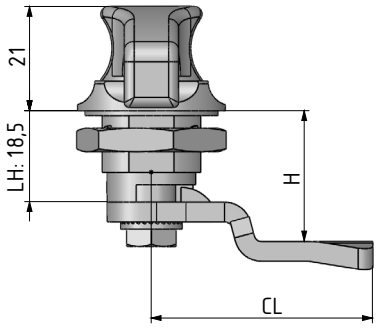

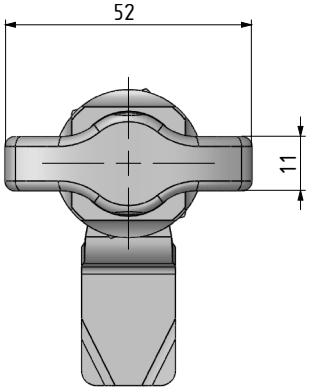

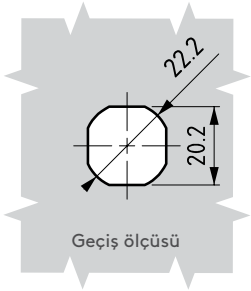

- **Paslanmaz çelik versiyonu sf: 471**
- İki farklı asma kilit uygulanabilir.

Çap 11 de
min. 8.5 mm
max. 10 mm kanca çapı
Çap 8.5 de
min. 6 mm
max. 7.5 mm kanca çapı

MALZEME

KOVAN:	Zamak DIN-EN 1774-ZnAl4Cu1
TUTAMAK:	Zamak DIN-EN 1774-ZnAl4Cu1
DİL:	Çelik

YÜZEY
Krom kaplama veya siyah boyaw

YÜZEY	F
Krom kaplama	1
Siyah boya	2

Grup Kodu	Yüzey	Dil
562	F	CC

Diller için Sayfa: 170 - 171
Çubuk ve lamalar için Sayfa: 178 - 188

tel | + 90 212 721 44 44 fax | + 90 212 721 44 45