960

ÇEYREK DÖNÜŞLÜ KİLİT - MODÜLER TUTAMAK

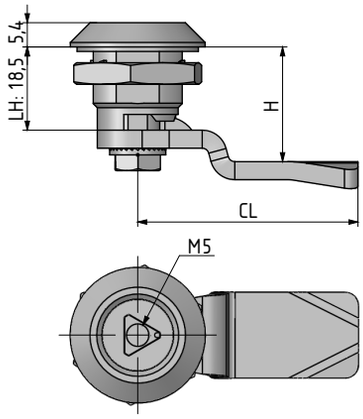

RoHS

IP 65

L R

- İki farklı tutamak seçeneği mevcuttur.
- Tutamaklar ve kilit ayrı ayrı sipariş edilebilir veya tutamak kilide montajlı olarak istenilebilir.

MALZEME

KOVAN:	Zamak DIN-EN 1774-ZnAl4Cu1
GÖBEK:	Zamak DIN-EN 1774-ZnAl4Cu1
DİL:	Çelik
CONTA:	Kauçuk

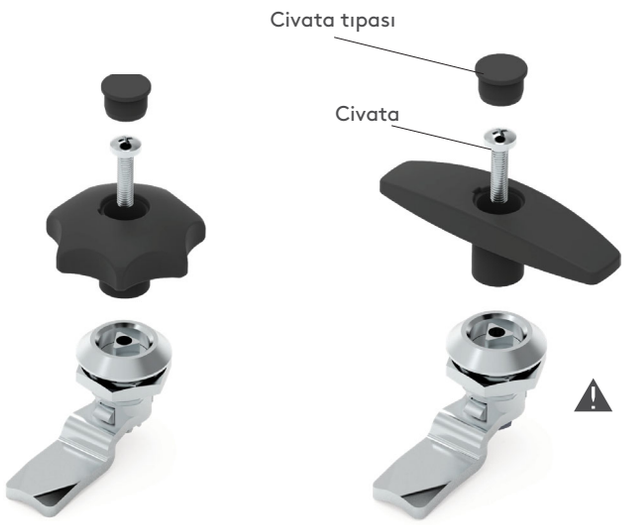

Not: Civata ve tıpası, kola dahildir.

TUTAMAKLAR

Yıldız tutamak

320.02.218

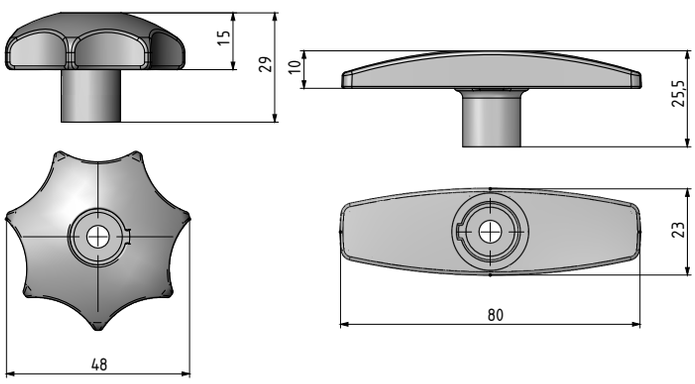

'T' tutamak

320.02.219

- Ayrı olarak veya kilide montajlı olarak sipariş verebilirsiniz.

MALZEME

TUTAMAK : PA6 GFR 30
TIPA : PA6 GFR 30
CİVATA : ÇELİK

MALZEME	M	YÜZEY	F
Zamak	1	Krom kaplama	1
		Siyah boya	2

ÖZELLIKLER	TUTAMAK
Tutamak takılmayacak	00
Yıldız tutamak	01
'T' Tutamak	02

Grup Kodu	Tutamak	Kovan		Göbek		Göbek No	Dil
960		1	F	1	F	39	CC

Diller için Sayfa: 170 - 171