葳禾實業有限公司

114年牌價表【編號:114122601】

1、表列價格為各項產品之單價含5%營業稅，不含配件、組裝、運費 。

2、特殊加工，請訂貨前議價，下訂單後以本公司報價為準。

3、如需安排貨車代送貨物，運費另計。遠程搬運、或無電梯搬到樓上，請事先通知，加收搬工費。

4、運抵現場之貨物，請清點簽收。

5、為節省製造時間，請配合使用下列規格尺寸：

規格深度 D： 650、605、586、554、496、446、396、350、330、296、250、205。

規格寬度 W：300、400、450、500、600、800、900、1000。

規格高度 H： 320、480、640、704、800、960、1120、1280、
1440、1600、1760、1920、2080、2240、2400。

※高度非規格，以32㎜為單位基準，遞增或遞減，可避免鑽孔錯誤。

CABINET

總公司：台中市北屯區崇德十路二段597號 TEL : 04-23696085 FAX : 04-23696685

岡山廠：高雄市岡山區聖森路509號 TEL : 07-6211968 FAX : 07-6211958

台中辦公室：台中市西屯區市政北七路186號9樓之9 TEL : 04-22518851 FAX : 04-22519907

台南辦公室：台南市中西區永福路一段189號6樓B1.B2室 TEL : 06-2139136 FAX : 06-2139133

台北發貨中心：桃園市龜山區頂湖一街57號 TEL : 03-3960509 FAX : 03-3960519

新竹發貨中心：桃園市楊梅區富民街143巷319號 TEL : 03-4726789 FAX : 03-4726709

台中發貨中心：台中市清水區和睦路一段1000巷99號 TEL : 04-26201879 FAX : 04-26201479

葳禾實業有限公司

板料牌價表

編號:114122601

EGGER 色號	表面處理	8mm 背板 不封邊	18mm 櫃體 封PVC	18mm 4E門板 封ABS	18mm 4E H型 5mm清玻門	18mm 4E 框型 5mm清玻門	18mm 4E 框型 肚板門	18mm 4E框鐵網門 (不含鐵網)	25mm 封ABS
	基本才數	1才	1才	1.5才	3才	3才	3才	3才	2才
H1145	ST10	90	120	135	205	235	235	230	180
H1277	ST12	90	120	135	205	235	235	230	180
H3047	ST10	90	120	135	205	235	235	230	180
H3165	ST12	90	120	135	205	235	235	230	180
H3433	ST22	90	120	135	205	235	235	230	180
H3700	ST10	90	120	135	205	235	235	230	180
H3710	ST12	90	120	135	205	235	235	230	180
H3730	ST10	90	120	135	205	235	235	230	180
W928	ST9	85	105	120	190	220	220	215	165
Z18			100	← 非指定色背拉桿					

※ 制式系統櫥櫃做法以本牌價表計價，特殊做法或特殊造型加工，另外議價
※ 櫃體前緣1長封ABS，每才加5元　2長封ABS，每才加10元；
若非CLEAF板料指定封1mmCLEAF邊條，18mm每才再加5元，25mm每才加 10元，50mm每才加15元
※ 8mm肚板門區隔加工費，每一區隔加20元/才
※ 18mm中立板雙面排孔，每才加5元　非規格孔位，每才再加5元
※ 25mm板料鑽孔，每才加10元　雙面或非規格孔位，每才再加5元
※ 門板對花《直紋或橫紋》以1.2倍計價
※ 大板對花《上下且左右 或 裁切尺寸不同》以2倍計價 (尺寸限於大板寬度以內)
※ 8mm板料封邊，每才加 15元，基本才數：1.5才
※ 玻璃門板加價 強化玻門，每才加50元
※ 自備中肚部份，一律現有牌價每才扣35元
※ 門板鉸鍊孔費用，每孔加5元
※ 非本公司板料代鉸鍊孔，每孔加50元
※手工封邊以實價每片計價:
8/18/25mm規格板(板料短邊<60mm)：2長、2長1短或4E封，每片加350元；其餘每片加250元。
※ 4E框鐵網門費用只含框材及組合代加工，不含中肚鐵網；如需包裝請事先告知，包裝費:50元/片

※ 以上價格不含五金配件。(五金配件價格，請參考常備五金配件實價表)
1、交貨方式:不代運輸，恕無法寄放。
2、報價有效期間:114/12/26~115/03/25。

葳禾實業有限公司

板料牌價表

編號:114122601

EGGER 色號	表面處理	8mm 背板 不封邊	18mm 櫃體 封PVC	18mm 4E門板 封ABS	18mm 4E H型 5mm清玻門	18mm 4E 框型 5mm清玻門	18mm 4E 框型 肚板門	18mm 4E框鐵網門 (不含鐵網)	25mm 封ABS
	基本才數	1才	1才	1.5才	3才	3才	3才	3才	2才
U702	ST9	90	115	130	200	230	230	225	175
U705	ST9	90	115	130	200	230	230	225	175
U708	ST9	90	115	130	200	230	230	225	175
U727	ST9	90	115	130	200	230	230	225	175
U115	ST9	90	120	135	205	235	235	230	
U125	ST9	90	＊ 120	135	205	235	235	230	
U211	ST9	90	120	135	205	235	235	230	
U502	ST9	90	＊ 120	135	205	235	235	230	
U505	ST9	90	＊ 120	135	205	235	235	230	
U604	ST9	90	＊ 120	135	205	235	235	230	
U638	ST9	90	120	135	205	235	235	230	
U741	ST9	90	120	135	205	235	235	230	
U780	ST9	90	＊ 120	135	205	235	235	230	
U899	ST9	90	120	135	205	235	235	230	
U325	ST9	95	＊ 125	140	210	240	240	235	
F416	ST10	95	125	140	210	240	240	235	185
F417	ST10	95	125	140	210	240	240	235	185
F433	ST10	95	125	140	210	240	240	235	185
F637	ST10	95	125	140	210	240	240	235	185
F638	ST10	95	125	140	210	240	240	235	185
F642	ST16	95	125	140	210	240	240	235	185
F649	ST16	95	＊ 125	140	210	240	240	235	185
F800	ST9	95	125	140	210	240	240	235	185

※ 制式系統櫥櫃做法以本牌價表計價，特殊做法或特殊造型加工，另外議價
※ 櫃體前緣1長封ABS，每才加5元　2長封ABS，每才加10元；
　若非CLEAF板料指定封1mmCLEAF邊條，18mm每才再加5元，25mm每才加 10元，50mm每才加15元
※ 8mm肚板門區隔加工費，每一區隔加20元/才
※ 18mm中立板雙面排孔，每才加5元　非規格孔位，每才再加5元
※ 25mm板料鑽孔，每才加10元　雙面或非規格孔位，每才再加5元
※ 門板對花《直紋或橫紋》以1.2倍計價
※ 大板對花《上下且左右 或 裁切尺寸不同》以2倍計價 (尺寸限於大板寬度以內)
※ 8mm板料封邊，每才加 15 元，基本才數：1.5才
※ 玻璃門板加價 強化玻門，每才加50元
※ 自備中肚部份，一律現有牌價每才扣35元
※ 門板鉸鍊孔費用，每孔加5元
※ 非本公司板料代鉸鍊孔，每孔加50元
※手工封邊以實價每片計價:
　8/18/25mm規格板(板料短邊<60mm)：2長、2長1短或4E封，每片加350元；其餘每片加250元。
※ 註＊表示板料無同色PVC封邊條
※ 4E框鐵網門費用只含框材及組合代加工，不含中肚鐵網；如需包裝請事先告知，包裝費:50元/片

※ 以上價格不含五金配件。(五金配件價格，請參考常備五金配件實價表)
　1、交貨方式:不代運輸，恕無法寄放。
　2、報價有效期間:114/12/26~115/03/25。

葳禾實業有限公司

板料牌價表

編號:114122601

EGGER 色號	表面處理	8mm 背板 不封邊	18mm 櫃體 封PVC	18mm 4E門板 封ABS	18mm 4E H型 5mm清玻門	18mm 4E 框型 5mm清玻門	18mm 4E 框型 肚板門	18mm 4E框鐵網門 (不含鐵網)	25mm 封ABS
	基本才數	1才	1才	1.5才	3才	3才	3才	3才	2才
F7024	STU1	90	115	130	200	230	230	225	
F7025	STU1	90	115	130	200	230	230	225	
U779	STU8	90	115	130	200	230	230	225	
U7123	STU8	90	115	130	200	230	230	225	
U7111	STV3	90	115	130	200	230	230	225	
F7036	STV3	90	115	130	200	230	230	225	
U702	ST19	95	125	140	210	240	240	235	185
U727	ST19	95	125	140	210	240	240	235	185
H3152	ST19	95	125	140	210	240	240	235	185
H3157	ST19	95	125	140	210	240	240	235	185
H3158	ST19	95	125	140	210	240	240	235	185
H3349	ST19	95	125	140	210	240	240	235	185
W1000	ST19	90	120	135	205	235	235	230	180
U998	ST38	105	130	145	215	245	245	240	190
W1000	ST38	105	130	145	215	245	245	240	190
F235	ST76	100	＊ 130	145	215	245	245	240	
F243	ST76	105	＊ 135	150	220	250	250	245	
F244	ST76	105	＊ 135	150	220	250	250	245	
H1369	ST40	110	140	155	225	255	255	250	195
H3311	ST28	110	140	155	225	255	255	250	195
H3339	ST28	110	140	155	225	255	255	250	195

※ 制式系統櫥櫃做法以本牌價表計價，特殊做法或特殊造型加工，另外議價
※ 櫃體前緣1長封ABS，每才加5元　2長封ABS，每才加10元；
若非CLEAF板料指定封1mmCLEAF邊條，18mm每才再加5元，25mm每才加 10元，50mm每才加15元
※ 8mm肚板門區隔加工費，每一區隔加20元/才
※ 18mm中立板雙面排孔，每才加5元　非規格孔位，每才再加5元
※ 25mm板料鑽孔，每才加10元　雙面或非規格孔位，每才再加5元
※ 門板對花《直紋或橫紋》以1.2倍計價
※ 大板對花《上下且左右 或 裁切尺寸不同》以2倍計價 (尺寸限於大板寬度以內)
※ 8mm板料封邊，每才加 15 元，基本才數：1.5才
※ 玻璃門板加價 強化玻門，每才加50元
※ 自備中肚部份，一律現有牌價每才扣35元
※ 門板鉸鍊孔費用，每孔加5元
※ 非本公司板料代鉸鍊孔，每孔加50元
※手工封邊以實價每片計價:
8/18/25mm規格板(板料短邊<60mm)：2長、2長1短或4E封，每片加350元；其餘每片加250元。
※ 註＊表示板料無同色PVC封邊條
※ 4E框鐵網門費用只含框材及組合代加工，不含中肚鐵網；如需包裝請事先告知，包裝費:50元/片

※ 以上價格不含五金配件。(五金配件價格，請參考常備五金配件實價表)
1、交貨方式:不代運輸，恕無法寄放。
2、報價有效期間:114/12/26~115/03/25。

葳禾實業有限公司

板料牌價表

編號:114122601

SKIN 色號	表面處理	8mm 背板 不封邊	18mm 櫃體 封PVC	18mm 4E門板 封ABS	18mm 4E H型 5mm清玻門	18mm 4E 框型 5mm清玻門	18mm 4E 框型 肚板門	18mm 4E框鐵網門 (不含鐵網)	25mm 封ABS
	基本才數	1才	1才	1.5才	3才	3才	3才	3才	2才
K2479	AR	105	135	150	220	250	250	245	210
K2480	AR	105	135	150	220	250	250	245	210
K2481	AR	105	135	150	220	250	250	245	210
K512	AR	105	135	150	220	250	250	245	
K514	AR	105	135	150	220	250	250	245	
K2528	CB	105	135	150	220	250	250	245	210
K4757	CB	105	135	150	220	250	250	245	210
K4758	CB	105	135	150	220	250	250	245	210
K5450	CB	105	135	150	220	250	250	245	210
K5451	CB	105	135	150	220	250	250	245	210
K5456	CB		135	150	220	250	250	245	
K6577	CB	105	135	150	220	250	250	245	210
K570	CB	105	135	150	220	250	250	245	210
K571	CB	105	135	150	220	250	250	245	210
K4755	SX	105	135	150	220	250	250	245	210
K6572	SX	105	135	150	220	250	250	245	210
※促銷板料									
K590	DE	80	100	115	185	215	215	210	165
K6679	SW	80	100	115	185	215	215	210	165
K6680	SW	80	100	115	185	215	215	210	165

※ 制式系統櫥櫃做法以本牌價表計價，特殊做法或特殊造型加工，另外議價
※ 櫃體前緣1長封ABS，每才加5元　2長封ABS，每才加10元；
若非CLEAF板料指定封1mmCLEAF邊條，18mm每才再加5元，25mm每才加 10元，50mm每才加15元
※ 8mm肚板門區隔加工費，每一區隔加20元/才
※ 18mm中立板雙面排孔，每才加10元　非規格孔位，每才再加5元
※ 25mm板料鑽孔，每才加10元　雙面或非規格孔位，每才再加5元
※ 門板對花《直紋或橫紋》以1.2倍計價
※ 大板對花《上下且左右 或 裁切尺寸不同》以2倍計價 (尺寸限於大板寬度以內)
※ 8mm板料封ABS，每才加 15 元，基本才數：1.5才
※ 玻璃門板加價 強化玻門，每才加50元
※ 自備中肚部份，一律現有牌價每才扣35元
※ 門板鉸鍊孔費用，每孔加5元
※ 非本公司板料代鉸鍊孔，每孔加50元
※手工封邊以實價每片計價:
8/18/25mm規格板(板料短邊<60mm)：2長、2長1短或4E封，每片加350元；其餘每片加250元。
※ 註＊表示板料無同色PVC封邊條
※ 4E框鐵網門費用只含框材及組合代加工，不含中肚鐵網；如需包裝請事先告知，包裝費:50元/片

※ 以上價格不含五金配件。(五金配件價格，請參考常備五金配件實價表)
1、交貨方式:不代運輸，恕無法寄放。
2、報價有效期間:114/12/26~115/03/25。

葳禾實業有限公司

CLEAF 板料牌價表

編號:114122601

CLEAF 色號	表面處理廠內代碼	8mm 肚板 不封邊	18mm 櫃體 封 ABS	18mm 4E門板 封 ABS	18mm 4E H型 5mm清玻門	18mm 4E 框型 5mm清玻門	18mm 4E 框型 肚板門	18mm 4E框鐵網門 (不含鐵網)	25mm 封ABS	表面處理
	基本才數	1才	1才	1.5才	3才	3才	3才	3才	2才	
FB84	M89	125	165	165	185	205	205	200		八野編織紋 PAGLIA
FB30	M88	130	170	170	190	210	210	205		里加直線紋 RIGA
UA97	A6		135	135	160	180	180	175		絲馬特 SMART

※ 制式系統櫥櫃做法以本牌價表計價，特殊做法或特殊造型加工，另外議價
※ 8mm板料封邊，每才再加 15 元 ，基本才數：1.5才
※ 8mm肚板門區隔加工費，每一區隔加20元/才
※ 18mm中立板雙面排孔，每才加5元　非規格孔位，每才再加5元
※ 25mm板料鑽孔，每才加10元　雙面或非規格孔位，每才再加5元
※ 門板對花《直紋或橫紋》以1.2倍計價
※ 大板對花《上下且左右 或 裁切尺寸不同》以2倍計價 (尺寸限於大板寬度以內)
※ 玻璃門板加價 強化玻門，每才加50元
※ 自備中肚部份，一律現有牌價每才扣35元
※ 門板鉸鍊孔費用，每孔加5元
※ 非本公司板料代鉸鍊孔，每孔加50元
※手工封邊以實價每片計價:
8/18mm規格板(板料短邊<60mm)：2長、2長1短或4E封，每片加350元；其餘每片加250元。
※ 4E框鐵網門費用只含框材及組合代加工，不含中肚鐵網；如需包裝請事先告知，包裝費:50元/片

※ 以上價格不含五金配件。(五金配件價格，請參考常備五金配件實價表)
1、交貨方式:不代運輸，恕無法寄放。
2、報價有效期間:114/12/26~115/03/25。

葳禾實業有限公司

板料牌價表

編號:114122601

HORNG CHANG 色號	表面處理	8mm 背板 不封邊	18mm 櫃體 封PVC	18mm 4E門板 封ABS	18mm 4E H型 5mm清玻門	18mm 4E 框型 5mm清玻門	18mm 4E 框型 肚板門	18mm 4E框鐵網門 (不含鐵網)	25mm 封ABS
	基本才數	1才	1才	1.5才	3才	3才	3才	3才	2才
S0506	ST36	85	105	120	190	220	220	215	170
S1023	ST36	85	105	120	190	220	220	215	170
S1202	ST36	85	105	120	190	220	220	215	170
S1206	ST36	85	105	120	190	220	220	215	170
S1406	ST12	85	105	120	190	220	220	215	170
S1407	ST12	85	105	120	190	220	220	215	170
S3083	ST12	85	105	120	190	220	220	215	170
S3084	ST12	85	105	120	190	220	220	215	170
S3298	ST12	85	105	120	190	220	220	215	170
S3299	ST12	85	105	120	190	220	220	215	170
S3474	ST12	85	105	120	190	220	220	215	170
S3475	ST12	85	105	120	190	220	220	215	170
I1931	ST36	85	105	120	190	220	220	215	170
I3361	ST12	85	105	120	190	220	220	215	170
L3371	ST12	85	105	120	190	220	220	215	170
L3372	ST12	85	105	120	190	220	220	215	170
L3374	ST12	85	105	120	190	220	220	215	170
P3385	ST12	85	105	120	190	220	220	215	170
P3386	ST12	85	105	120	190	220	220	215	170
P3387	ST12	85	105	120	190	220	220	215	170

※ 制式系統櫥櫃做法以本牌價表計價，特殊做法或特殊造型加工，另外議價
※ 櫃體前緣1長封ABS，每才加5元　2長封ABS，每才加10元；
若非CLEAF板料指定封1mmCLEAF邊條，18mm每才再加5元，25mm每才加 10元，50mm每才加15元
※ 8mm肚板門區隔加工費，每一區隔加20元/才
※ 18mm中立板雙面排孔，每才加5元　非規格孔位，每才再加5元
※ 25mm板料鑽孔，每才加10元　雙面或非規格孔位，每才再加5元
※ 門板對花《直紋或橫紋》以1.2倍計價
※ 大板對花《上下且左右 或 裁切尺寸不同》以2倍計價（尺寸限於大板寬度以內）
※ 8mm板料封邊，每才加 15 元，基本才數：1.5才
※ 玻璃門板加價 強化玻門，每才加50元
※ 自備中肚部份，一律現有牌價每才扣35元
※ 門板鉸鍊孔費用，每孔加5元
※ 非本公司板料代鉸鍊孔，每孔加50元
※手工封邊以實價每片計價:
8/18/25mm規格板(板料短邊<60mm)：2長、2長1短或4E封，每片加350元；其餘每片加250元。
※ 4E框鐵網門費用只含框材及組合代加工，不含中肚鐵網；如需包裝請事先告知，包裝費:50元/片

※ 以上價格不含五金配件。(五金配件價格，請參考常備五金配件實價表)
1、交貨方式:不代運輸，恕無法寄放。
2、報價有效期間:114/12/26~115/03/25。

葳禾實業有限公司

板料牌價表

編號:114122601

HORNG CHANG 色號	表面處理	8mm	18mm	18mm	18mm	18mm	18mm	18mm	25mm
		背板	櫃體	4E門板	4E H型	4E 框型	4E 框型	4E框鐵網門	封ABS
		不封邊	封PVC	封ABS	5mm清玻門	5mm清玻門	肚板門	(不含鐵網)	
	基本才數	1才	1才	1.5才	3才	3才	3才	3才	2才
G5527	SM	85	110	125	195	225	225	220	170
G5527	ST68	85	110	125	195	225	225	220	170
G6505	ST68	85	110	125	195	225	225	220	170
G6506	ST68	85	110	125	195	225	225	220	170
G6507	ST68	85	110	125	195	225	225	220	170
G5527	SW	85	110	125	195	225	225	220	170
G6505	SW	85	110	125	195	225	225	220	170
G6506	SW	85	110	125	195	225	225	220	170
G6507	SW	85	110	125	195	225	225	220	170
G6505	SMP	95							
G6506	SMP	95							
G6507	SMP	95							
G6505	SMPP		125	140	210	240	240	235	190
G6506	SMPP		125	140	210	240	240	235	190
G6507	SMPP		125	140	210	240	240	235	190
S5002	SMP	90							
S5003	SMP	90							
S5004	SMP	90							
S5002	SMPP		120	135	205	235	235	230	185
S5003	SMPP		120	135	205	235	235	230	185
S5004	SMPP		120	135	205	235	235	230	185

※ 制式系統櫥櫃做法以本牌價表計價，特殊做法或特殊造型加工，另外議價
※ 櫃體前緣1長封ABS，每才加5元　2長封ABS，每才加10元；
若非CLEAF板料指定封1mmCLEAF邊條，18mm每才再加5元，25mm每才加 10元，50mm每才加15元
※ 8mm肚板門區隔加工費，每一區隔加20元/才
※ 18mm中立板雙面排孔，每才加5元　非規格孔位，每才再加5元
※ 25mm板料鑽孔，每才加10元　雙面或非規格孔位，每才再加5元
※ 門板對花《直紋或橫紋》以1.2倍計價
※ 大板對花《上下且左右 或 裁切尺寸不同》以2倍計價(尺寸限於大板寬度以內)
※ 8mm板料封邊，每才加 15 元，基本才數：1.5才
※ 玻璃門板加價 強化玻門，每才加50元
※ 自備中肚部份，一律現有牌價每才扣35元
※ 門板鉸鍊孔費用，每孔加5元
※ 非本公司板料代鉸鍊孔，每孔加50元
※手工封邊以實價每片計價:
8/18/25mm規格板(板料短邊<60mm)：2長、2長1短或4E封，每片加350元；其餘每片加250元。
※ 4E框鐵網門費用只含框材及組合代加工，不含中肚鐵網；如需包裝請事先告知，包裝費:50元/片

※ 以上價格不含五金配件。(五金配件價格，請參考常備五金配件實價表)
1、交貨方式:不代運輸，恕無法寄放。
2、報價有效期間:114/12/26~115/03/25。

葳禾實業有限公司

板料牌價表

編號:114122601

色號	表面處理	8mm	18mm	18mm	18mm	18mm	18mm	18mm	25mm
		背板	櫃體	4E門板	4E H型	4E 框型	4E 框型	4E框鐵網門	封ABS
		不封邊	封PVC	封ABS	5mm清玻門	5mm清玻門	肚板門	(不含鐵網)	
	基本才數	1才	1才	1.5才	3才	3才	3才	3才	2才
※ Longland									
L3267	H	80	100	115	185	215	215	210	160
L3461	H	80	100	115	185	215	215	210	160
L3612	H	80	100	115	185	215	215	210	160
※ JANGMEI									
JM513	T2	80	100	115	185	215	215	210	160
JM541	S2	80	100	115	185	215	215	210	160
JM545	S2	80	100	115	185	215	215	210	160
JM557	NA	80	100	115	185	215	215	210	160
JM558	NA	80	100	115	185	215	215	210	160
JM559	NA	80	100	115	185	215	215	210	160
JM221	TX	85	105	120	190	220	220	215	170
JM222	TX	85	105	120	190	220	220	215	170
JM223	TX	85	105	120	190	220	220	215	170
JM224	TX	85	105	120	190	220	220	215	170
JM226	TX	85	105	120	190	220	220	215	170
JM227	TX	85	105	120	190	220	220	215	170
JM321	TX	85	105	120	190	220	220	215	170
JM322	TX	85	105	120	190	220	220	215	170
JM394	TX	85	105	120	190	220	220	215	170
JM230	F	85	105	120	190	220	220	215	170
JM230	NA	85	105	120	190	220	220	215	170
JM231	T2	85	105	120	190	220	220	215	170

※ 制式系統櫥櫃做法以本牌價表計價，特殊做法或特殊造型加工，另外議價
※ 櫃體前緣1長封ABS，每才加5元　2長封ABS，每才加10元；
若非CLEAF板料指定封1mmCLEAF邊條，18mm每才再加5元，25mm每才加 10元，50mm每才加15元
※ 8mm肚板門區隔加工費，每一區隔加20元/才
※ 18mm中立板雙面排孔，每才加5元　非規格孔位，每才再加5元
※ 25mm板料鑽孔，每才加10元　雙面或非規格孔位，每才再加5元
※ 門板對花《直紋或橫紋》以1.2倍計價
※ 大板對花《上下且左右 或 裁切尺寸不同》以2倍計價（尺寸限於大板寬度以內）
※ 8mm板料封邊，每才加 15 元，基本才數：1.5才
※ 玻璃門板加價 強化玻門，每才加50元
※ 自備中肚部份，一律現有牌價每才扣35元
※ 門板鉸鍊孔費用，每孔加5元
※ 非本公司板料代鉸鍊孔，每孔加50元
※手工封邊以實價每片計價:
8/18/25mm規格板(板料短邊<60mm)：2長、2長1短或4E封，每片加350元；其餘每片加250元。
※ 4E框鐵網門費用只含框材及組合代加工，不含中肚鐵網；如需包裝請事先告知，包裝費:50元/片

※ 以上價格不含五金配件。(五金配件價格，請參考常備五金配件實價表)
1、交貨方式:不代運輸，恕無法寄放。
2、報價有效期間:114/12/26~115/03/25。

葳禾實業有限公司

發泡板實價表(無折扣)

編號:114122601

色號	表面處理	5mm	18mm	18mm				
		背板	櫃體	門板				
		不封邊	封PVC	封ABS				
	基本才數	1才	1才	2才				
W019	光滑面	110	190	200				

※ 材質:18mm 4尺*8尺 南亞硬殼發泡板-單面貼膜（光滑面）

※ 材質:5mm 4尺*8尺 南亞實心發泡板#背板（霧面）

※ 制式系統櫥櫃做法以本牌價表計價，特殊做法或特殊造型加工，另外議價。

※ 櫃體前緣1長封ABS，每才加5元 ； 2長封ABS，每才加10元。

若指定封1mm CLEAF邊條，每才再加5元。

※ 18mm中立板雙面排孔，每才加5元 ； 非規格孔位，每才再加5元 。

※ 5mm板料封邊，每才加 15 元，基本才數：1.5才

※ 門板鉸鍊孔費用，每孔加5元 。

※手工封邊 5/18mm規格板(板料短邊<60mm)：2長、2長1短或4E封，每片加350元；其餘每片加250元。

※ 以上價格不含五金配件。(五金配件價格，請參考常備五金配件實價表)

1、交貨方式:不代運輸，恕無法寄放。

2、報價有效期間:114/12/26~115/03/25。

※本報價隨原物料價格變動，機動調整。並即時通知調整時間。

葳禾實業有限公司

特殊加工實價表(無折扣)

編號:114122601

	規格(有封邊；單位mm)				單價		
					18/25mm	8mm	40/50mm
制式造型加工	導圓¼圓	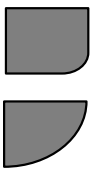	廠模	R20、R30、R50	350	400	750
				R80、R100、R150、R200、R250、R300	400	450	1100
				廠模導圓折扣：單板第二個導圓起，每式折扣100元。(限同規格尺寸)			
			客製	≦R450	550	600	1100
				R451~R750	750	850	1500
				R751~R1200	1000	1150	1900
	切角	加工尺寸計算如下圖A+B 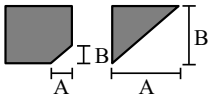	加工尺寸	≦600（與R角一體時，依板外造型計價）	400	450	1100
				601~2400	依板外造型加工計價		

板外造型加工	圖示					
	L型	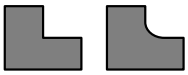	斜L型	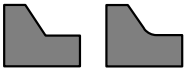	正圓 橢圓	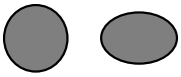
	凹型	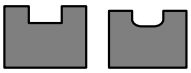	斜凹型		半圓 子彈型	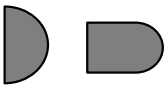
	く型	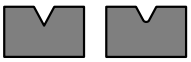	內弧型	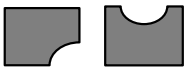	內拱型	

加工尺寸計算如下圖A+B

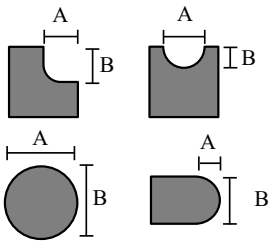

加工尺寸(單位mm)	單價				
	不封邊		有封邊		
	8/18/25mm	40/50mm	18/25mm	8mm	40/50mm
≦900	350	700	550	600	1100
901~1500	450	950	750	850	1500
1501~2400	650	1200	1000	1150	1900

板內開孔加工	圖示					
	開圓孔	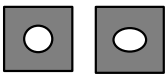	開方孔	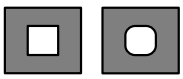	拱型孔	

加工尺寸計算如下圖A+B

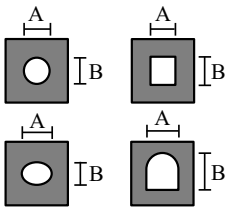

加工尺寸(單位mm)	單價				
	不封邊		有封邊		
	8/18/25mm	40/50mm	18/25mm	8mm	40/50mm
≦900	400	900	650	700	1300
901~1500	500	1150	850	950	1750
1501~2400	700	1300	1100	1250	2200

※打型處內角皆有刀具順圓，可手工刻尖；
板厚≦26mm：≧90度角每角加價 50元，＜90度角每角加價100元；
板厚＞26mm：≧90度角每角加價100元，＜90度角每角加價150元；圓弧交接處另計。
※若加工板料過小(短邊＜250mm)或板料過大(短邊＞1200mm或長邊＞2400mm)時，價格另計。
※不規則多變、合自備模板或自備電子檔打型加工，須另詢價。

※報價有效期間：114/12/26~115/03/25。
※本報價隨原物料價格變動，機動調整。並即時通知調整時間。

葳禾實業有限公司

特殊加工實價表(無折扣)

編號:114122601

板面處洗溝加工	客製背板溝 (指定背板溝樣式)	限溝寬9、10mm	條	120
		※非板面全長以特殊洗溝計價		
	推門軌道溝 (冂、V、T型軌道)	限溝寬10mm	條	120
		※非板面全長以特殊洗溝計價		
	【格外洗溝】 燈溝 口型補強鋁條溝 活動書櫃軌道溝	≦2400mm	條	180
		≧2401mm	條	360
		※限溝≦24mm ※非板面全長以特殊洗溝計價		
	特殊洗溝(板面)	≦1200mm	條	180
		1201~2400mm	條	240
		※溝寬>24mm以洗薄計價 ※中斷溝每條加價60元(背溝除外) ※板長＞2400mm須另詢價		
常用櫃體加工	L轉櫃造型加工 (有R角依打型計價)	限18/25mm	式	600
		※加工尺寸>1500mm以打型計價		
	抽門合廠模造型加工	限18/25mm	式	400
	側板炭凹(擋板設計)	限18mm且不封邊	式	200
	結合鑽孔	抽身指定KD	組	80
		鍵門與鍵板	條	80
		18mm平面榫接	條	80
		18mm美背	片	160
		中立板	片	160
	板厚處切斜邊封ABS	18mm	CM	5
		25mm	CM	7
		※切斜邊基本40cm； 超過120cm以120cm計價 ※非制式做法須另詢價		
板料修改	18mm板料修改	封PVC	M	60
		封ABS	M	70
	25mm板料修改	封ABS	M	80
	40/50mm板料修改	封ABS	M	150
	※每邊基本修改長度:1米，不足0.5米以0.5米進位			

特殊加工加價	埋入把手孔	板面埋把手	個	200
		片型把手	個	200
		半月型把手	個	300
		※把手超過1米或特殊加工者價格另計		
	炭鋁邊把手 (五金另計)	≦1200mm	支	160
		≧1201mm	支	250
		只洗鋁邊把手溝	條	80
	鋁抽用板材邊溝	限18mm板洗薄2mm	條	100
		※溝寬＞20mm或非板面全長須另詢價		
	埋五金圓孔 (Φ30~86，不封邊) (限18/25mm)	不穿透	孔	200
		穿透孔	孔	300
	小調整腳孔		孔	50
	輕型ST輪孔		孔	80
	重型ST輪孔		孔	100
	活動書櫃導輪孔		孔	130
	隱藏式層板螺絲孔 (限25mm)		孔	100
	重型隱藏式層板螺絲孔		孔	300
	隱藏式回歸滑軌加工		組	350
	特殊U型玻抽加工		組	700
	T螺床組加工		組	500

※報價有效期間：114/12/26~115/03/25。

※本報價隨原物料價格變動，機動調整。並即時通知調整時間。

葳禾實業有限公司

造型把手實價表(無折扣)

編號:**114122601**

	把手款式	單價(元)	把手款式	單價(元)
SF系列把手（軟成型封邊把手）	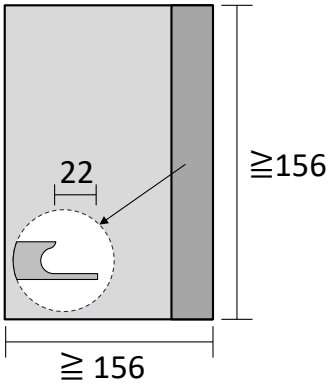 **SFJA**(全J型把手)	**8.5/cm**	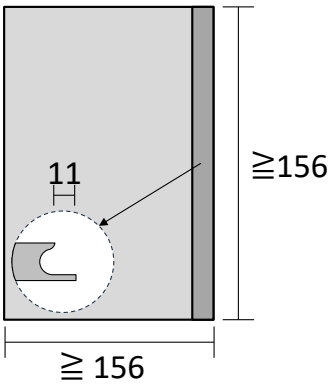 **SFJD**(短J型把手)	**8.5/cm**
	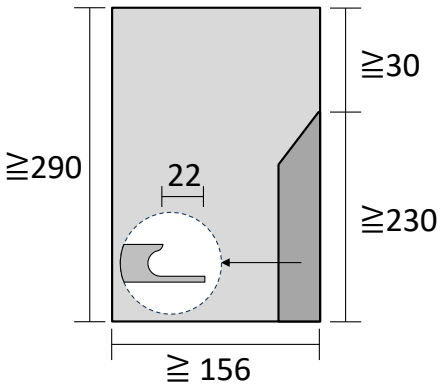 **SFJB**(半J型把手)	**8.5/cm**	※加工限制：板厚限18板。 SFJB及SFJC，板長至少290mm。 ※基本長度：40cm。(不足40cm以40cm計價) ※SFJB及SFJC以板料邊長計價，非把手長。 ※門板對花：板材費以2倍計價。 ※造型把手長度修改：$200元/式。 (門板裁一刀，補封邊)	
	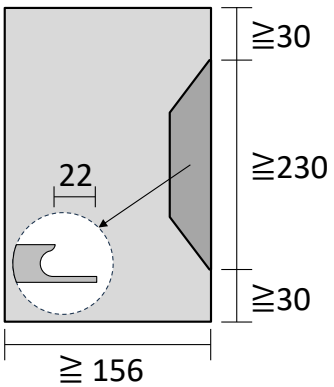 **SFJC**(中J型把手)	**8.5/cm**		
	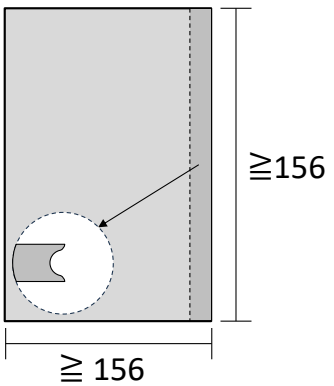 **SFCA**(全C型把手)	**8.5/cm**		

※報價有效期間：114/12/26~115/03/25。

※本報價隨原物料價格變動，機動調整。並即時通知調整時間。

葳禾實業有限公司

特殊加工實價表(無折扣)

編號:114122601

18mm 造型把手	L1A、L5A	≦600mm	式	1100
		※加工長每增加400mm為單位，加價$300元		
	Y5IA、Y5LA、Y5CA V5IA、V5LA、V5CA U5IA、U5LA、U5CA	≦600mm	式	1500
		601~900mm	式	1650
		901~1200mm	式	1800
		1201~1800mm	式	2100
		1801~2400mm	式	2400
		≧2401mm	式	2700
	Y5JA、Y5KA U5JA、U5KA V5JA、V5KA	≦600mm	式	1600
		601~900mm	式	1750
		901~1200mm	式	1900
		1201~1800mm	式	2200
		1801~2400mm	式	2500
		≧2401mm	式	2800
	Y1A、U1A、V1A	200mm	式	1200
		400mm	式	1350
		600mm	式	1500
	鋁片烤漆費用加價 (黑色或白色)	≦600mm	式	200
		≧601mm	式	300
	※造型把手指縫D≧51mm需加收打型費			
	崁凹斜把手	≦600mm	式	1000
		601~900mm	式	1150
		901~1200mm	式	1300
		1201~1800mm	式	1600
		1801~2400mm	式	1900
		≧2401mm	式	2200
	崁凹鋁把手 (不含五金)	≦600mm	式	550
		601~900mm	式	700
		901~1200mm	式	850
		1201~1800mm	式	1000
		1801~2400mm	式	1150
		≧2401mm	式	1300
	※把手樣式限配:型號 050B 或 028 鋁把手			

N1A	≦1200mm	式	1100
	≧1201mm	式	1400
N5IA、N5LA、N5CA	≦600mm	式	1700
	601~900mm	式	1850
	901~1200mm	式	2000
	1201~1800mm	式	2300
	1801~2400mm	式	2600
	≧2401mm	式	2900
N5JA、N5KA	≦600mm	式	1800
	601~900mm	式	1950
	901~1200mm	式	2100
	1201~1800mm	式	2400
	1801~2400mm	式	2700
	≧2401mm	式	3000
缺角斜把手、 帆船(半弧)型把手	200mm	式	600
	400mm	式	650
	600mm	式	700
	601~1200mm	式	900
	1201~2400mm	式	1200
	≧2401mm	式	1500
水平一體把手	100mm	式	2050
	200mm	式	2200
	300mm	式	2350
三角一體把手	R40	式	1600
1/4圓一體把手	R40	式	1600
1/2圓一體把手	R40	式	1800
心型一體把手	80mm	式	1800
方型一體把手	80mm	式	1800
六角一體把手	90mm	式	1800
菱型一體把手	100mm	式	1800
沙漏一體把手	150mm	式	1800
微笑一體把手	200mm	式	1800
	400mm	式	1950
	600mm	式	2100

※報價有效期間：114/12/26~115/03/25。

※本報價隨原物料價格變動，機動調整。並即時通知調整時間。

葳禾實業有限公司

常備五金配件實價表(無折扣)

編號:114122601

滑軌	3M52G輕拉力中型三截緩衝式滑軌 250mm	組	295
	3M52G輕拉力中型三截緩衝式滑軌 300mm	組	300
	3M52G輕拉力中型三截緩衝式滑軌 350mm	組	305
	3M52G輕拉力中型三截緩衝式滑軌 400mm	組	310
	3M52G輕拉力中型三截緩衝式滑軌 450mm	組	315
	3M52G輕拉力中型三截緩衝式滑軌 500mm	組	320
	3M52G輕拉力中型三截緩衝式滑軌 600mm	組	330
	1B68新省力-隱藏式緩衝滑軌 250、300、350、400、450、500mm	組	500
	1B68新省力-隱藏式緩衝滑軌 550、600mm	組	550
吊衣桿	吊衣桿 400mm	支	95
	吊衣桿 450mm	支	95
	吊衣桿 500mm	支	95
	吊衣桿 600mm	支	100
	吊衣桿 800mm	支	110
	吊衣桿 900mm	支	120
	吊衣桿 1000mm	支	130
	吊衣桿 1200mm	支	155
	吊衣桿 1500mm	支	195
	轉角L型吊衣桿 1000mm	組	395
	上裝式U型吊桿座	個	70
推拉門五金	重型ST上輪	個	140
	重型ST下輪	個	180
	輕型ST上輪	個	90
	輕型ST下輪	個	105
	推門冂V軌道 (基本米數：2M)	M	70
	推門T型軌道 (基本米數：2M)	M	110
	毛刷條	M	55

五金配件	木榫 8*30mm	個	1
	木榫 8*30mm (3500支)	包	1925
	木榫 8*50mm	個	2
	木榫 8*50mm (2000支)	包	2000
	TITUS 桶身結合器(KD)	組	10
	KD孔蓋	個	2
	固定隔板結合器(金屬)	組	22
	吊掛器(吊櫃掛鉤)(左或右)	個	25
	調整腳	支	15
	鋁合金隔板托 3mm	個	3.5
	L固定片	個	15
	肚臍鎖 (孔19/22mm)	個	100
	肚臍鎖 (孔19/38mm)	個	150
	鏡夾(白色)	個	10
	補土筆	支	85
螺絲	隱藏式承板螺絲	支	100
	長螺絲 (平頭 φ8*4.2*50mm)	支	2
	桶身結合螺絲(平頭 φ8*4.2*31mm)	支	2
	調整腳/滾珠滑軌螺絲 (平頭 φ8*4.2*16mm)	支	1.5
	blum 鉸鍊底座螺絲 (平頭 φ7.5*4.8*18mm)	支	1.5
	TITUS 可調鉸鍊底座螺絲 (厚圓 φ9.1*5.2*18mm)	支	2
	六角壁釘螺絲 (φ7.5*6.5*67mm)	支	6
	床組T螺	組	20
其他	科技泡棉 W10*H42*D3cm	條	60
	3M魔利傢俱保養蠟 (660ML)	罐	265

※報價有效期間：114/12/26~115/03/25。

※本報價隨原物料價格變動，機動調整。並即時通知調整時間。

葳禾實業有限公司

常備五金配件實價表(無折扣)

編號:114122601

鉸鍊系列	代號	品名 (鉸鍊S+N)	單位	單價
TITUS 鉸鍊	A1TT006A-H33	TITUS TGE 6分 緩衝鉸鍊+H33底座 (適用18~22mm板厚)	個	82
	A1TT003A-H33	TITUS TGE 3分 緩衝鉸鍊+H33底座	個	87
	A1TT001A-H42	TITUS TGE 入柱 緩衝鉸鍊+H42底座	個	92
	A1TT009A-H33	TITUS TGE 負90度 緩衝鉸鍊+H33底座	個	152
	A1TT008-H33	TITUS TE 170度 鉸鍊+H33底座	個	158
	A1TT908	TITUS GTL 170度 緩衝背包	個	108
blum 鉸鍊	A134006-1	blum 四代 6分 鉸鍊+底座	個	51
	A134003-1	blum 四代 3分 鉸鍊+底座	個	76
	A134001-1	blum 四代 入柱 鉸鍊+底座	個	96
	A134106-1	blum 四代 6分 厚門鉸鍊+底座	個	133
	A134009-1	blum 四代 負90度 鉸鍊+底座	個	202
	A134008-1	blum 四代 170度 鉸鍊+底座	個	208
	A133906	blum 6分 緩衝背包	個	68
	A133903	blum 3分 緩衝背包	個	88
	A133901	blum 入柱 緩衝背包	個	118
鉸鍊螺絲	A320015	TITUS 可調鉸鍊底座螺絲 (φ9.1*5.2*18mm)	支	2
	A320015-P	TITUS 可調鉸鍊底座螺絲 (φ9.1*5.2*18mm) (3000支)	包	4200
	A320002	blum 鉸鍊底座螺絲(φ7.5*4.8*18mm)	支	1.5
	A320002-P	blum 鉸鍊底座螺絲(φ7.5*4.8*18mm) (250支)	包	250
	A320002-PS	blum 鉸鍊底座螺絲(φ7.5*4.8*18mm) (2500支/10包)	箱	2250
		板料鉆鉸鍊孔費用	個	5
		非本公司板料代鉆鉸鍊孔	個	50

※報價有效期間:114/12/26~115/03/25。

※本報價隨原物料價格變動,機動調整。並即時通知調整時間。

葳禾實業有限公司

外訂品實價表(無折扣)

編號:114122601

鋁把手	鋁把手 197mm (型號：050、055)			支	120	玻璃	5mm 茶色玻璃 強化	才	165
	鋁把手 297mm (型號：050、055)			支	140		5mm 茶色玻璃 磨光邊 強化	才	210
	鋁把手 357mm (型號：050、055)			支	150		5mm 黑色玻璃 強化	才	165
	鋁把手 397mm (型號：050、055)			支	160		5mm 黑色玻璃 磨光邊 強化	才	210
	鋁把手 447mm (型號：050、055)			支	180		5mm 灰色玻璃 強化	才	165
	鋁把手 497mm (型號：050、055)			支	200		5mm 灰色玻璃 磨光邊 強化	才	210
	鋁把手 597mm (型號：050、055)			支	230		5mm 清玻強化全玻門	才	200
	鋁把手 797mm (型號：050、055)			支	290		8mm 清玻璃 磨光邊 強化	才	220
	鋁把手 897mm (型號：050、055)			支	315		5mm 無銅鏡 磨光邊	才	185
	鋁把手 997mm (型號：050、055)			支	345		5mm 茶鏡 磨光邊	才	230
	鋁把手 197mm (型號：028)			支	135		5mm 黑鏡 磨光邊	才	230
	鋁把手 297mm (型號：028)			支	160		※玻璃製品基本才數：3才		
	鋁把手 357mm (型號：028)			支	220				
	鋁把手 397mm (型號：028)			支	230	中肚：烤漆鐵網	擴張網-菱形 (1.6*10*21mm，不含烤漆)	才	150
	鋁把手 447mm (型號：028)			支	250		沖孔網-圓孔 (1.6*6*9mm，不含烤漆)	才	330
	鋁把手 497mm (型號：028)			支	270		※加工:鐵網指定色烤漆處理/才	才	60
	鋁把手 597mm (型號：028)			支	315		※基本才數：3才		
	鋁把手 797mm (型號：028)			支	415				
	鋁把手 897mm (型號：028)			支	470				
	鋁把手 997mm (型號：028)			支	550				
	鋁把手裁切工資(格外尺寸)			刀	55				
訂製分隔片	訂製分隔片	8mm	H 60~120mm (限1米以內)	片	180				
		8mm	H 121~200mm	洞	150				
		18mm	H 60~200mm						
	※板料及加工費分開計算（板料基本1才）								
	※導圓、斜接或特殊組合另詢價								

※報價有效期間：114/12/26~115/03/25。

※本報價隨原物料價格變動，機動調整。並即時通知調整時間。

葳禾實業有限公司

50 mm 蜂巢板實價表(無折扣)

編號:114122601

色號		表面處理	單位	單價(元)	備註
HORNG CHANG	S0506、S1023、S1202、S1206、S1406、S1407、S3083、S3084、S3298、S3299、S3474、S3475、I1931、I3361、L3371、L3372、L3374、P3385、P3386、P3387	ST12 ST36	才	380	※基本才數：3 才 ※最小規格尺寸 寬度：90mm以上 ※最大規格尺寸: 寬度：1200mm 長度：3130mm ※正常作法為四邊角材，角材補強需加價，角材寬度均以50mm為一單位 1:追加1支角材，每才加價25元 2:追加2支角材，每才加價55元 3:追加3支角材或全填滿，每才加價85元 4:不規則形狀造型均以填滿計價 ※另提供8mm、18mm、25mm板貼合，兩片貼合加工費每才70元，基本才數：4才 ※短邊≦200mm以下，一律角料全填滿計價 ※手工封邊(蜂巢板或貼合板短邊<90mm) 2長、2長1短或4E封：每片加價450元； 其餘：每片加價300元 ※可雙面不同色，以單價較高的色號計價 ※運費另計價 ※造型加工板料過小或過大超過NC、特殊造型樣式.請另詢價
	G5527、G6505、G6506、G6507 S5002、S5003、S5004	SM SW ST68 SMP	才	390	
Longland	L3267、L3461、L3612	H	才	380	
JANGMEI	JM513、JM541、JM545、JM557、JM558、JM559、JM221、JM222、JM223、JM224、JM226、JM227、JM321、JM322、JM394、JM230、JM231	T2 S2 NA TX F			
EGGER	H1145、H1277、H3047、H3165、H3433、H3700、H3710、H3730、W928	ST9 ST10 ST12 ST22	才	380	
	F800、U115、U125、U211、U325、U502、U505、U604、U638、U702、U705、U708、U727、*U741、U780、U899	ST9	才	390	
	F416、F417、F433、F637、F638	ST10			
	F642、F649	ST16			
	U702、U727、H3152、H3157、H3158、H3349、W1000	ST19			
	F7024、F7025、U779、U7123、U7111、F7036	STU1 STU8 STV3			
	U998、W1000	ST38	才	410	
	H3311、*H3339	ST28			
	H1369	ST40			
	F235、F243、F244	ST76			
SKIN	K2479、K2480、K2481、K512	AR	才	410	
	K2528、K4757、K4758、K5450、K5451、K6577、K570、K571	CB			
	K4755、K6572	SX			
	K6679、K6680	SW			
	K590	DE			

※以上價格為含稅價，實價無折扣。

※40mm蜂巢板與50mm蜂巢板同價

※ 註＊表示板料無同色ABS(1*55mm)封邊條

1、材質：紙質為蜂巢式芯材+雙面貼合8mm塑合板+四邊框架5CM夾板角料。

2、交貨期：本產品為外訂品，因交貨期無法確定，請儘早下單以免延誤交貨。

3、交貨方式：不代運輸，請恕無法寄放。

4、報價有效期間：114/12/26~115/03/25。

※本報價隨原物料價格變動，機動調整。並即時通知調整時間。

葳禾實業有限公司

格柵門實價表(無折扣)

編號:114122601

色號		表面處理	單位	單價(元)	備註
HORNG CHANG	S0506、S1023、S1202、S1206、S1406、S1407、S3083、S3084、S3298、S3299、S3474、S3475、I1931、I3361、L3371、L3372、L3374、P3385、P3386、P3387	ST12 ST36	才	730	※基本才數：4才 ※制式規格： (一)門寬≦600mm (二)格柵條：(與底材同色) 8mm板： 條寬20mm，間距20mm 左右各留邊 5~24mm 18mm板：(每才加價30元) 條寬20mm，間距20mm 左右各留邊 20~39mm (三)簍空格柵門： 簍空方孔固定邊寬留80mm(尺寸均分) 開孔數依門高區分如下: 610mm以下，開 1 孔 611~1140mm，開 2 孔 1141~1670mm，開 3 孔 1671~2200mm，開 4 孔 2201mm以上，開 5 孔 開方孔加工，每孔 $500 元 (指定開孔樣式者，以打型計價) ※格柵條長度不足300mm，每才加價$120元 ※特殊規格： 指定格柵條寬、間距者， 加工費與材料費分開計價 特殊規格加工費如下: 格柵條≦3條，加工費每才 $330 元 格柵條≧4條，加工費每才 $660 元 ※格柵對線： 格柵線條需上下或左右對齊，每才加價$100元 ※另售格柵條(定規如下，不可調整) 加工費：每條$350元(板料費另計) 厚度：8mm 或 18mm 長度：2790mm 條寬：20mm 封邊：4邊封ABS ※加工板料過小或過大超過NC、特殊造型樣式.請另詢價
	G5527、G6505、G6506、G6507 S5002、S5003、S5004	SM SW ST68 SMP	才	760	
Longland	L3267、L3461、L3612	H	才	730	
JANGMEI	JM513、JM541、JM545、JM557、JM558、JM559、JM221、JM222、JM223、JM224、JM226、JM227、JM321、JM322、JM394、JM230、JM231	T2 S2 NA TX F			
EGGER	H1145、H1277、H3047、H3165、H3433、H3700、H3710、H3730、W928	ST9 ST10 ST12 ST22	才	760	
	F800、U115、U125、U211、U325、U502、U505、U604、U638、U702、U705、U708、U727、U741、U780、U899	ST9			
	F416、F417、F433、F637、F638	ST10			
	F642、F649	ST16			
	U702、U727、H3152、H3157、H3158、H3349、W1000	ST19			
	F7024、F7025、U779、U7123、U7111、F7036	STU1 STU8 STV3			
	U998、W1000	ST38	才	780	
	H3311、H3339	ST28			
	H1369	ST40			
	F235、F243、F244	ST76			
SKIN	K2479、K2480、K2481、K512	AR	才	780	
	K2528、K4757、K4758、K5450、K5451、K6577、K570、K571	CB			
	K4755、K6572	SX			
	K6679、K6680	SW			
	K590	DE			

※以上為規格品的報價(已含材料費)，價格為含稅價，實價無折扣

1、材質：底材為18mm系統板，面貼8mm系統板飾條，完成板厚約26mm，注意鉸鍊五金規格

2、交貨期：本產品為外訂品，因交貨期較長，請儘早下單以免延誤交貨。

3、交貨方式：不代運輸，請恕無法寄放。

4、報價有效期間：114/12/26~115/03/25。

※本報價隨原物料價格變動，機動調整。並即時通知調整時間。

葳禾實業有限公司

細框浮雕門實價表(無折扣)

編號:114122601

色號		表面處理	單位	單價(元)	備註
HORNG CHANG	S0506、S1023、S1202、S1206、S1406、S1407、S3083、S3084、S3298、S3299、S3474、S3475、I1931、I3361、L3371、L3372、L3374、P3385、P3386、P3387	ST12 ST36	才	440	※基本才數：4才 ※規格尺寸： 寬度：197~600mm 長度：200~2400mm 邊框：15mm(含)以上 ※浮雕打型費 開孔：依打型牌價收費。 ※非規尺寸、加工板料過小或過大超過NC、特殊造型樣式.請另詢價
	G5527、G6505、G6506、G6507 S5002、S5003、S5004	SM SW ST68 SMP	才	460	
Longland	L3267、L3461、L3612	H	才	440	
JANGMEI	JM513、JM541、JM545、JM557、JM558、JM559、JM221、JM222、JM223、JM224、JM226、JM227、JM321、JM322、JM394、JM230、JM231	T2 S2 NA TX F			
EGGER	H1145、H1277、H3047、H3165、H3433、H3700、H3710、H3730	ST10 ST12 ST22	才	460	
	F800、U115、U125、U211、U325、U502、U505、U604、U638、U702、U705、U708、U727、U741、U780、U899、W928	ST9			
	F416、F417、F433、F637、F638	ST10			
	F642、F649	ST16			
	U702、U727、H3152、H3157、H3158、H3349、W1000	ST19			
	F7024、F7025、U779、U7123、U7111、F7036	STU1 STU8 STV3			
	U998、W1000	ST38	才	480	
	H3311、H3339	ST28			
	H1369	ST40			
	F235、F243、F244	ST76			
SKIN	K2479、K2480、K2481、K512	AR	才	480	
	K2528、K4757、K4758、K5450、K5451、K6577、K570、K571	CB			
	K4755、K6572	SX			
	K6679、K6680	SW			
	K590	DE			

※以上為規格品的報價(已含材料費，未含浮雕打型費)，價格為含稅價，實價無折扣。

1、材質：底材為18mm系統板，面貼8mm系統板浮雕，完成板厚約26mm，注意鉸鍊五金規格。

2、交貨期：本產品為外訂品，因交貨期較長，請儘早下單以免延誤交貨。

3、交貨方式：不代運輸，請恕無法寄放。

4、報價有效期間：114/12/26~115/03/25。

※本報價隨原物料價格變動，機動調整。並即時通知調整時間。

葳禾實業有限公司

拱型框造型門實價表(無折扣)

編號:114122601

色號		表面處理	單位	單價(元)	備註
HORNG CHANG	S0506、S1023、S1202、S1206、S1406、S1407、S3083、S3084、S3298、S3299、S3474、S3475、I1931、I3361、L3371、L3372、L3374、P3385、P3386、P3387	ST12 ST36	才	450	※基本才數：5才 ※尺寸限制： 寬度≦500mm 或 高度≦1800mm 超過尺寸，另加價30元/才 ※邊框尺寸：60mm、70mm、80mm （尺寸不一或客製邊框，另加價200元/片） （門尺寸超過限制時，邊框建議80mm以上） ※框條水平區隔，每一區隔加80元/才 （垂直區隔無法施作） ※肚材面貼裝飾條： 條寬選配：18mm或25mm 加工費：6元/cm(單面貼)，單面基本100cm （飾條材料費另計） （條寬25mm時，須有同色25mm板才可施作） ※加工板料過小或過大超過NC、特殊造型樣式.請另詢價。
	G5527、G6505、G6506、G6507 S5002、S5003、S5004	SM SW ST68 SMP	才	460	
Longland	L3267、L3461、L3612	H	才	450	
JANGMEI	JM513、JM541、JM545、JM557、JM558、JM559、JM221、JM222、JM223、JM224、JM226、JM227、JM321、JM322、JM394、JM230、JM231	T2 S2 NA TX F			
EGGER	H1145、H1277、H3047、H3165、H3433、H3700、H3710、H3730	ST10 ST12 ST22	才	460	
	F800、U115、U125、U211、U325、U502、U505、U604、U638、U702、U705、U708、U727、U741、U780、U899、W928	ST9			
	F416、F417、F433、F637、F638	ST10			
	F642、F649	ST16			
	U702、U727、H3152、H3157、H3158、H3349、W1000	ST19			
	F7024、F7025、U779、U7123、U7111、F7036	STU1 STU8 STV3			
	U998、W1000	ST38	才	480	
	H3311、H3339	ST28			
	H1369	ST40			
	F235、F243、F244	ST76			
SKIN	K2479、K2480、K2481、K512	AR	才	470	
	K2528、K4757、K4758、K5450、K5451、K6577、K570、K571	CB			
	K4755、K6572	SX			
	K6679、K6680	SW			
	K590	DE			

※以上為規格品的報價(已含拱型框材料及打型費，未含肚材)，價格為含稅價，實價無折扣。

1、材質：框材為18mm系統板，肚材限8mm系統板或5mm玻璃。

2、交貨期：本產品為外訂品，因交貨期較長，請儘早下單以免延誤交貨。

3、交貨方式：不代運輸，請恕無法寄放。

4、報價有效期間：114/12/26~115/03/25。

※本報價隨原物料價格變動，機動調整。並即時通知調整時間。

葳禾實業有限公司

彎曲造型加工實價表(無折扣)

編號:**114122601**

款式		備註
彎曲造型加工	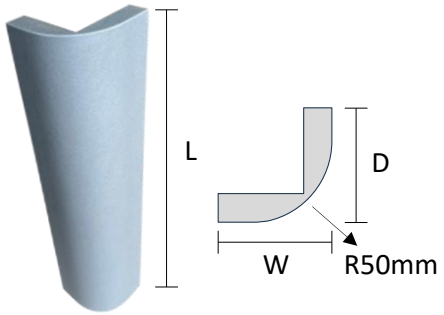 **R50彎曲角材(D=80)**	※加工限制： 材質：限系統板材，板厚18板 長度(L)：96~2400mm 寬度(W)： 固定80mm 深度(D)： 80~600mm ※加工費依長度(L)計價如下： R50彎曲角材(D=80) $ 80元/cm R50彎曲封板(D=81~450) $100元/cm R50彎曲封板(D=451~600)$120元/cm (基本40cm，不足40cm以40cm計價。) (板材費另計，基本2才) ※內側鋁材見光面可貼55mm封邊條： 長度(L)≦1200，加價$500元/式 長度(L)≧1201，加價$700元/式 (費用已含封邊材料費)
	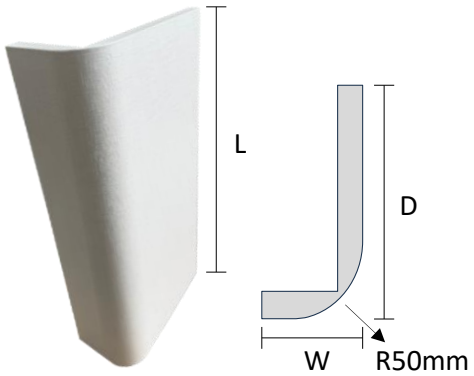 **R50彎曲封板(D=81~600)**	

圖面範例

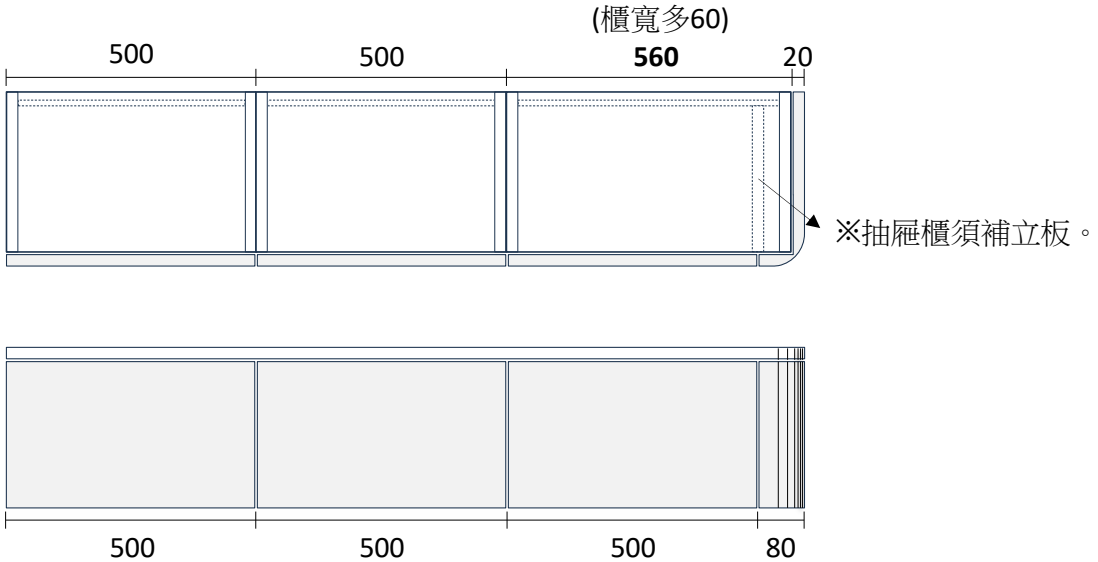

※報價有效期間：114/12/26~115/03/25。

※本報價隨原物料價格變動，機動調整。並即時通知調整時間。