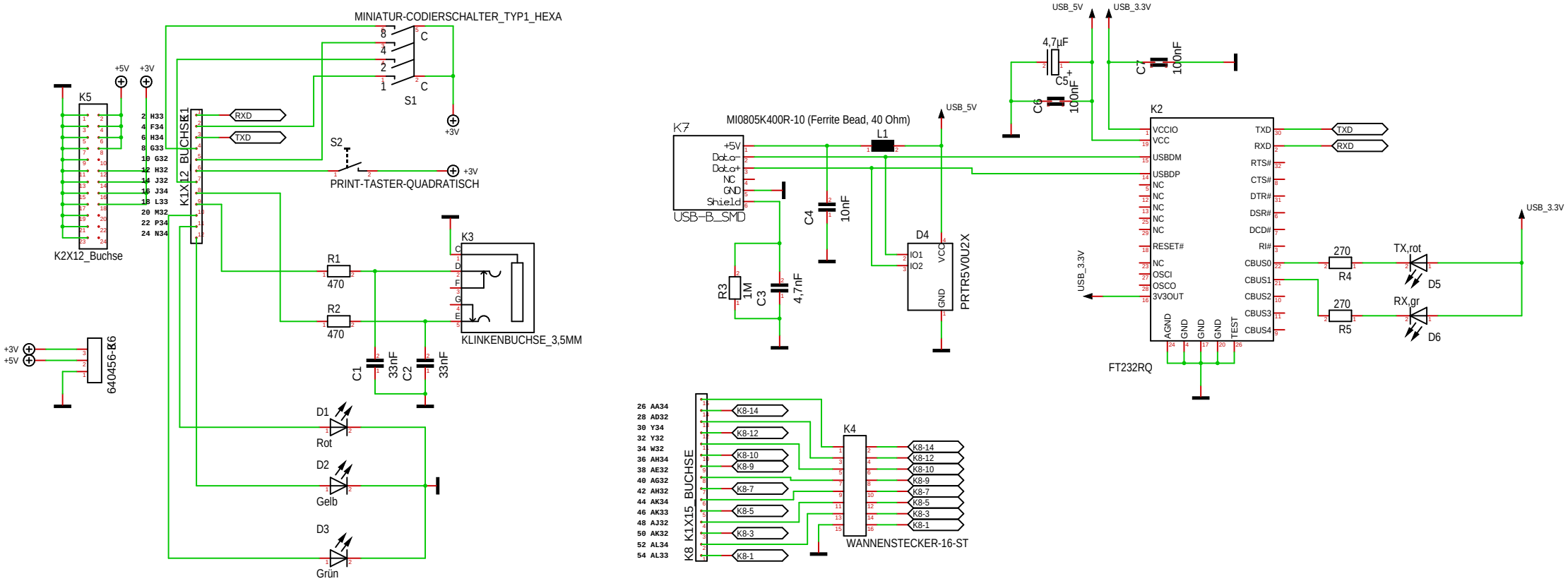
MINIATUR-CODIERSCHALTER_TYP1_HEXA
S1
PRINT-TASTER-QUADRATISCH
S2
K5
K2X12_Buchse
K1X12 BUCHSE
RXD
TXD
R1
470
R2
470
K3
KLINKENBUCHSE_3,5MM
C1
33nF
C2
33nF
640456-16
D1
Rot
D2
Gelb
D3
Grün
+5V
+3V
MI0805K400R-10 (Ferrite Bead, 40 Ohm)
L1
K7
USB-B_SMD
C4
10nF
R3
1M
C3
4,7nF
D4
PRTR5V0U2X
USB_5V
USB_3.3V
4,7µF
C5
C6
100nF
C7
100nF
K2
FT232RQ
VCCIO
VCC
USBDM
USBDP
RESET#
OSCI
OSCO
3V3OUT
TXD
RXD
RTS#
CTS#
DTR#
DSR#
DCD#
RI#
CBUS0
CBUS1
CBUS2
CBUS3
CBUS4
AGND
GND
TEST
270
R4
270
R5
TX,rot
D5
RX,gr
D6
K8 K1X15 BUCHSE
K4
WANNENSTECKER-16-ST
K8-14
K8-12
K8-10
K8-9
K8-7
K8-5
K8-3
K8-1

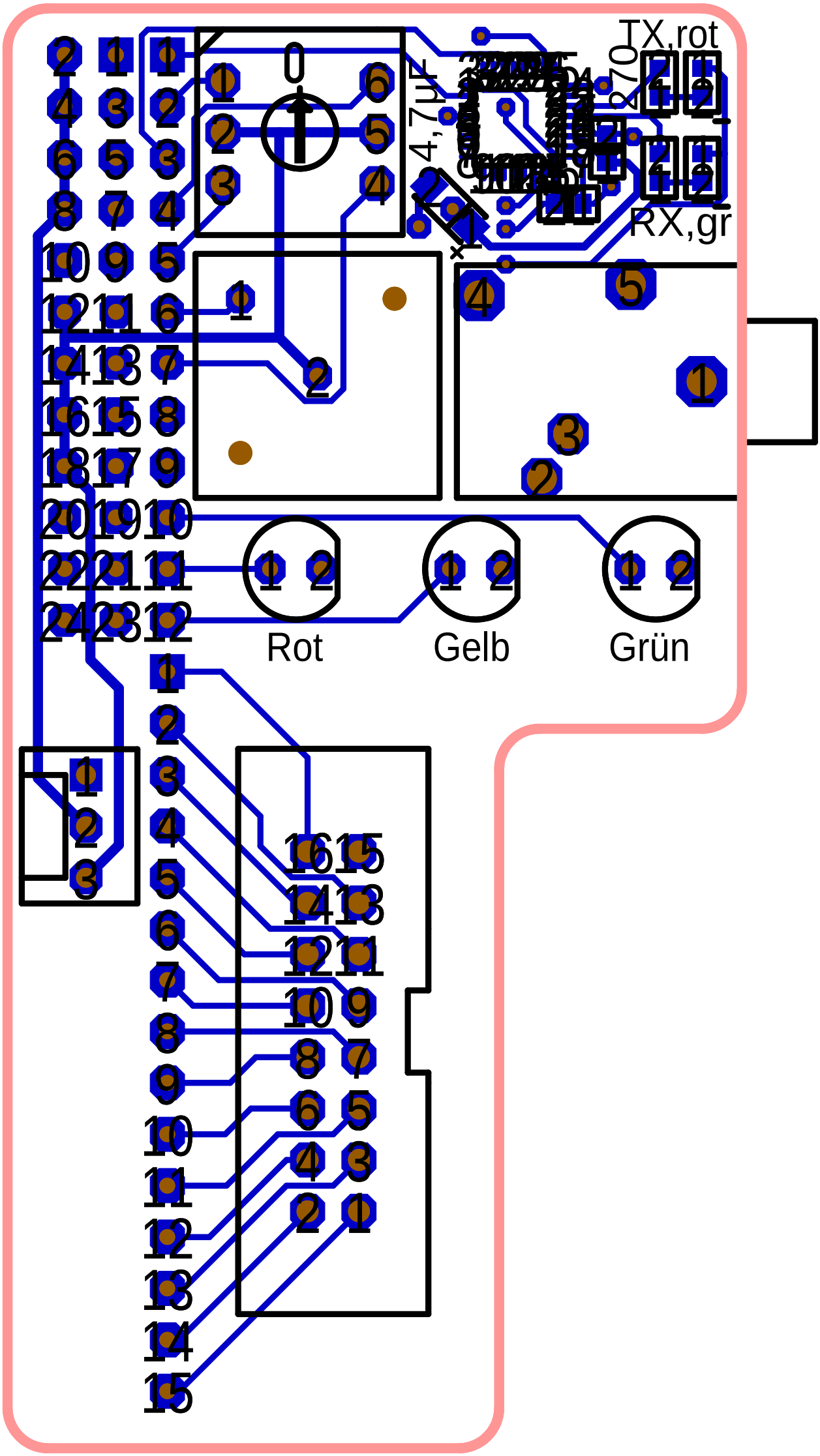
TX,rot
RX,gr
4,7µF
270
Rot
Gelb
Grün

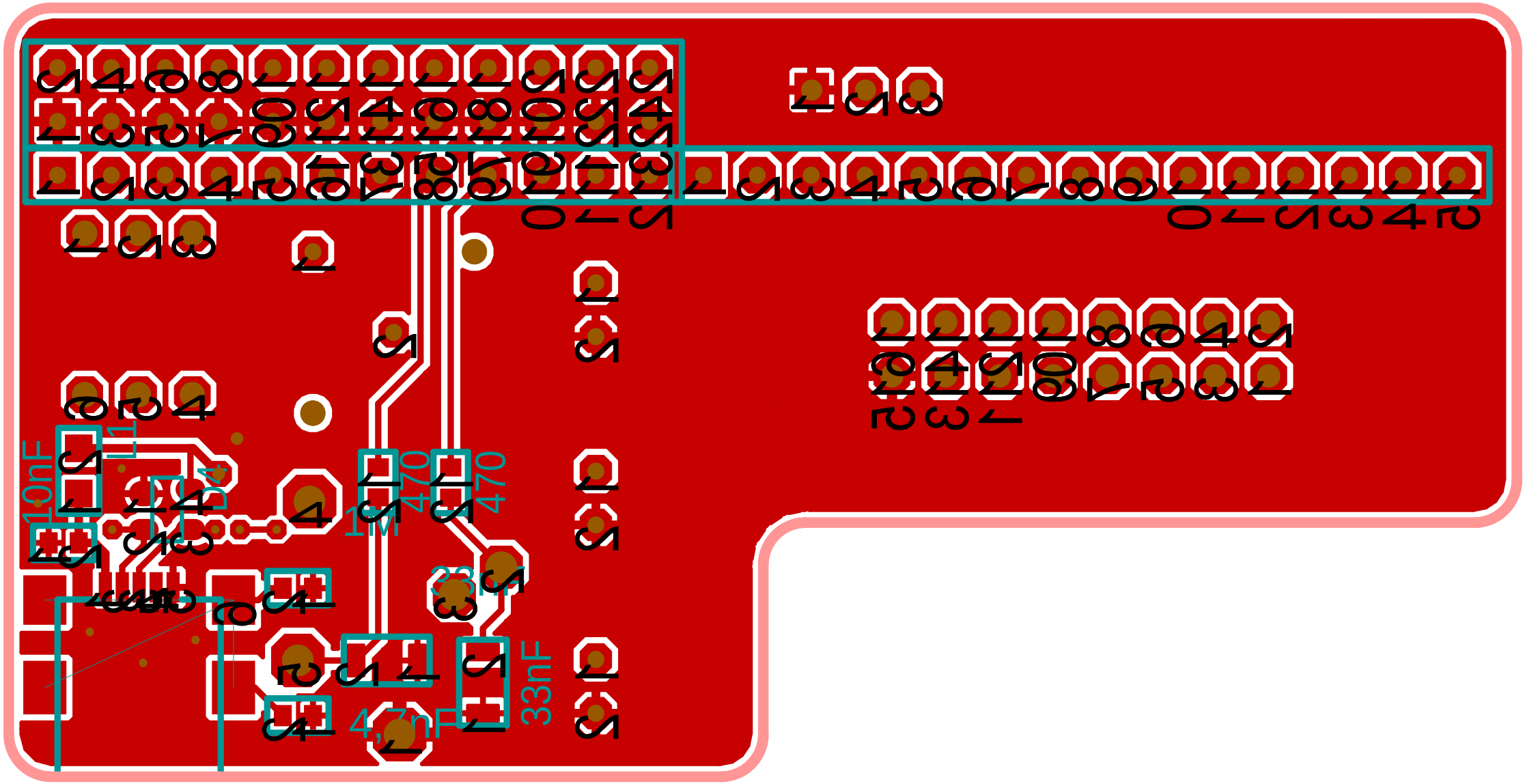
10nF
1M
470
470
33nF
4,7nF
33nF