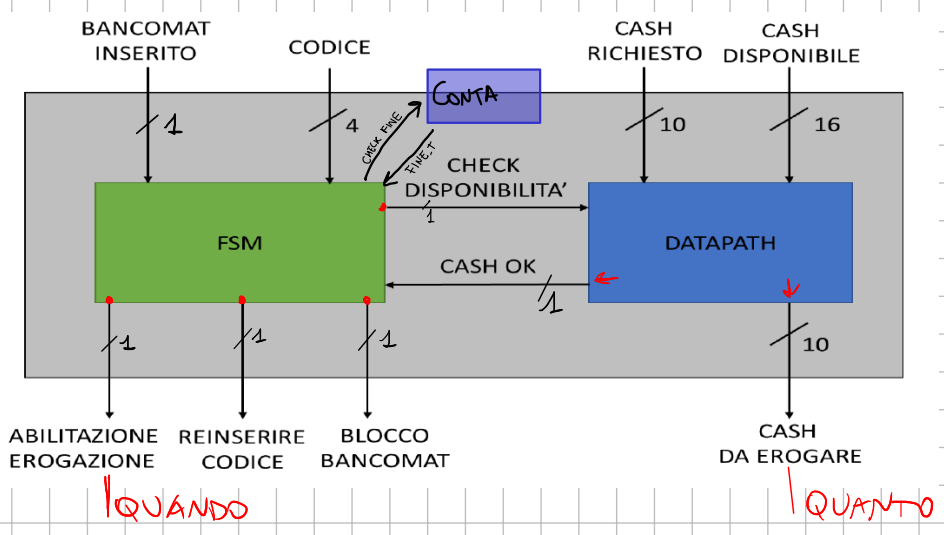

BOZZA

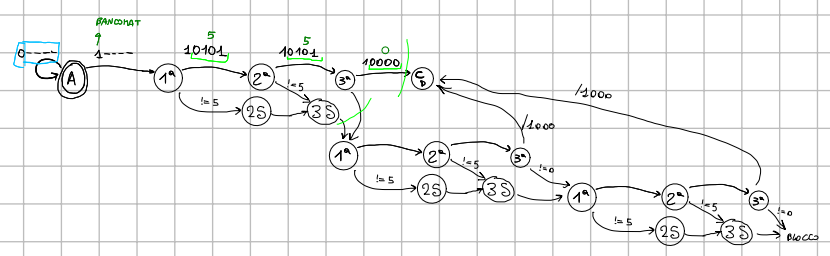

FSM

INGRESSI {BANCOMAT (1bit), CODICE (4bit), CASH OK (1bit), FINE_T (1bit)}

USCITE {ABIL_EROG (1bit), REINS_COD (1bit), BLOCCO_B (1bit), CHECK_D (1bit), CHECK_FINE (1bit)}

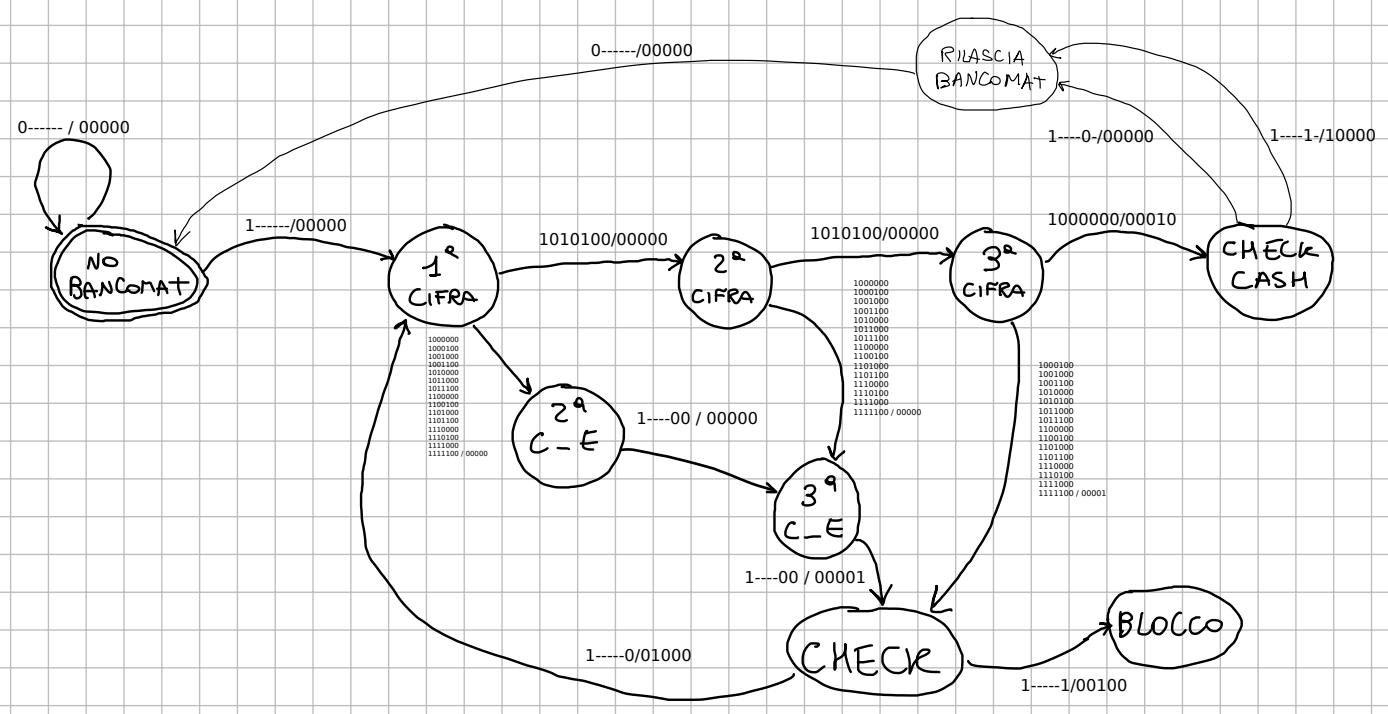
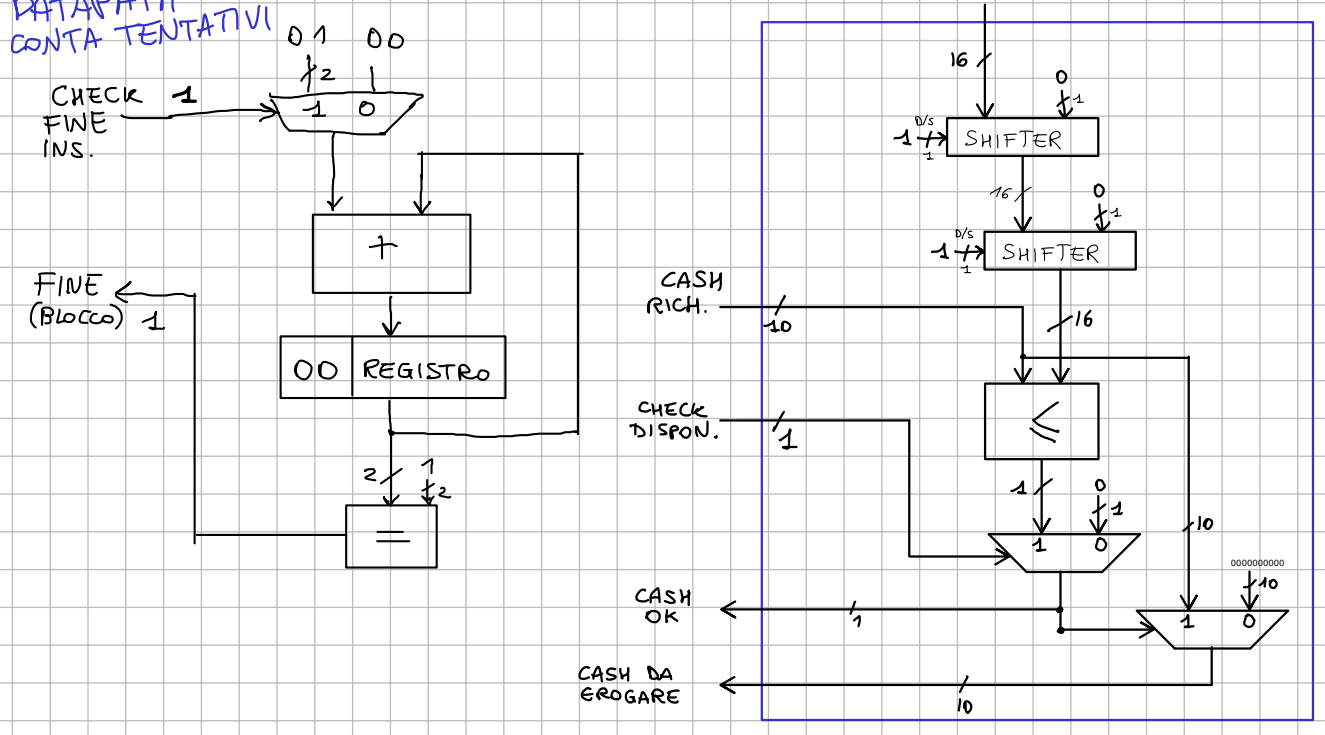
DATAPATH CONTA TENTATIVI