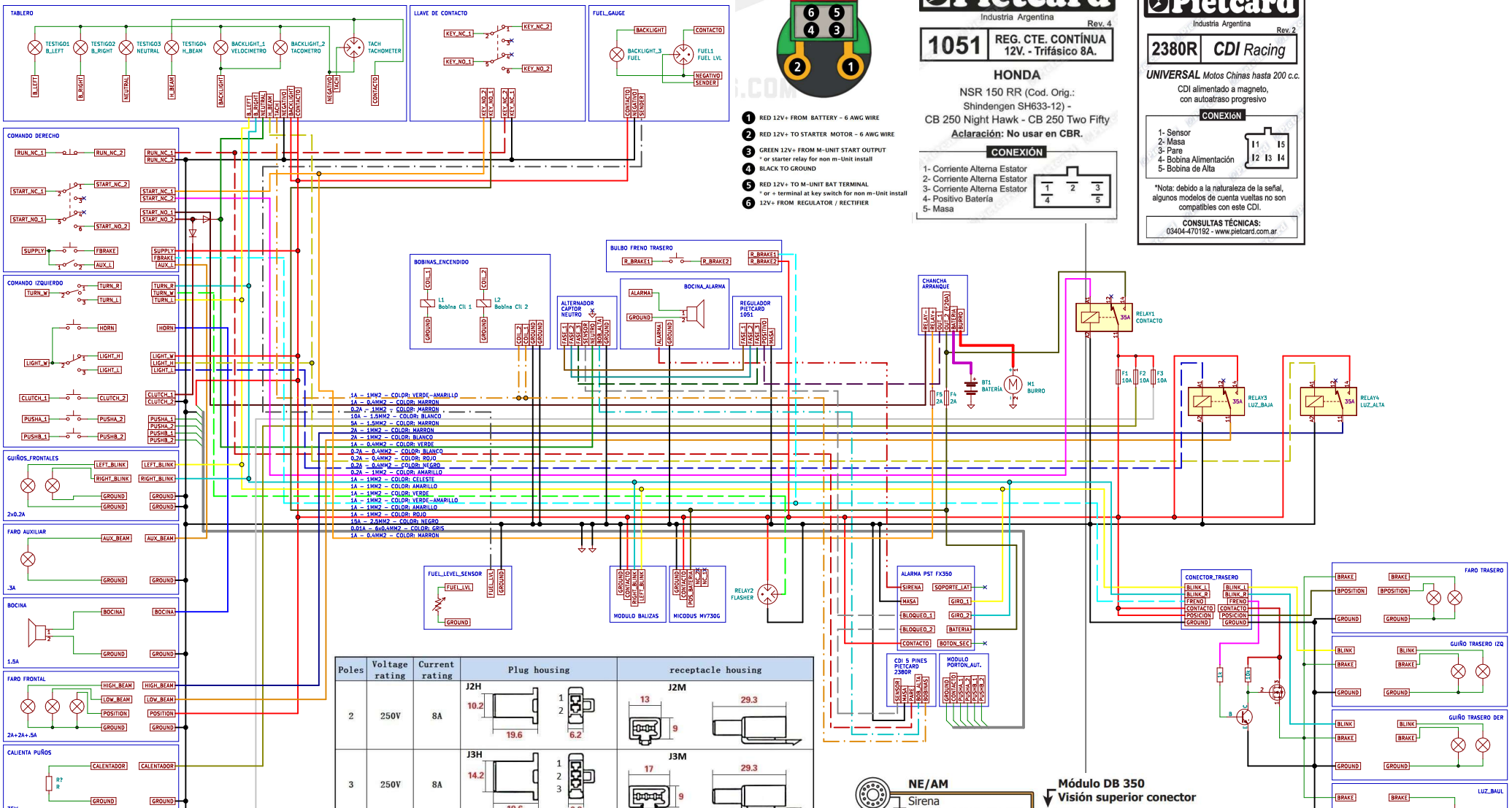

Poles	Voltage rating	Current rating	Plug housing	receptacle housing
2	250V	8A	J2H	J2M
3	250V	8A	J3H	J3M
4	250V	8A	J4H	J4M
6	250V	8A	J6H	J6M
9	250V	8A	J9H	J9M

1. RED 12V+ FROM BATTERY - 6 AWG WIRE
2. RED 12V+ TO STARTER MOTOR - 6 AWG WIRE
3. GREEN 12V+ FROM M-UNIT START OUTPUT
   * or starter relay for non m-Unit install
4. BLACK TO GROUND
5. RED 12V+ TO M-UNIT BAT TERMINAL
   * or + terminal at key switch for non m-Unit install
6. 12V+ FROM REGULATOR / RECTIFIER

Pietcard
Industria Argentina
Rev. 4

1051 REG. CTE. CONTÍNUA 12V. - Trifásico 8A.

HONDA
NSR 150 RR (Cod. Orig.: Shindengen SH633-12) -
CB 250 Night Hawk - CB 250 Two Fifty
Aclaración: No usar en CBR.

CONEXIÓN
1- Corriente Alterna Estator
2- Corriente Alterna Estator
3- Corriente Alterna Estator
4- Positivo Batería
5- Masa

Pietcard
Industria Argentina
Rev. 2

2380R *CDI Racing*

***UNIVERSAL** Motos Chinas hasta 200 c.c.*
CDI alimentado a magneto, con autoatraso progresivo

CONEXIoN
1- Sensor
2- Masa
3- Pare
4- Bobina Alimentación
5- Bobina de Alta

*Nota: debido a la naturaleza de la señal, algunos modelos de cuenta vueltas no son compatibles con este CDI.

CONSULTAS TÉCNICAS:
03404-470192 - www.pietcard.com.ar

PHILIPPEAUX ENRIQUE WALTER
Sheet: /
File: nighthawk.kicad_sch
Title: CONEXIONADO HONDA NIGHTHAWK CB250
Size: A2 | Date: 2023-07-18 | Rev: 3
KiCad E.D.A. kicad 7.0.5 | Id: 1/1