Portrait Touch Kiosk ติดผนัง — รองรับ Printer / Scanner / RFID Reader พร้อม Customize

32" Wall Mounting Touch Kiosk (ARM) — GD32C

KEY FEATURES
ฟีเจอร์เด่น

24/7 Commercial Use
- Industrial-grade Power Supply
- LCD 30,000 ชม.

Android / Windows Optional
- Default: Android 11 (RK3568)
- Optional: Intel Celeron / i5-12Gen

Free Customization
- Printer / Scanner / NFC / Card Reader
- Integrate POS terminal

Easy Wall / Floor Mount
- Wall mount bracket included
- Optional pre-drilled floor holes

CERTIFICATIONS

CE | FCC | RoHS

บริษัท อีเอ็นที กรุ๊ป จำกัด
70/5 หมู่ 4 เมทโทร บิซทาวน์ แจ้งวัฒนะ 2 ตำบลคลองพระอุดม อำเภอปากเกร็ด นนทบุรี 11120
Tel: 02-045-6104, 095-739-1053 | Fax: 02-045-6105 | Sale@entgroup.co.th

Specifications subject to change without notice. © ENT Group Co., Ltd.

TECHNICAL SPECIFICATIONS

สเปกทางเทคนิค

LCD Panel	Value
Screen Diagonal	32 inch (Portrait)
Resolution	1080 × 1920 (FHD Vertical)
Aspect Ratio	9:16
Active Area	393.3 × 698.7 mm
Colours	16.7M
Brightness	≥ 250 cd/m²
Contrast	1000:1
Viewing Angle (H/V)	178° / 178°
Backlight Lifetime	LED 30,000 hours
Refresh Rate	60 Hz

Touch Panel	Value
Touch Technology	PCAP (Projected Capacitive)
Response Time	<5 ms
Touch Points	10 points standard
Effective Recognition	>1.5 mm
Scanning Frequency	200 Hz
Scanning Accuracy	4096 × 4096
Working Current/Voltage	180 mA / DC +5V ±5%
Surface Hardness	Mohs class 7 explosion-proof glass

Operation Environment	Value
Operating Temperature	0°C – 50°C
Operating Humidity	10% – 80%
Storage Temperature	-5°C – 60°C
Storage Humidity	10% – 85%

Dimension & Weight	Value
Machine (W×H×T)	470 × 968 × 77 mm
Package (W×H×T)	620 × 1110 × 230 mm
Net Weight	18 kg
Gross Weight	28 kg

Power Supply	Value
Power Input	110-240V AC 50/60Hz
Power Output	DC 12V / 4A
Standby Power	≤ 0.5 W
Overall Power	Android < 36W, X86 < 48W

บริษัท อีเอ็นที กรุ๊ป จำกัด
70/5 หมู่ 4 เมทโทร บิซทาวน์ แจ้งวัฒนะ 2 ตำบลคลองพระอุดม อำเภอปากเกร็ด นนทบุรี 11120
Tel: 02-045-6104, 095-739-1053 | Fax: 02-045-6105 | Sale@entgroup.co.th

Specifications subject to change without notice. © ENT Group Co., Ltd.

MECHANICAL DIMENSIONS

ขนาดทางวิศวกรรม / Engineering Drawing

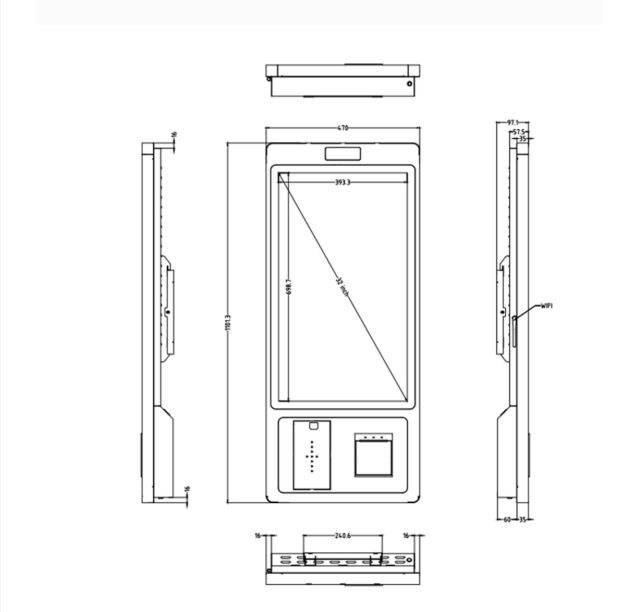

REAR VIEW · VESA Mount

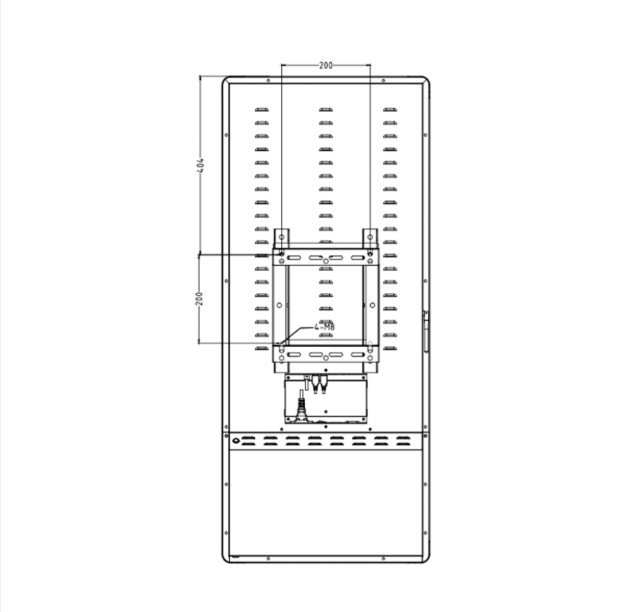

MULTI-VIEW · Top / Front / Side / Bottom

UNIT : mm	⟷ เส้นวัด (Dimension)	เส้นต่อขอบ (Extension)	จุดศูนย์รูยึด (Hole)	**4-M8**	เกลียวยึด เช่น 4-M8

I/O & PACKAGING

พอร์ตเชื่อมต่อ & อุปกรณ์ในกล่อง

External Connectors	Qty
LAN RJ45	× 1
USB 2.0	× 2
Power Socket	× 1
Wi-Fi 802.11 ac	Built-in
Optional Peripherals	Printer / Scanner / RFID / NFC

In the Box	Qty
User Manual	× 1
Wi-Fi Antenna	× 1
Wall Mount Bracket	× 1
AC Power Cable	× 1

บริษัท อีเอ็นที กรุ๊ป จำกัด
70/5 หมู่ 4 เมทโทร บิซทาวน์ แจ้งวัฒนะ 2 ตำบลคลองพระอุดม อำเภอปากเกร็ด นนทบุรี 11120
Tel: 02-045-6104, 095-739-1053 | Fax: 02-045-6105 | Sale@entgroup.co.th

Specifications subject to change without notice. © ENT Group Co., Ltd.

APPLICATION SCENARIOS

ตัวอย่างการใช้งาน

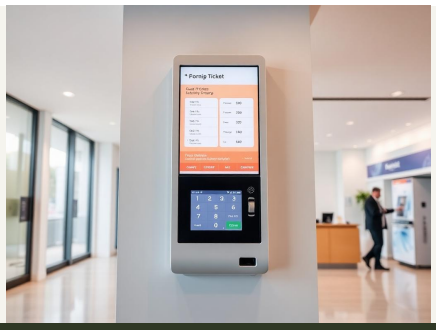

Bank Queue Ticket Kiosk

Museum Interactive Guide

CONTACT & ORDERING

ติดต่อสั่งซื้อ / สอบถามข้อมูล

ENT Group Co., Ltd.
บริษัท อีเอ็นที กรุ๊ป จำกัด

HEAD OFFICE & SALES
70/5 หมู่ 4 เมทโทร บิซทาวน์ แจ้งวัฒนะ 2
ตำบลคลองพระอุดม อำเภอปากเกร็ด นนทบุรี 11120
เลขประจำตัวผู้เสียภาษี: 0135558013167

GET IN TOUCH
02-045-6104
095-739-1053
Fax: 02-045-6105

EMAIL & WEB
Sale@entgroup.co.th
www.entgroup.co.th

Pre-sale Consultation | Custom Configuration | Nationwide Delivery | On-site Installation | 1-Year Warranty

หมายเหตุ / Notes

- ข้อมูลสเปกอาจเปลี่ยนแปลงได้โดยไม่ต้องแจ้งให้ทราบล่วงหน้า กรุณาตรวจสอบกับฝ่ายขายก่อนสั่งซื้อ
- ราคาและระยะเวลาการจัดส่งขึ้นอยู่กับสเปก/จำนวน กรุณาติดต่อฝ่ายขายเพื่อขอใบเสนอราคา
- รับประกันสินค้า 1 ปี สำหรับการใช้งานปกติตามคู่มือผู้ผลิต
- รองรับการ Customize อุปกรณ์เสริม (Printer, Scanner, NFC, Card Reader, ฯลฯ) สำหรับ Kiosk รุ่น GD32C / KD32B

Specifications subject to change without notice. © ENT Group Co., Ltd.