GD238C — 23.8" Wall Mounting Touch Monitor

จอสัมผัสติดผนัง 23.8" FHD · PCAP Touch 10 จุด · ใช้เป็นจอแสดงผลภายนอก ไม่มี SoC/PC ในตัว · เชื่อมต่อผ่าน HDMI + USB

23.8" FHD 1920×1080	PCAP 10-POINT TOUCH	PLUG & PLAY HID	WALL MOUNT

Key Highlights

24/7 Commercial Use	Industrial-grade power supply · LED backlight อายุการใช้งาน ≥30,000 ชั่วโมง
Free Customization	เลือก peripheral ได้หลากหลาย / รองรับ POS terminal ของลูกค้า
Android / Windows Optional	Android 11 default · เลือก Celeron J6412 หรือ i5 12th Gen ได้
Easy Wall / Floor Mount	มาพร้อม wall-mount bracket · มี option รูสำหรับยึดพื้น

Monitor Interface · Connectivity

Spec	Detail
Video Input	HDMI ×1 (1920×1080 @60Hz)
Touch Output	USB-B (Type-B) ×1 — Plug & Play HID
OSD Control	Power · Source · Brightness · Contrast (ด้านหลังตัวเครื่อง)
Compatible OS	Windows 7/8/10/11 · Linux · Android · macOS (HID class)
Driver	ไม่ต้องติดตั้ง — รองรับ HID Touch มาตรฐาน
Power	DC 12V / 4A (Adapter included)

LCD Panel · Touch Panel

Screen Diagonal	23.8 inch	Technology	PCAP (Projected Capacitive)
Active Area	529 × 298.5 mm	Response Time	< 5 ms
Aspect Ratio	16:9	Touch Points	10 points (standard)
Resolution	1920 × 1080 (FHD)	Effective Recognition	> 1.5 mm
Colours	16.7M	Scanning Frequency	200 Hz
Brightness	≥250 cd/m²	Scanning Accuracy	4096 × 4096
Contrast	1000:1	Working Current/Voltage	180 mA / DC +5V ±5%
Viewing Angle (H/V)	178° / 178°	Surface Hardness	Mohs class 7 explosion-proof glass
Backlight Lifetime	LED ≥30,000 hours		
Refresh Rate	60 Hz		

Dimension Drawing · Mechanical

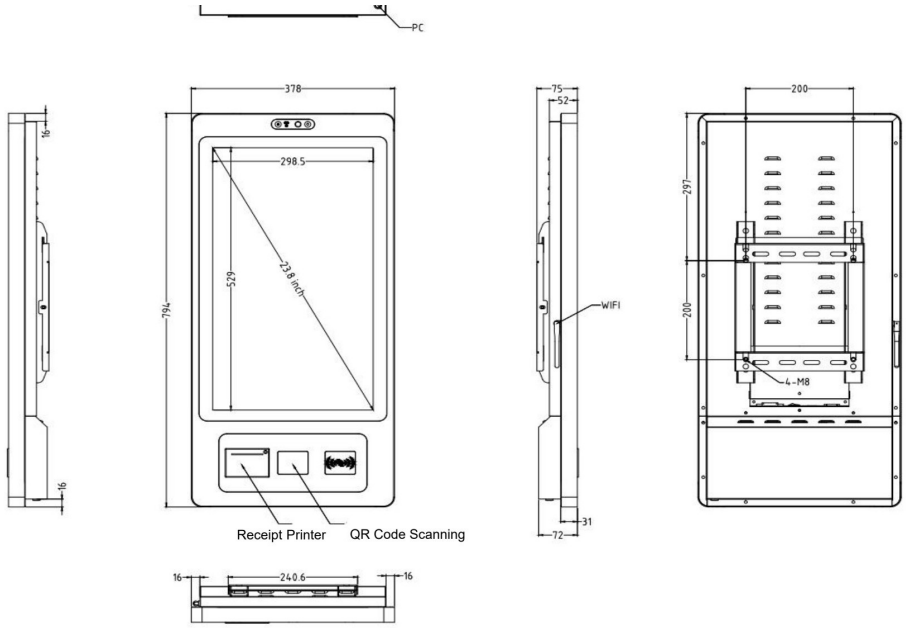

Machine (W × H × T)	378 × 794 × 72 mm
Package (W × H × T)	520 × 950 × 220 mm
Net Weight	14 kg
Gross Weight	19 kg
Active Area	529 × 298.5 mm (23.8")
VESA / Mount	Wall-mount bracket included · 4-M8 mounting holes (ดูแบบด้านหลัง)

Power Supply · Operation Environment

Power Input	110–240V AC, 50/60 Hz	Operating Temp	0°C – 50°C
Power Output	DC 12V / 4A	Operating Humidity	10% – 80%
Standby	≤ 0.5 W	Storage Temp	-5°C – 60°C
Overall Consumption	Android < 36 W · X86 < 48 W	Storage Humidity	10% – 85%

External Connectors · Included in Delivery

RJ45 LAN	×1	Manual	×1
Power Socket	×1	Wi-Fi Antenna	×1
USB 2.0	×2	Wall-Mount Bracket	×1
		AC Power Cable	×1