Free-standing Portrait Kiosk — เคลื่อนย้ายได้ พร้อม Customize อุปกรณ์เสริม

32" Floor Stand Touch Kiosk — KD32B

KEY FEATURES
ฟีเจอร์เด่น

24/7 Commercial Use
- Industrial-grade Power Supply
- LCD 30,000 ชม.

Free Customization
- Multiple peripherals available
- Integrate own POS terminal

Android / Windows Optional
- Default: Android 11
- Optional: Celeron J6412 / i5 12Gen

Mobility or Floor Mount
- Optional wheels for easy mobility
- Pre-drilled holes for fixing

CERTIFICATIONS

CE | FCC | RoHS

บริษัท อีเอ็นที กรุ๊ป จำกัด
70/5 หมู่ 4 เมทโทร บิซทาวน์ แจ้งวัฒนะ 2 ตำบลคลองพระอุดม อำเภอปากเกร็ด นนทบุรี 11120
Tel: 02-045-6104, 095-739-1053 | Fax: 02-045-6105 | Sale@entgroup.co.th

Specifications subject to change without notice. © ENT Group Co., Ltd.

TECHNICAL SPECIFICATIONS

สเปกทางเทคนิค

LCD Panel	Value
Screen Diagonal	32 inch (Portrait)
Resolution	1920 × 1080
Aspect Ratio	16:9
Active Area	698.4 × 392.85 mm
Colours	16.7M
Brightness	300 cd/m²
Contrast	1200:1
Viewing Angle (H/V)	178° / 178°
Backlight Lifetime	LED 30,000 hours
Refresh Rate	60 Hz

Touch Panel	Value
Touch Technology	PCAP
Response Time	<5 ms
Touch Points	10 points standard
Effective Recognition	>1.5 mm
Scanning Frequency	200 Hz
Scanning Accuracy	4096 × 4096
Working Current/Voltage	180 mA / DC +5V ±5%
Surface Hardness	Mohs class 7 explosion-proof glass

Operation Environment	Value
Operating Temperature	0°C – 50°C
Operating Humidity	10% – 80%
Storage Temperature	-5°C – 60°C
Storage Humidity	10% – 85%

Dimension & Weight	Value
Total Height	1688.1 mm
Touch Point Height	960.4 mm
Screen Tilt	15° (ergonomic)
Net Weight	≈ 45 kg (incl. base)

Power Supply	Value
Power Input	110-240V AC 50/60Hz
Standby Power	≤ 0.5 W
Overall Power	Monitor < 60W
Speaker Power	8Ω 5W

บริษัท อีเอ็นที กรุ๊ป จำกัด
70/5 หมู่ 4 เมทโทร บิซทาวน์ แจ้งวัฒนะ 2 ตำบลคลองพระอุดม อำเภอปากเกร็ด นนทบุรี 11120
Tel: 02-045-6104, 095-739-1053 | Fax: 02-045-6105 | Sale@entgroup.co.th

Specifications subject to change without notice. © ENT Group Co., Ltd.

MECHANICAL DIMENSIONS

ขนาดทางวิศวกรรม / Engineering Drawing

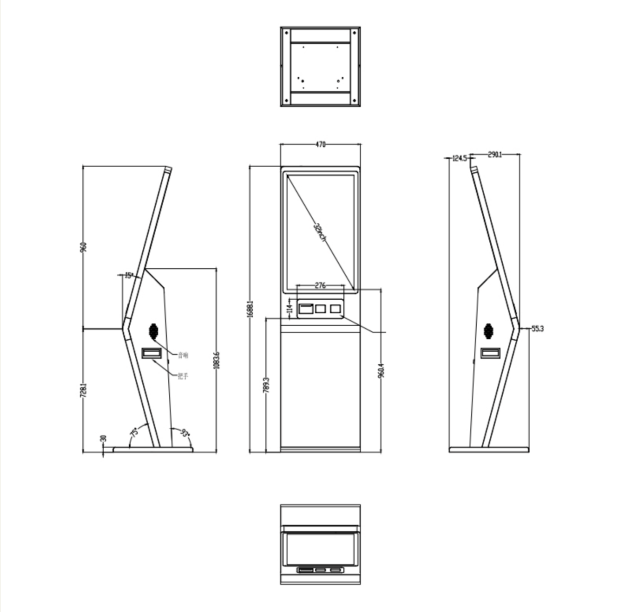

REAR VIEW · VESA Mount

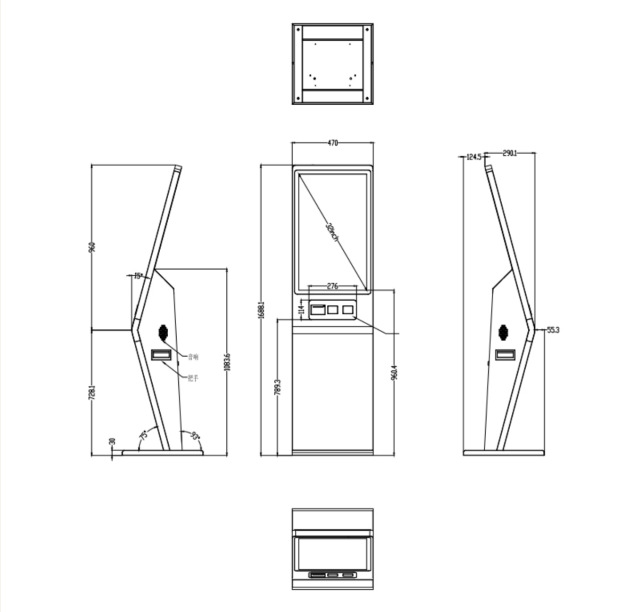

MULTI-VIEW · Top / Front / Side / Bottom

UNIT : mm	⟷ เส้นวัด (Dimension)	⎸····· เส้นต่อขอบ (Extension)	⊕ จุดศูนย์รูยึด (Hole)	**4-M8** เกลียวยึด เช่น 4-M8

I/O & PACKAGING

พอร์ตเชื่อมต่อ & อุปกรณ์ในกล่อง

External Connectors	Qty
LAN RJ45	× 1
USB 2.0	× 2
Power Socket	× 1
Optional Peripherals	Printer / Scanner / RFID / NFC

In the Box	Qty
User Manual	× 1
Cabinet Key	× 2
AC Power Cable	× 1

บริษัท อีเอ็นที กรุ๊ป จำกัด
70/5 หมู่ 4 เมทโทร บิซทาวน์ แจ้งวัฒนะ 2 ตำบลคลองพระอุดม อำเภอปากเกร็ด นนทบุรี 11120
Tel: 02-045-6104, 095-739-1053 | Fax: 02-045-6105 | Sale@entgroup.co.th

Specifications subject to change without notice. © ENT Group Co., Ltd.

APPLICATION SCENARIOS

ตัวอย่างการใช้งาน

Mall Wayfinding Directory

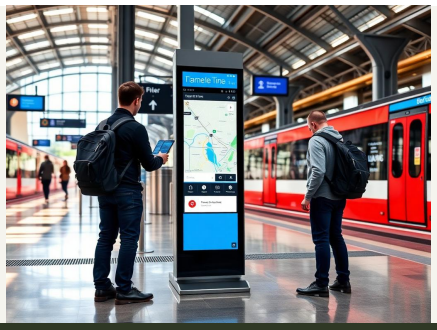

Transit Hub Self-service

CONTACT & ORDERING

ติดต่อสั่งซื้อ / สอบถามข้อมูล

ENT Group Co., Ltd.
บริษัท อีเอ็นที กรุ๊ป จำกัด

HEAD OFFICE & SALES
70/5 หมู่ 4 เมทโทร บิซทาวน์ แจ้งวัฒนะ 2
ตำบลคลองพระอุดม อำเภอปากเกร็ด นนทบุรี 11120
เลขประจำตัวผู้เสียภาษี: 0135558013167

GET IN TOUCH
02-045-6104
095-739-1053
Fax: 02-045-6105

EMAIL & WEB
Sale@entgroup.co.th
www.entgroup.co.th

Pre-sale Consultation | Custom Configuration | Nationwide Delivery | On-site Installation | 1-Year Warranty

หมายเหตุ / Notes

- ข้อมูลสเปกอาจเปลี่ยนแปลงได้โดยไม่ต้องแจ้งให้ทราบล่วงหน้า กรุณาตรวจสอบกับฝ่ายขายก่อนสั่งซื้อ
- ราคาและระยะเวลาการจัดส่งขึ้นอยู่กับสเปก/จำนวน กรุณาติดต่อฝ่ายขายเพื่อขอใบเสนอราคา
- รับประกันสินค้า 1 ปี สำหรับการใช้งานปกติตามคู่มือผู้ผลิต
- รองรับการ Customize อุปกรณ์เสริม (Printer, Scanner, NFC, Card Reader, ฯลฯ) สำหรับ Kiosk รุ่น GD32C / KD32B

Specifications subject to change without notice. © ENT Group Co., Ltd.