ENT GROUP CO., LTD.
70/5 ซอยรามอินทรา 65 แยก 2-1-1 แขวงท่าแร้ง เขตบางเขน กรุงเทพฯ 10220
โทร: 02-073-4116 • Email: sale@entgroup.co.th • www.entgroup.co.th

KD32B — 32 Android Floor-Stand Touch Kiosk

All-in-One Android Kiosk — Rockchip RK3568 / RK3288 / RK3588 (Android 11/9/12)

Highlights
- 32 FHD 1920 × 1080 / 16:9 / 60 Hz
- PCAP 10-point Touch / Mohs class 7 explosion-proof glass
- Brightness 300 cd/m^2 / Contrast 4000:1 / 175°/175°
- Backlight LED 30,000 ชม. / 24/7 Commercial Use
- Industrial-grade Power Supply
- Floor-Stand Kiosk — เลือก wheels หรือ pre-drilled holes สำหรับยึดพื้น
- รองรับ Peripherals: Thermal Printer · Scanner · RFID · NFC · Camera · 4G · UPS

LCD Panel

Screen diagonal	**32 นิ้ว**
Physical resolution	**1920 × 1080 FHD**
Aspect ratio	**16 : 9**
Display active screen size	**698.4 (W) × 392.85 (H) mm**
Colours displayed	**16.7M**
Brightness	**300 cd/m^2**
Contrast	**4000 : 1**
Visual Angle H/V	**175° / 175°**
Backlight Lifetime	**LED 30,000 ชั่วโมง**
Refresh Rate	**60 Hz**

Touch Panel

Touch technology	**PCAP (Projected Capacitive)**
Response time	**< 5 ms**
Touch points	**10 จุด standard**
Touch effective recognition	**> 1.5 mm**
Scanning Frequency	**200 Hz**
Scanning accuracy	**4096 × 4096**
Working Current/Voltage	**180 mA / DC +5V 5%**
Surface Hardness	**Mohs class 7 explosion-proof glass**

Android (ARM) CPU Options (เลือกได้ 3 ระดับ)

Tier	CPU	GPU	RAM	Storage	OS
Entry	Rockchip RK3568	ARM Mali-G52 2EE	4GB (4GB opt)	32GB eMMC	Android 11
Mid	Rockchip RK3288	ARM Mali-T864	2GB	16GB eMMC	Android 9
High	Rockchip RK3588	ARM Mali-G610	4GB (8GB opt)	64GB / 128GB eMMC	Android 12

Network	**RJ45 (RK3568: 10/100M; RK3288/3588: 100/1000M) + 802.11 a/b/g/n/ac Wi-Fi**

Dimensions & Weight

ขนาดเครื่อง (Machine)	**47 (W) × 168.81 (H) × 46.99 (D) cm**
ขนาดกล่อง (Package)	**50 (W) × 190 (H) × 56 (D) cm**
Net weight	**23.3 kg**
Gross weight	**36 kg**
Form factor	**Floor Stand Kiosk — เลือก ล้อเลื่อน หรือ pre-drilled holes สำหรับยึดพื้น**

Mechanical Drawing — Front / Side / Rear / Top / Backplane

ขนาดเครื่อง 470 × 1688 × 469.9 mm — Multi-function Backplane รองรับ Peripherals ครบชุด

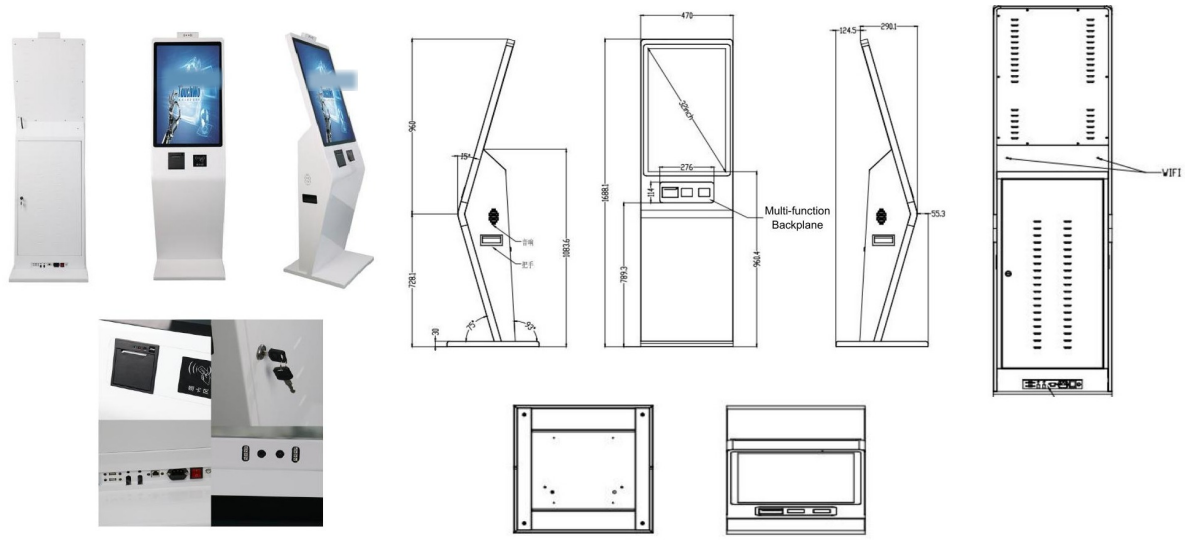

Operating Environment

Operation Temperature	**0°C – 50°C**
Operation Humidity	**10% – 80%**
Storage Temperature	**-5°C – 60°C**
Storage Humidity	**10% – 85%**

Power Supply

Power Input	**110–240V AC 50/60Hz**
Standby power consumption	**<= 0.5W**
Overall power consumption	**Android < 65W**
Speaker power	**8 5W**

I/O Connectors (ARM)

Connectors	**RJ45 × 1, Power Socket × 1, USB 2.0 × 2 (รองรับการเพิ่ม Peripherals ผ่าน Multi-function Backplane)**

Peripherals & Customization

KD32B Kiosk รองรับ Peripherals หลากหลาย เช่น Thermal Printer (MS-E80I, 250mm/s, paper 80mm), Barcode/QR Scanner (EMT8020, 2D PDF417/QR/DataMatrix · 1D Code128/EAN), RFID Card Reader (M11, IC Mifare1/CPU/TypeA 14443A) — ระยะเวลา customization 7–35 วัน

Customization เพิ่มเติม: Fingerprint Sensor • Metal Keyboard • Card Dispenser • Payment Terminal • Camera • NFC Payment • 4G LTE • Battery UPS

Included in the Delivery (อุปกรณ์ในกล่อง)

- Manual / คู่มือ × 1
- Wi-Fi antenna × 1
- Key (กุญแจ) × 2
- AC Power cable × 1

ข้อมูลในเอกสารนี้อาจเปลี่ยนแปลงได้โดยไม่ต้องแจ้งล่วงหน้า • แหล่งข้อมูล: TouchWo KD32B Series Specsheet (Guangzhou TouchWo Electronics Co., Ltd.) • © 2026 ENT Group Co., Ltd.