# GD238C — 23.8" Wall Mounting Touch Monitor

จอสัมผัสติดผนัง 23.8" FHD · PCAP Touch 10 จุด · ใช้เป็นจอแสดงผลภายนอก ไม่มี SoC/PC ในตัว · เชื่อมต่อผ่าน HDMI + USB

| 23.8" FHD 1920×1080 | PCAP 10-POINT TOUCH | PLUG & PLAY HID | WALL MOUNT |
|---|---|---|---|

## Key Highlights

| | |
|---|---|
| 24/7 Commercial Use | Industrial-grade power supply · LED backlight อายุการใช้งาน ≥30,000 ชั่วโมง |
| Free Customization | เลือก peripheral ได้หลากหลาย / รองรับ POS terminal ของลูกค้า |
| Android / Windows Optional | Android 11 default · เลือก Celeron J6412 หรือ i5 12th Gen ได้ |
| Easy Wall / Floor Mount | มาพร้อม wall-mount bracket · มี option รูสำหรับยึดพื้น |

## Monitor Interface · Connectivity

| Spec | Detail |
|---|---|
| Video Input | HDMI ×1 (1920×1080 @60Hz) |
| Touch Output | USB-B (Type-B) ×1 — Plug & Play HID |
| OSD Control | Power · Source · Brightness · Contrast (ด้านหลังตัวเครื่อง) |
| Compatible OS | Windows 7/8/10/11 · Linux · Android · macOS (HID class) |
| Driver | ไม่ต้องติดตั้ง — รองรับ HID Touch มาตรฐาน |
| Power | DC 12V / 4A (Adapter included) |

## LCD Panel · Touch Panel

| | | | |
|---|---|---|---|
| Screen Diagonal | 23.8 inch | Technology | PCAP (Projected Capacitive) |
| Active Area | 529 × 298.5 mm | Response Time | < 5 ms |
| Aspect Ratio | 16:9 | Touch Points | 10 points (standard) |
| Resolution | 1920 × 1080 (FHD) | Effective Recognition | > 1.5 mm |
| Colours | 16.7M | Scanning Frequency | 200 Hz |
| Brightness | ≥250 cd/m² | Scanning Accuracy | 4096 × 4096 |
| Contrast | 1000:1 | Working Current/Voltage | 180 mA / DC +5V ±5% |
| Viewing Angle (H/V) | 178° / 178° | Surface Hardness | Mohs class 7 explosion-proof glass |
| Backlight Lifetime | LED ≥30,000 hours | | |
| Refresh Rate | 60 Hz | | |

## Dimension Drawing · Mechanical

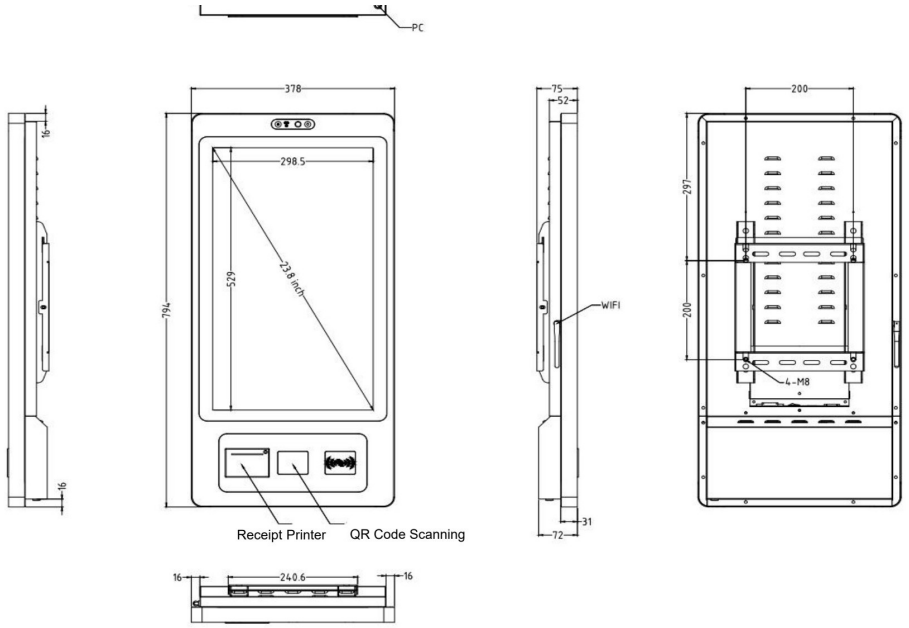


| | |
|---|---|
| Machine (W × H × T) | 378 × 794 × 72 mm |
| Package (W × H × T) | 520 × 950 × 220 mm |
| Net Weight | 14 kg |
| Gross Weight | 19 kg |
| Active Area | 529 × 298.5 mm (23.8") |
| VESA / Mount | Wall-mount bracket included · 4-M8 mounting holes (ดูแบบด้านหลัง) |

## Power Supply · Operation Environment

| | | | |
|---|---|---|---|
| Power Input | 110–240V AC, 50/60 Hz | Operating Temp | 0°C – 50°C |
| Power Output | DC 12V / 4A | Operating Humidity | 10% – 80% |
| Standby | ≤ 0.5 W | Storage Temp | -5°C – 60°C |
| Overall Consumption | Android < 36 W · X86 < 48 W | Storage Humidity | 10% – 85% |

## External Connectors · Included in Delivery

| | | | |
|---|---|---|---|
| RJ45 LAN | ×1 | Manual | ×1 |
| Power Socket | ×1 | Wi-Fi Antenna | ×1 |
| USB 2.0 | ×2 | Wall-Mount Bracket | ×1 |
| | | AC Power Cable | ×1 |