ENT GROUP CO., LTD.
70/5 ซอยรามอินทรา 65 แยก 2-1-1 แขวงท่าแร้ง เขตบางเขน กรุงเทพฯ 10220
โทร: 02-073-4116 • Email: sale@entgroup.co.th • www.entgroup.co.th

HD32 — 32 FHD Android All-in-One Touch PC

Built-in Rockchip ARM — RK3568 / RK3288 / RK3588 (Android 11/9/12)

Highlights
- 32 FHD 1920 × 1080 / 16:9 / 60 Hz
- PCAP 10-point Touch / Mohs class 7 explosion-proof glass
- Brightness 250 cd/m^2 / Contrast 1200:1 / 178°/178°
- Backlight LED 30,000 ชม. / Slim 5.19 cm
- 24/7 Commercial Use / Industrial-grade Power Supply
- Stylish full aluminum alloy frame / Surface IP65 waterproof
- VESA 200 × 200 (4 × M8) — Wall mount / Desktop / Embedded

LCD Panel

Screen diagonal	**32 นิ้ว**
Physical resolution	**1920 × 1080 FHD (4K Optional — X86)**
Aspect ratio	**16 : 9**
Display active screen size	**700.19 × 394.99 mm**
Colours displayed	**16.7M**
Brightness	**250 cd/m^2**
Contrast	**1200 : 1**
Visual Angle H/V	**178° / 178°**
Backlight Lifetime	**LED 30,000 ชั่วโมง**
Refresh Rate	**60 Hz**

Touch Panel

Touch technology	**PCAP (Projected Capacitive)**
Response time	**< 5 ms**
Touch points	**10 จุด standard**
Touch effective recognition	**> 1.5 mm**
Scanning Frequency	**200 Hz**
Scanning accuracy	**4096 × 4096**
Working Current/Voltage	**180 mA / DC +5V 5%**
Surface Hardness	**Mohs class 7 explosion-proof glass**

Android (ARM) CPU Options (เลือกได้ 3 ระดับ)

Tier	CPU	GPU	RAM	Storage	OS
Entry	Rockchip RK3568	ARM Mali-G52 2EE	2GB (4GB opt)	32GB eMMC	Android 11
Mid	Rockchip RK3288	ARM Mali-T864	2GB (4GB opt)	16GB eMMC (32GB opt)	Android 9
High	Rockchip RK3588	ARM Mali-G610	4GB (8GB opt)	64GB eMMC (128GB opt)	Android 12

Network	**10/100 RJ45 (RK3568) • 100/1000M RJ45 (RK3288/3588) + 802.11 a/b/g/n/ac Wi-Fi**

Dimensions & Weight

ขนาดเครื่อง (cm)	**74.14 (W) × 43.62 (H) × 5.19 (T)**
ขนาดเครื่อง (mm)	**741.4 × 436.2 × 51.9 mm**
Active Area	**700.19 × 394.99 mm**
ขนาดกล่อง (cm)	**85 (W) × 55 (H) × 14 (T)**
Net weight	**11.3 kg**
Gross weight	**16.7 kg**
VESA Pattern	**200 × 200 mm (4 × M8) — รองรับ Wall mount**

Mechanical Drawing — Front / Side / Top / Rear View

ขนาดเครื่อง 741.4 × 436.2 × 51.9 mm — Active 700.19 × 394.99 — VESA 200 × 200 mm (4 × M8)

Views & Dimensions

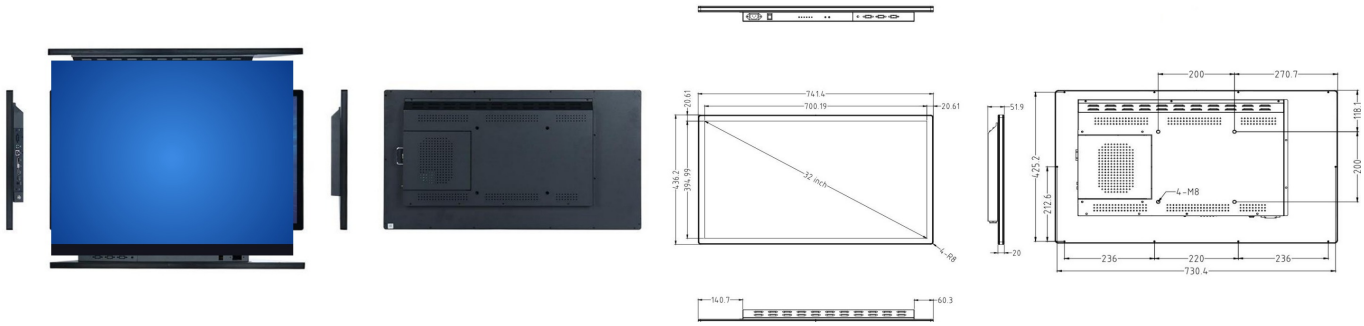

Operating Environment

Operation Temperature	**0°C – 50°C**
Operation Humidity	**0% – 90%**
Storage Temperature	**0°C – 60°C**
Storage Humidity	**0% – 65%**

Power Supply & Mounting

Power Input	**110–240V AC 50/60Hz**
Standby power consumption	**0.5Wlt;= 0.5W**
Overall power consumption	**< 115W**
Mounting	**Wall mount / Desktop stand / Embedded**

I/O Connectors (ARM)

Connectors	**RJ45 × 1, USB × 2, HDMI out × 1, TF slot × 1, Audio in/out × 1, Power Socket × 1 (Optional: USB / RS232 / TTL)**

Included in the Delivery (อุปกรณ์ในกล่อง)

- Manual / คู่มือ × 1
- Wall mount bracket × 1
- Wi-Fi antenna × 1
- Power cable × 1

ข้อมูลในเอกสารนี้อาจเปลี่ยนแปลงได้โดยไม่ต้องแจ้งล่วงหน้า • แหล่งข้อมูล: TouchWo HD32 Series Specsheet (Guangzhou TouchWo Electronics Co., Ltd.) • © 2026 ENT Group Co., Ltd.