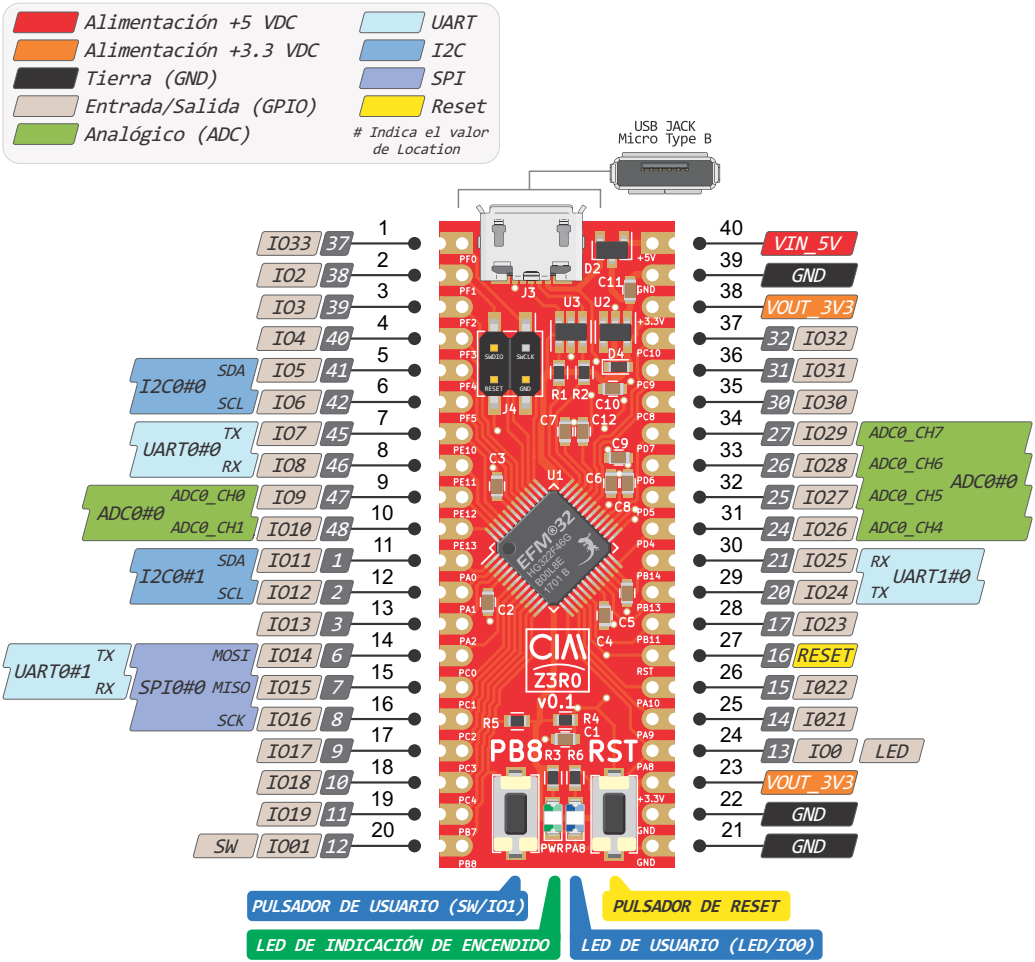
Alimentación +5 VDC
Alimentación +3.3 VDC
Tierra (GND)
Entrada/Salida (GPIO)
Analógico (ADC)
UART
I2C
SPI
Reset
Indica el valor de Location
USB JACK Micro Type B
1 IO33 37
2 IO2 38
3 IO3 39
4 IO4 40
5 IO5 41 I2C0#0 SDA
6 IO6 42 I2C0#0 SCL
7 IO7 45 UART0#0 TX
8 IO8 46 UART0#0 RX
9 IO9 47 ADC0#0 ADC0_CH0
10 IO10 48 ADC0#0 ADC0_CH1
11 IO11 1 I2C0#1 SDA
12 IO12 2 I2C0#1 SCL
13 IO13 3
14 IO14 6 SPI0#0 MOSI
15 IO15 7 SPI0#0 MISO
16 IO16 8 SPI0#0 SCK
17 IO17 9
18 IO18 10
19 IO19 11
20 SW IO01 12
UART0#1 TX RX
40 VIN_5V
39 GND
38 VOUT_3V3
37 32 IO32
36 31 IO31
35 30 IO30
34 27 IO29 ADC0_CH7
33 26 IO28 ADC0_CH6
32 25 IO27 ADC0_CH5
31 24 IO26 ADC0_CH4
30 21 IO25 UART1#0 RX
29 20 IO24 UART1#0 TX
28 17 IO23
27 16 RESET
26 15 IO22
25 14 IO21
24 13 IO0 LED
23 VOUT_3V3
22 GND
21 GND
EFM32 HG322F64G BGA48E 701 B
CIAA Z3R0 v0.1
PB8 RST
PULSADOR DE USUARIO (SW/IO1)
PULSADOR DE RESET
LED DE INDICACIÓN DE ENCENDIDO
LED DE USUARIO (LED/IO0)