NOTAS, A MENOS QUE SE ESPECIFIQUE LO CONTRARIO:
1. TODAS LAS DIMENSIONES ESTÁN EN PULGADAS.
2. MATERIAL DE CONSTRUCCIÓN:
   CUERPO / COMPONENTES Y HOJA DE TUBO - SS304
   CUBIERTA / COMPONENTES - SS304.
3. SOLDADURAS: TODAS LAS SOLDADURAS 100%,
   CON ACABADO PULIDO Y LISO, LIBRE DE GRIETAS, HOYOS O HUECOS.
4. ACABADO: ACABADO LISO Y LIBRE DE GRIETAS.
5. IDENTIFICAR LA UNIDAD CON NOMERO DE MODELO Y SERIE.

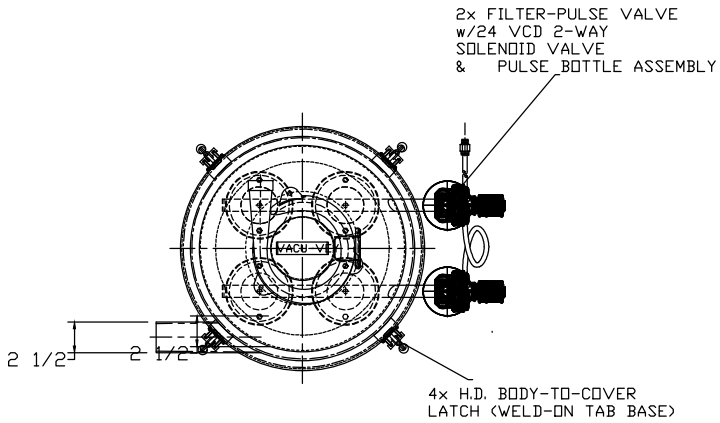

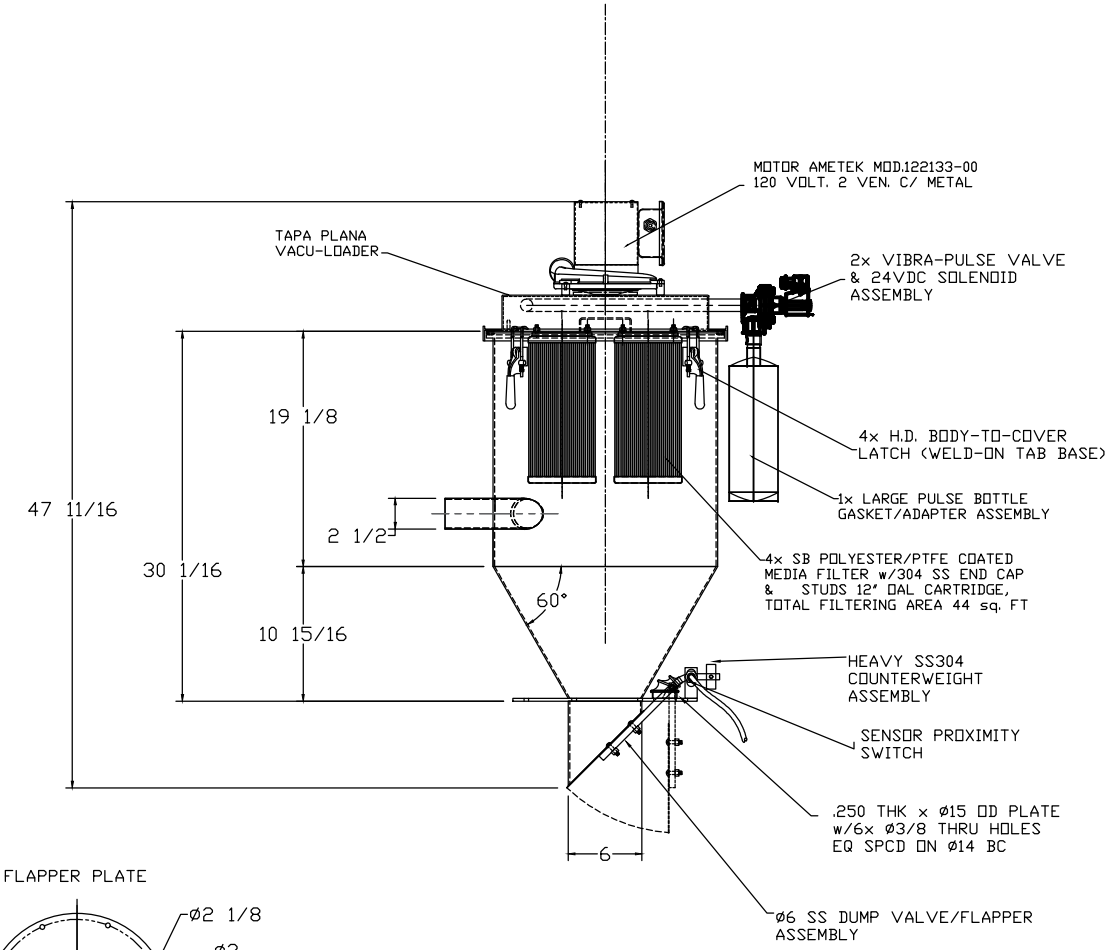

PLATO PORTAFILTROS
CALIBRE 11

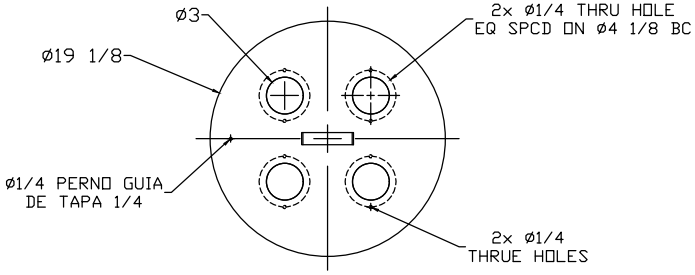

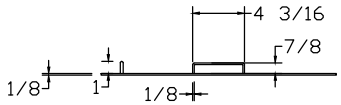

FLAPPER PLATE

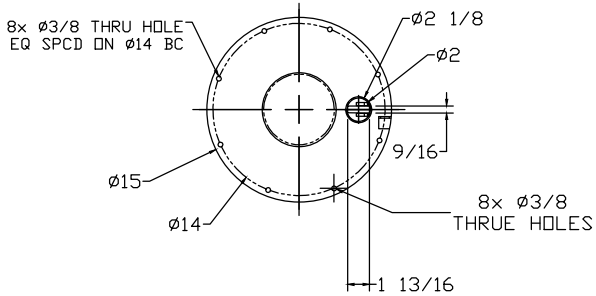

APROBACIÓN DEL CLIENTE
APROBADO POR: ----------
FECHA: ----------
REF: ----------

AVISO

ESTE DIBUJO ES PRESTADO CON EL ACUERDO EXPRESO DE QUE LA INFORMACION CONTENIDA ES UNICA PROPIEDAD DE EPSA MEXICO Y NO PUEDE SER, REPRODUCIDA, COPIADA O DISPONIBLE PARA UN TERCERO EXCEPTO CON PERMISO ESCRITO DE EPSA MEXICO

FELIPE BERRIOZABAL 648 OTE. CENTRO, MONTERREY, N.L. MEXICO
TELEFONO +(52) 81 82 44 42 42 correo: contacto@epsa.mx

DESCRIPCION: VACU-LOADER LARGE SS304 (18")

NOMBRE DE CLIENTE: ----------
ORDEN DE COMPRA: --------

DIBUJÓ:	FECHA: --------	CANTIDAD: --	
REVISÓ:		ESCALA: 1:4	DIBUJO No. VACU-LOADER LARGE SS304 (18")
APROBÓ:			