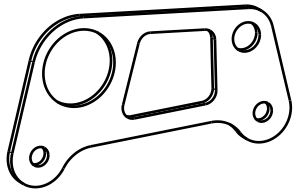

Vue isométrique
Echelle : 1:3

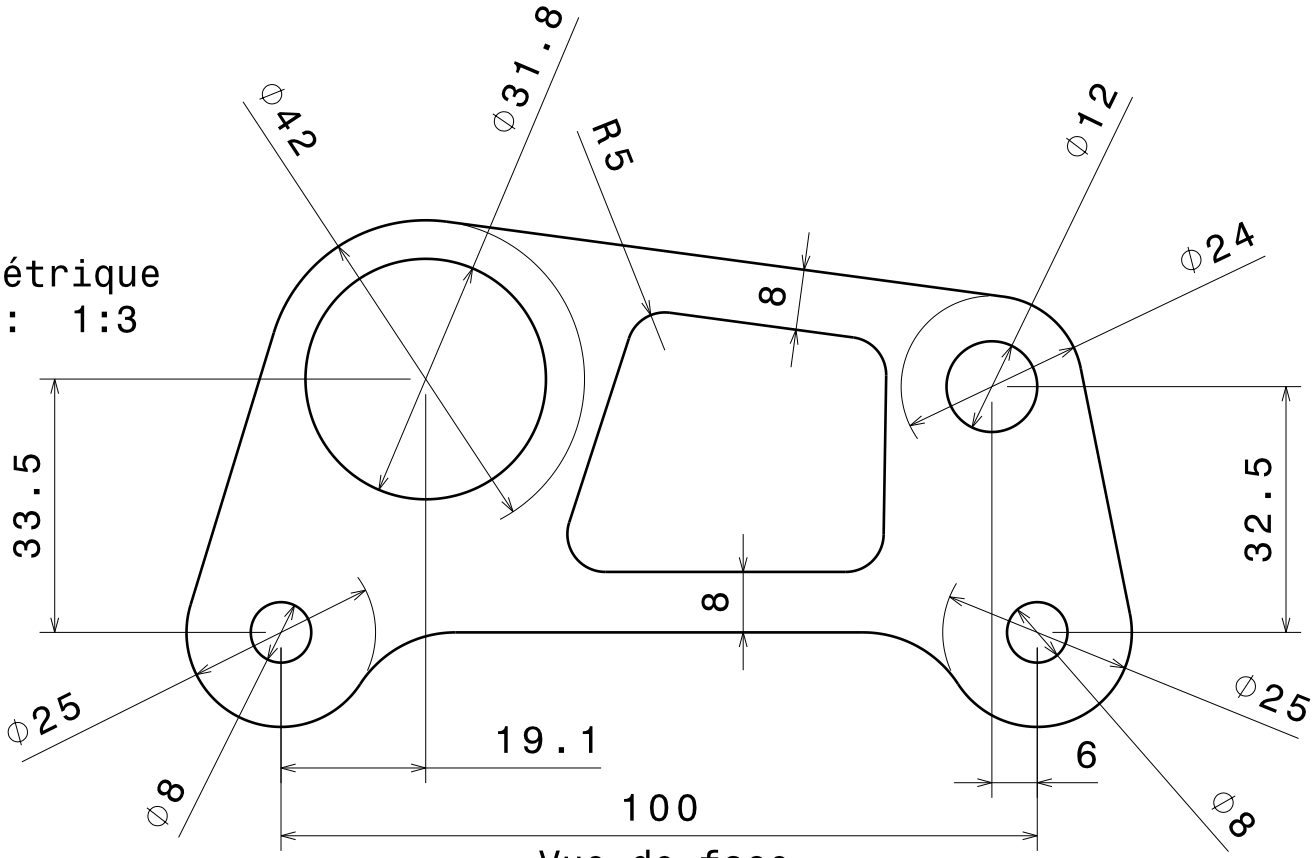

Vue de face
Echelle : 1:1

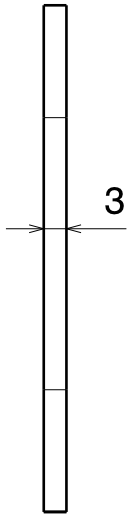

Vue de gauche
Echelle : 1:1

Norme ISO 2768-mK

Taille A4		Ecurie Piston Sport Auto
Dessiné par Benjamin DELALANDE	Date 31/01/2018	Désignation: Support latéral pédale de frein
Coordonnées: Tel : 06.02.24.03.33, benjamin.delalande@ecl16.ec-lyon.fr		Quantité: 2 / Matériau: Acier S235 / Version: 1.0
Plan vérifié par XXX		Echelle 1:1 / 18 M_FR_0300_006_BA / Feuille 1/1