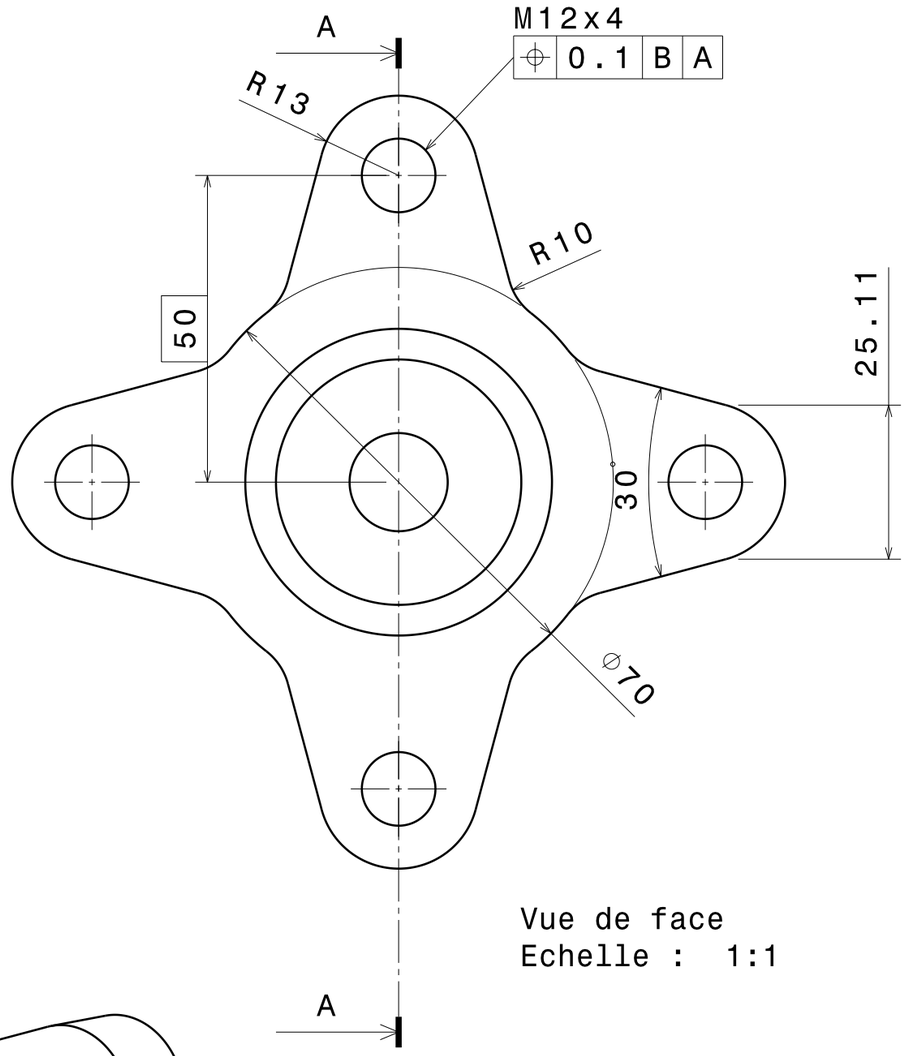

Vue de face
Echelle : 1:1

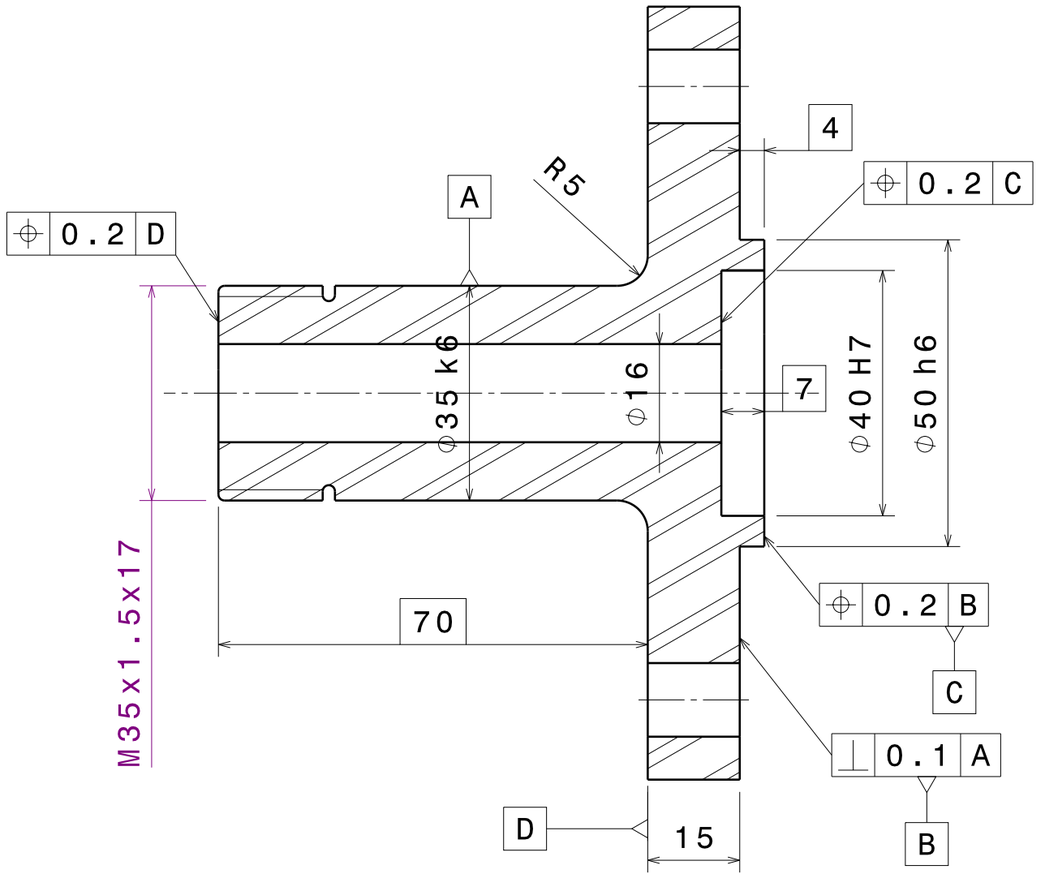

Coupe A-A
Echelle : 1:1

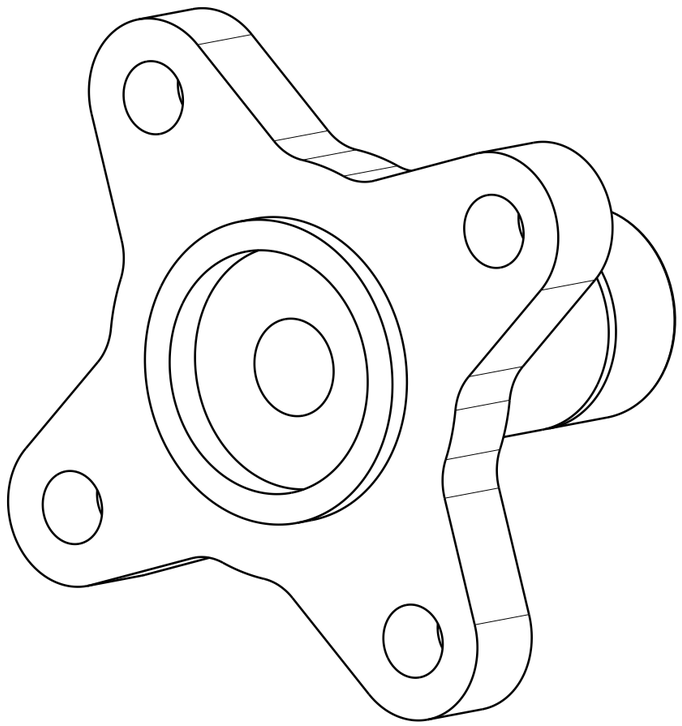

Taille A3		Ecurie Piston Sport Auto
Dessiné par Arthur Perdereau	Date 28/12/2017	Désignation WT 0200 001 Front Hub
Coordonnées 06 83 55 17 96 arthur.perdereau@ecl16.ec-lyon.fr		Quantité 2 / Matériau 7075 T6 / Version XXX
Plan vérifié par XXX		Echelle 1:1 / Numéro du plan XXX / Feuille 1/1