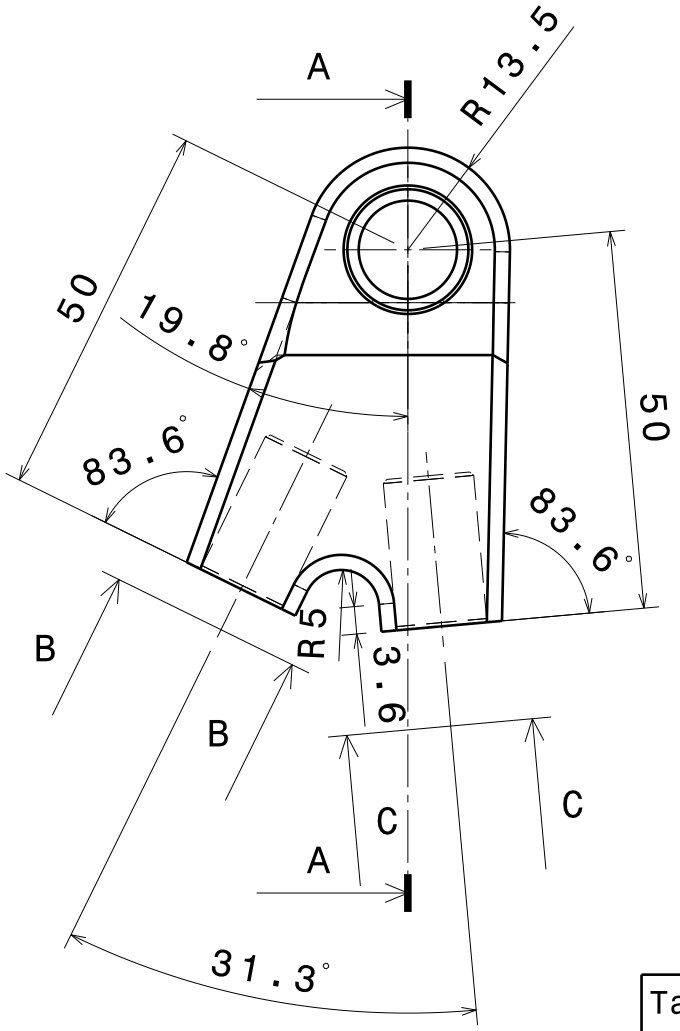

Vue de face
Echelle : 1:1

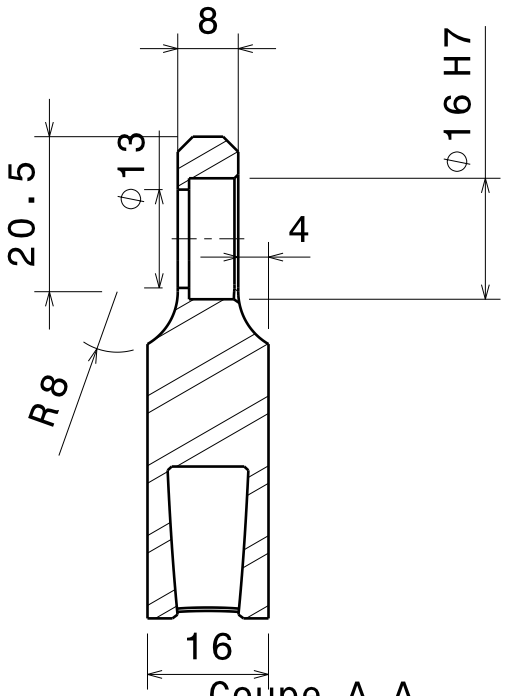

Coupe A-A
Echelle : 1:1

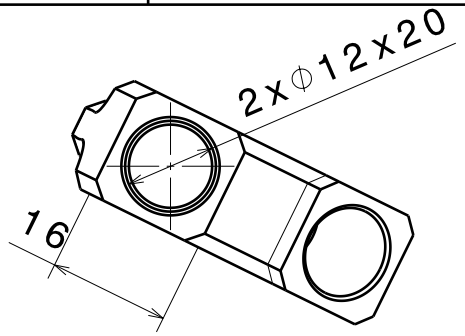

Vue auxiliaire B
Echelle : 1:1

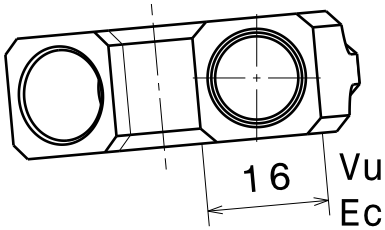

Vue auxiliaire C
Echelle : 1:1

Chanfreins extérieurs de 2 mm
Chanfreins percages de 0,5 mm

Tolérances ISO 2768 - mK

Taille A4		Ecurie Piston Sport Auto
Dessiné par Arthur Perdereau	Date 28/12/2017	Désignation Insert_PM_arr_inf
Coordonnées 06 83 55 17 96 arthur.perdereau@ecl16.ec-lyon.fr	Quantité 1+1	Matériau 7075 T6 / Version 1.0
Plan vérifié par	Echelle 1:1	Numéro du plan SU_A0400 / Feuille 1/1