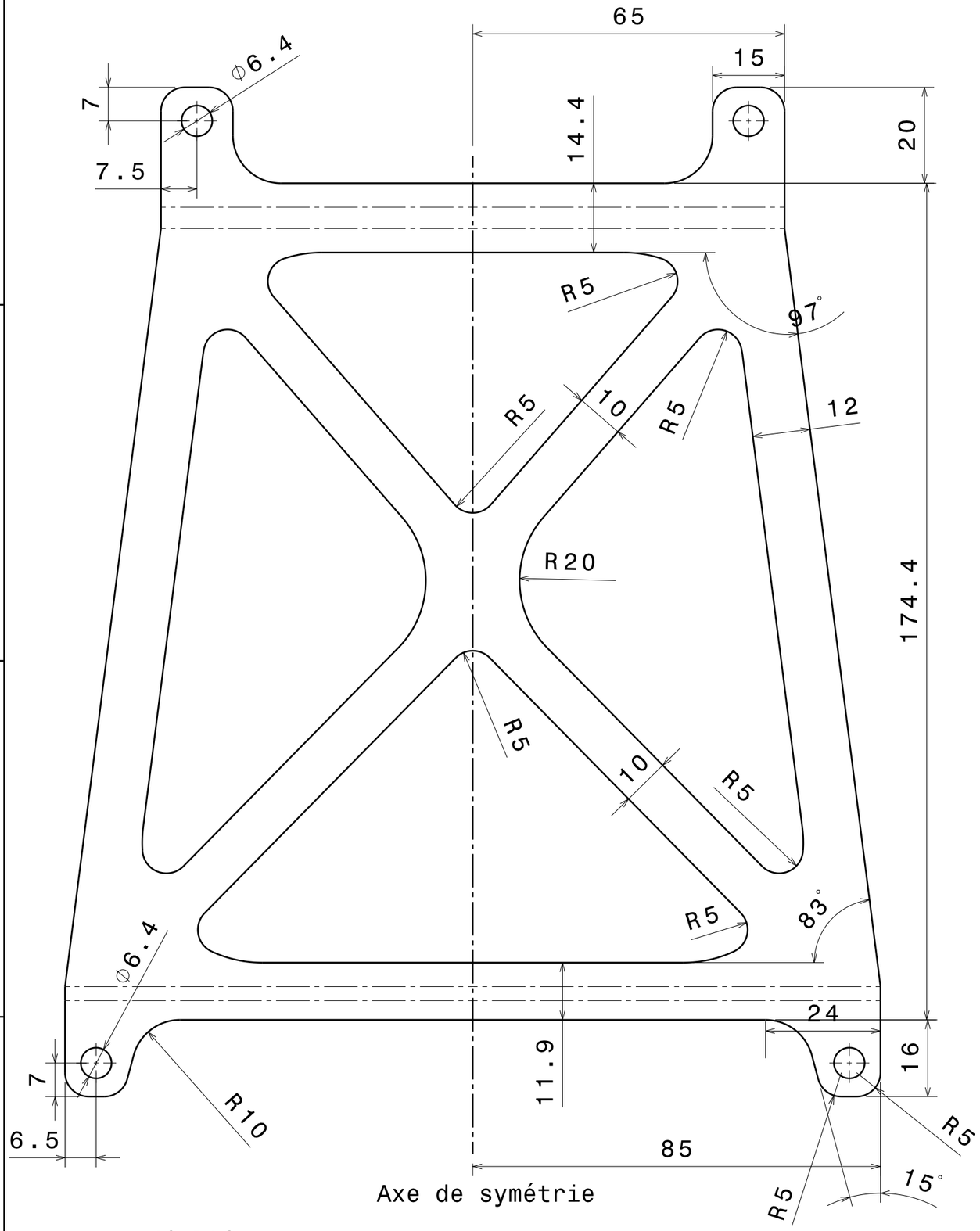

Vue dépliée
Echelle : 1:1

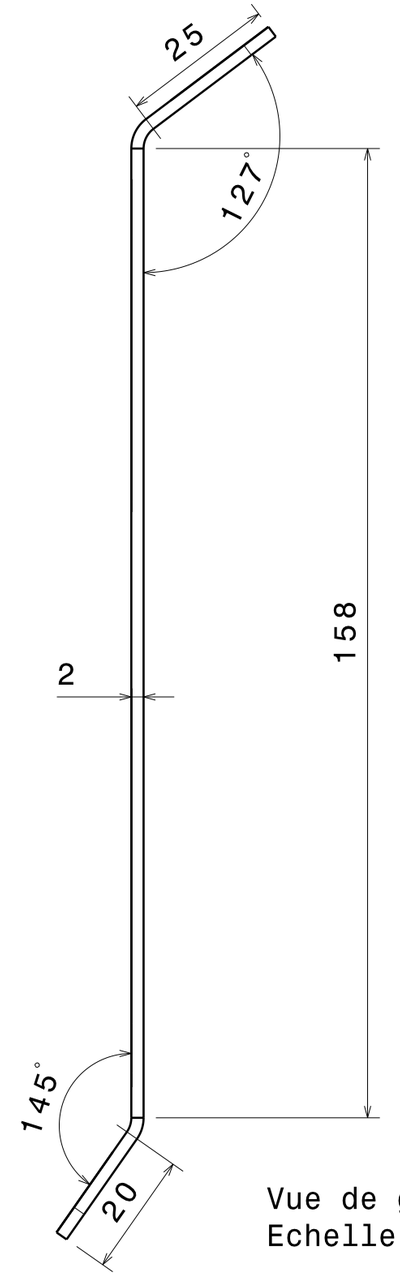

Vue de gauche
Echelle : 1:1

Taille A3		Ecurie Piston Sport Auto
Dessiné par Emilien	Date 07/02/2018	Désignation: Attache admission/moteur
Coordonnées: Tel : 06 34 23 54 74, emilien.saint-dizier@ecl16.ec-lyon.fr		Quantité: 1 / Matériau: Aluminium 2017 / Version: 1.0
Plan vérifié par XXX		Numéro du plan : 18M_EN_0300_012 / Feuille 1/1