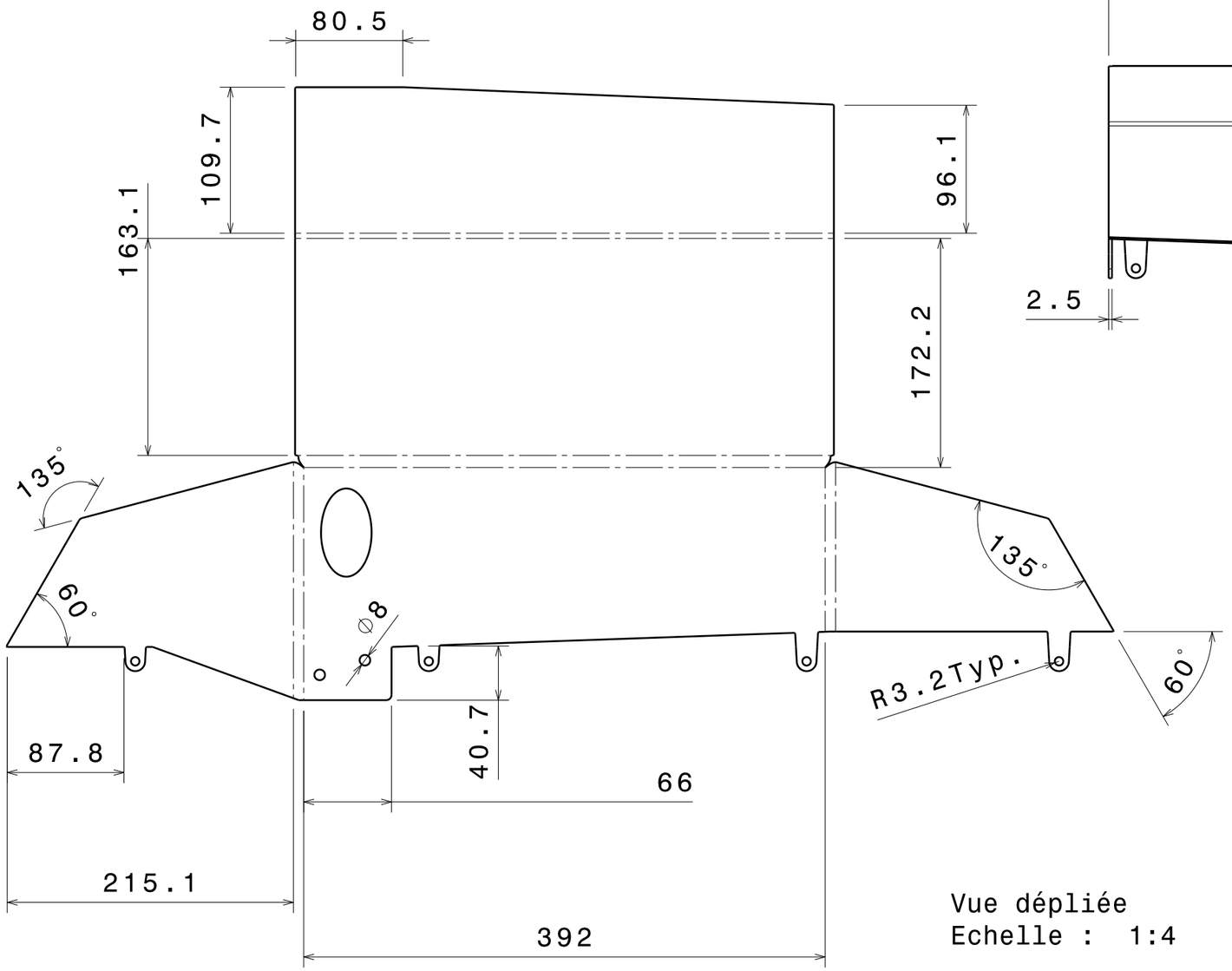

Vue dépliée
Echelle : 1:4

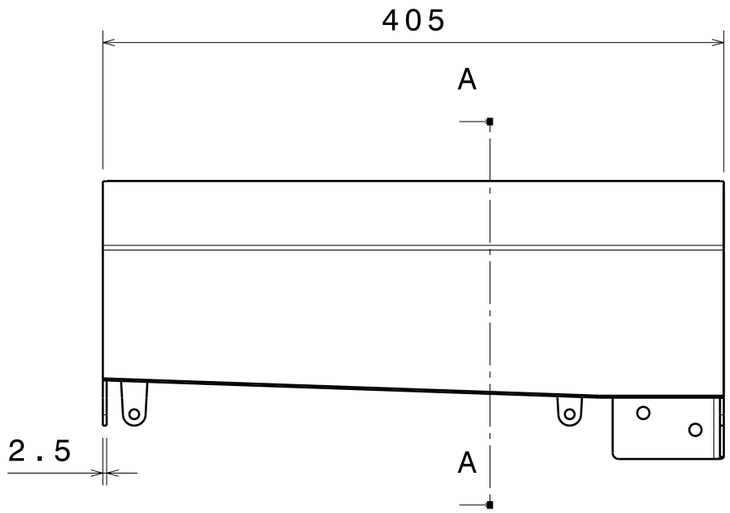

Vue de face
Echelle : 1:4

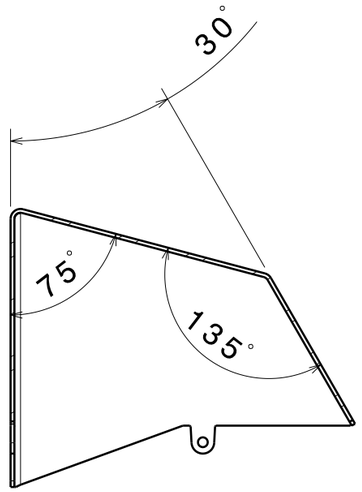

Coupe A-A
Echelle : 1:4

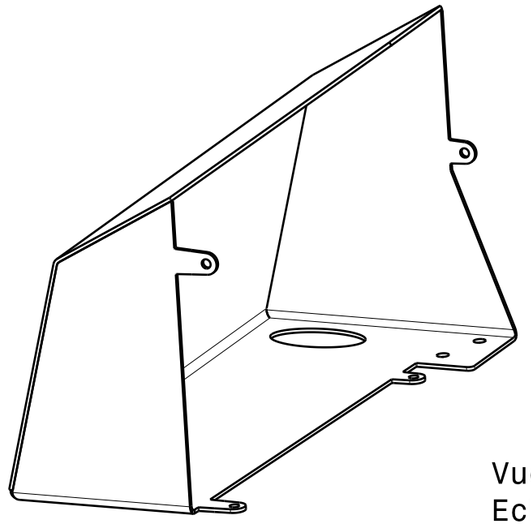

Vue isométrique
Echelle : 1:4

Tout les plis ont un rayon intérieur de 4mm.
Tolérances générales : ISO 2768mK

Taille A3		Ecurie Piston Sport Auto
Dessiné par Paco TANCHON	Date 12/02/2018	Désignation Fuel Tank Main
Coordonnées 06 13 85 20 09 paco.tanchon@ecl17.ec-lyon.fr		Quantité 1 / Matériau Aluminium 5754 / Version V1.1
Plan vérifié par XXX		Echelle 1:4 / Numéro du plan XXX / Feuille 1/1