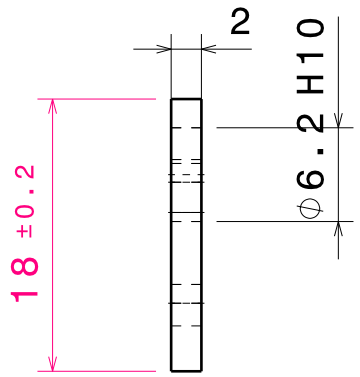

Vue de droite
Echelle : 2:1

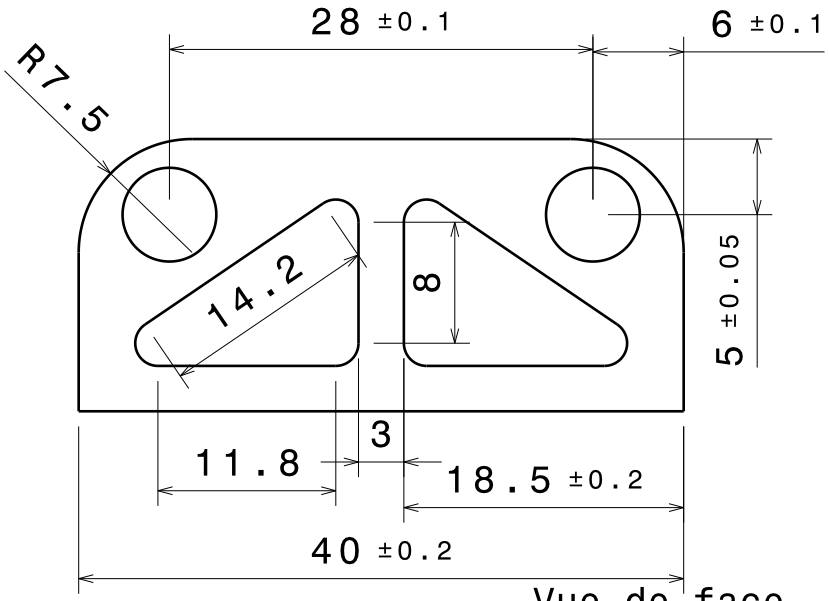

Vue de face
Echelle : 2:1

Rayon de congé évidements: 1mm<R<2mm

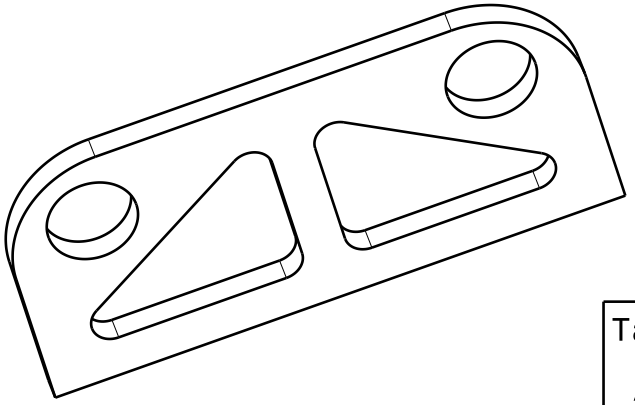

Vue isométrique
Echelle : 2:1

Tolérances générales ISO 27-68 - mK

Taille A4		Ecurie Piston Sport Auto
Dessiné par Martin ZELLER	Date 11/26/2014	Désignation Chape régulateur de pression
Coordonnées 06 78 52 72 06 martin.zeller@ecl13.ec-lyon.fr		Quantité 2 / Matériau S 235 / Version 1.0
Plan vérifié par PMR		Echelle 2:1 / Numéro du plan 15-M-012 / Feuille 1/1