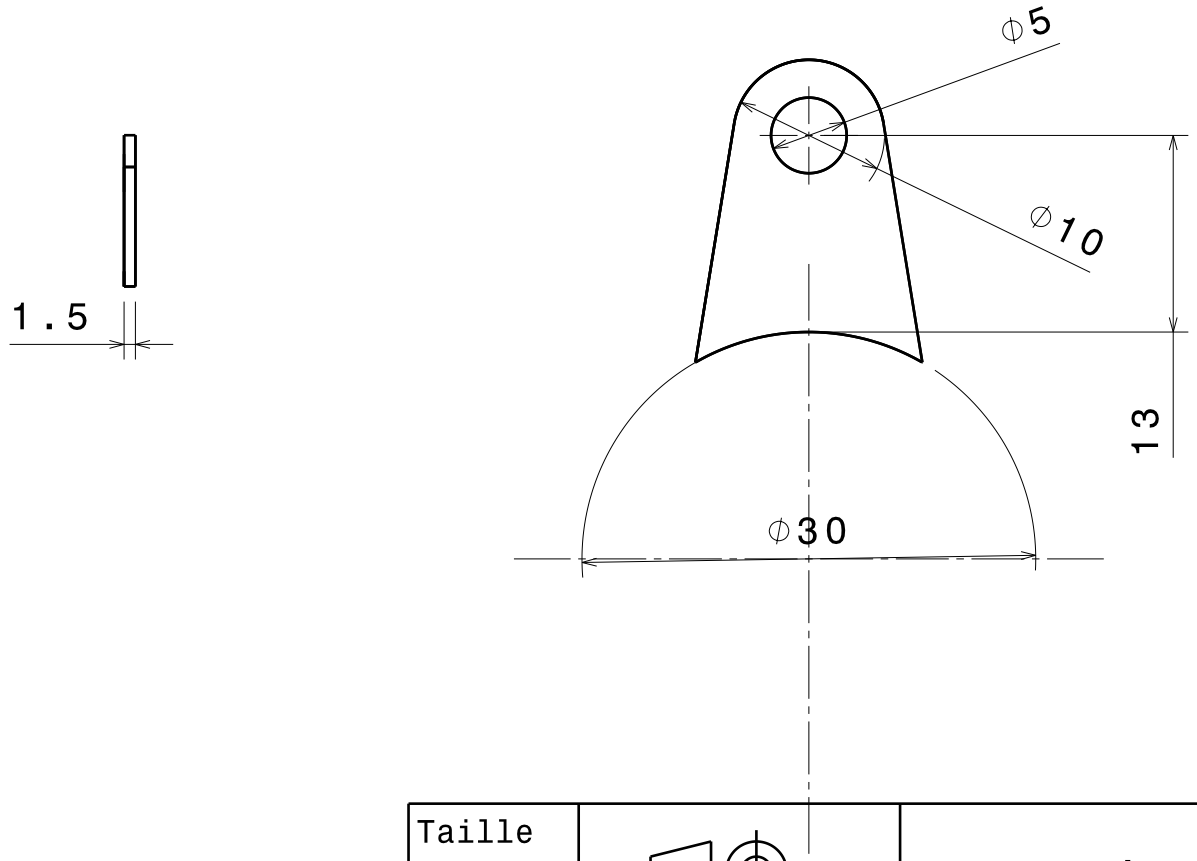

Taille A4		Ecurie Piston Sport Auto
Dessiné par Pierre-Alexis	Date 10/01/2018	Désignation Bracket_2_Air_Intake
Coordonnées p-corpechot@orange.fr XXX		
Plan vérifié par XXX		

Quantité	Matériau	Version
2	Acier S235	AA
Echelle 1:1	Numéro du plan Bracket_2	Feuille 1/1