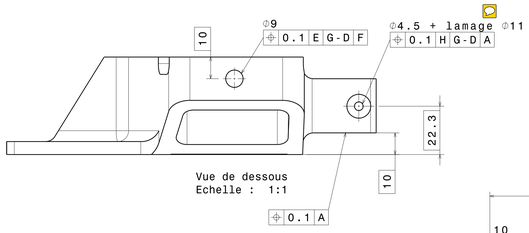

Vue de dessous
Echelle : 1:1

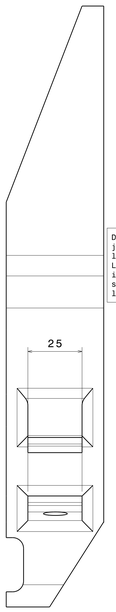

Vue de droite
Echelle : 1:1

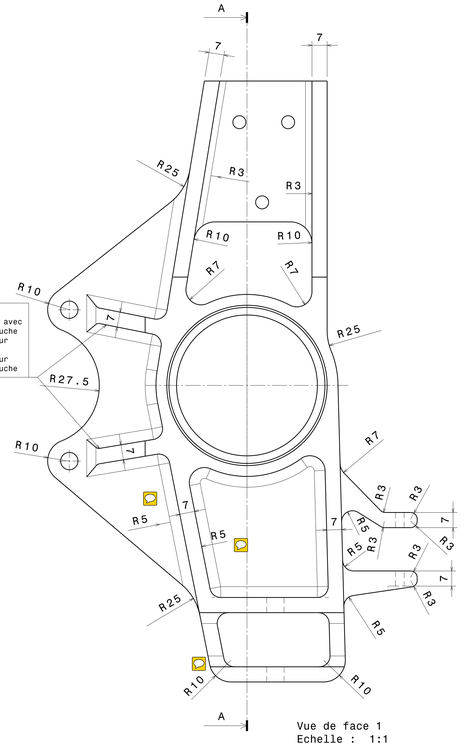

Vue de face 1
Echelle : 1:1

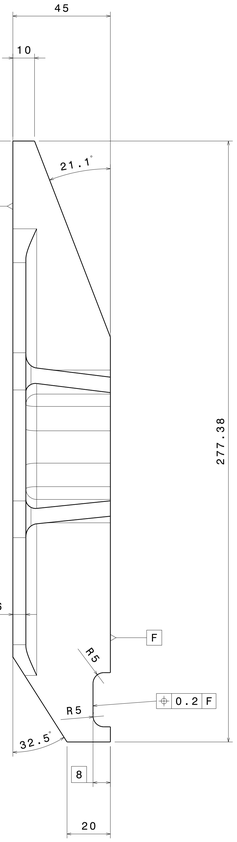

Vue de gauche
Echelle : 1:1

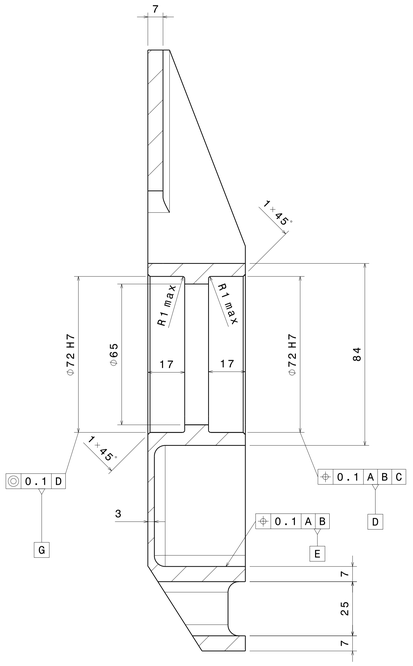

Coupe A-A
Echelle : 1:1

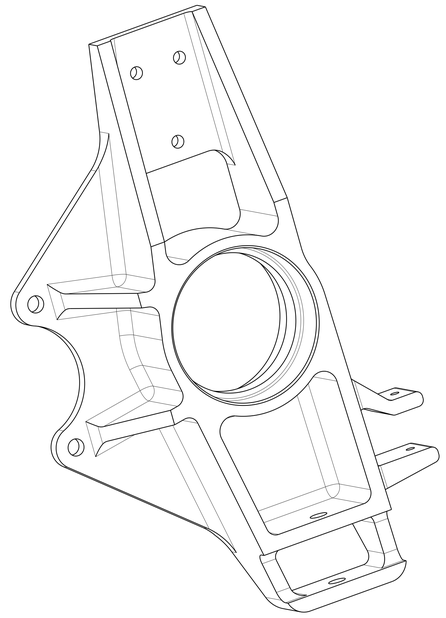

Vue isométrique
Echelle : 1:1

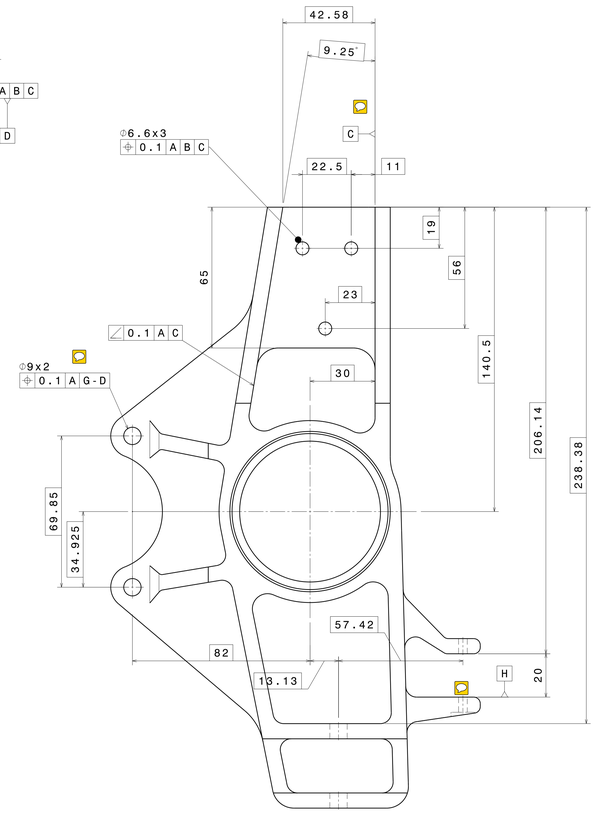

Vue de face 2
Echelle : 1:1

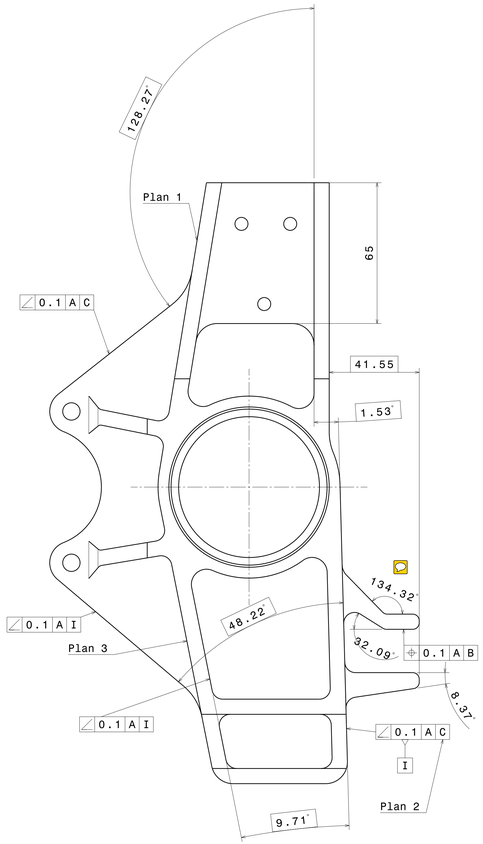

Vue de face 3
Echelle : 1:1

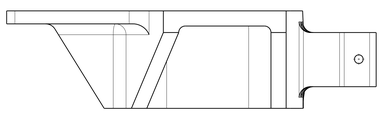

Vue de dessus
Echelle : 1:1

Surfaces fonctionnelles (sur la vue de face par rapport aux portées de roulements) :

- La partie supèrieure va accueillir une chappe +cale pour fixer le triangle supérieure
- La partie droite reçoit la biellette de direction
- La partie gauche avec les nervures sert à venir fixer l'étrier de frein
- La partie inférieure reçoit le triangle inférieur

Remarques :

- La vue de face 1 répertorie la plupart des congés de la pièce
- Les plans repérés 1, 2 et 3 sur la vue de face 3 sont tangents au cylindre enveloppe des portées de roulement

Taille A0		Ecurie Piston Sport Auto	
Dessiné par Arthur Perdereau	Date 28/12/2017	Désignation SU 1000 001 Front Left Upright	
Coordonnées 06 83 55 17 96 arthur.perdereau@ecl16.ec-lyon.fr		Quantité 1 - 1	Matériau 7075 T6	Version XXX
Plan vérifié par XXX		Echelle 1:1	Numéro du plan XXX	Feuille 1/1