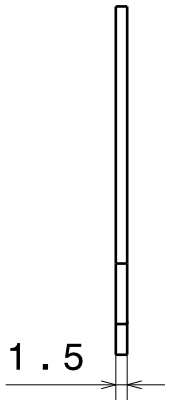

Vue auxiliaire A
Echelle : 1:1

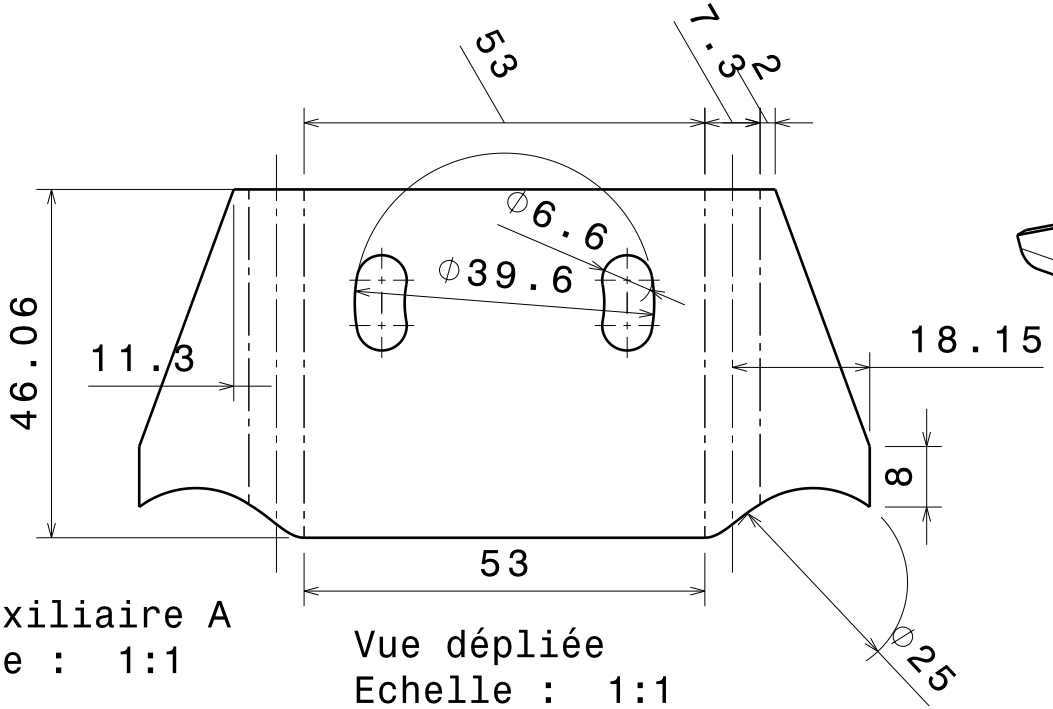

Vue dépliée
Echelle : 1:1

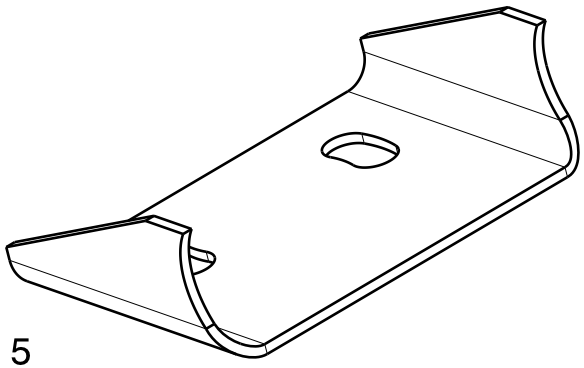

Vue isométrique
Echelle : 1:1

Taille A4		Ecurie Piston Sport Auto	
Dessiné par Antonio Leblanc	Date 16/01/2018	Désignation Bracket 3- Steering	
Coordonnées antonio.leblanc@ecl16.ec-lyon.fr 07 69 46 48 59		Quantité 2	Matériau Acier S235	Version 0.1
Plan vérifié par XXX		Echelle 1:1	Numéro du plan Bracket_3	Feuille 1/1