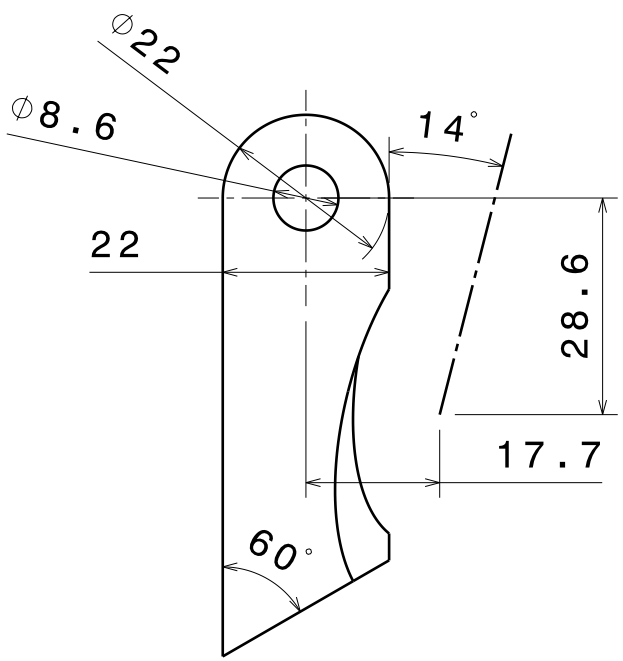


Vue de droite
Echelle : 1:1

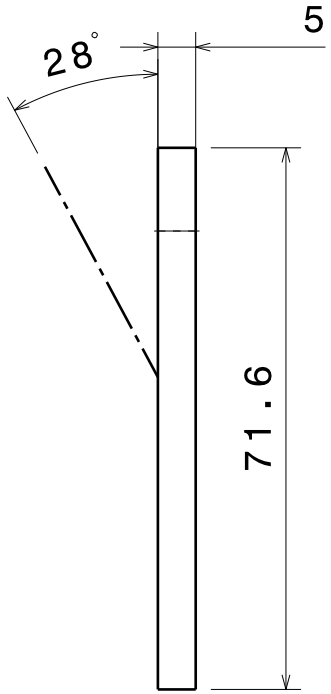


Vue de face
Echelle : 1:1

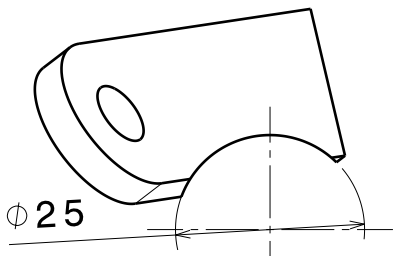


Vue selon l'axe de perçage
Echelle : 1:1

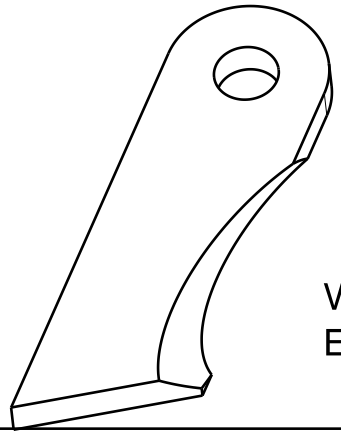

Vue isométrique
Echelle : 1:1

Toutes les mesures prises sur les axes de perçage sont coté sur l'intersection entre l'axe et la face supérieur

Tolérances générales :
ISO 2768-mK

| | | |
|---|---|---|
| Taille A4 | | Ecurie Piston Sport Auto |
| Dessiné par Victor Bessis | Date 06/02/2018 | Désignation SU_0300_008 (Arrière Sup Avant Sup) |
| Coordonnées victor.bessis@ecl16.ec-lyon.fr 06 22 66 56 43 | | Quantité 1+1 / Matériau Acier S500 / Version 1.0 |
| Plan vérifié par Brice Roblot | | Echelle 1:1 / Plan 18M_SU_0300_008 / Feuille 1/1 |