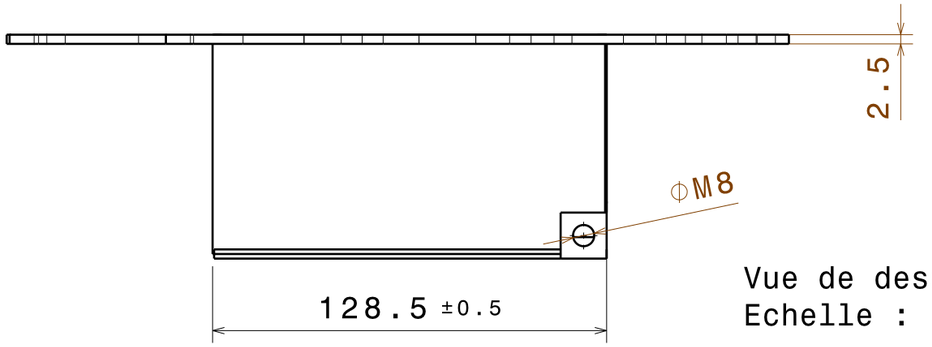

Vue de dessous
Echelle : 1:2

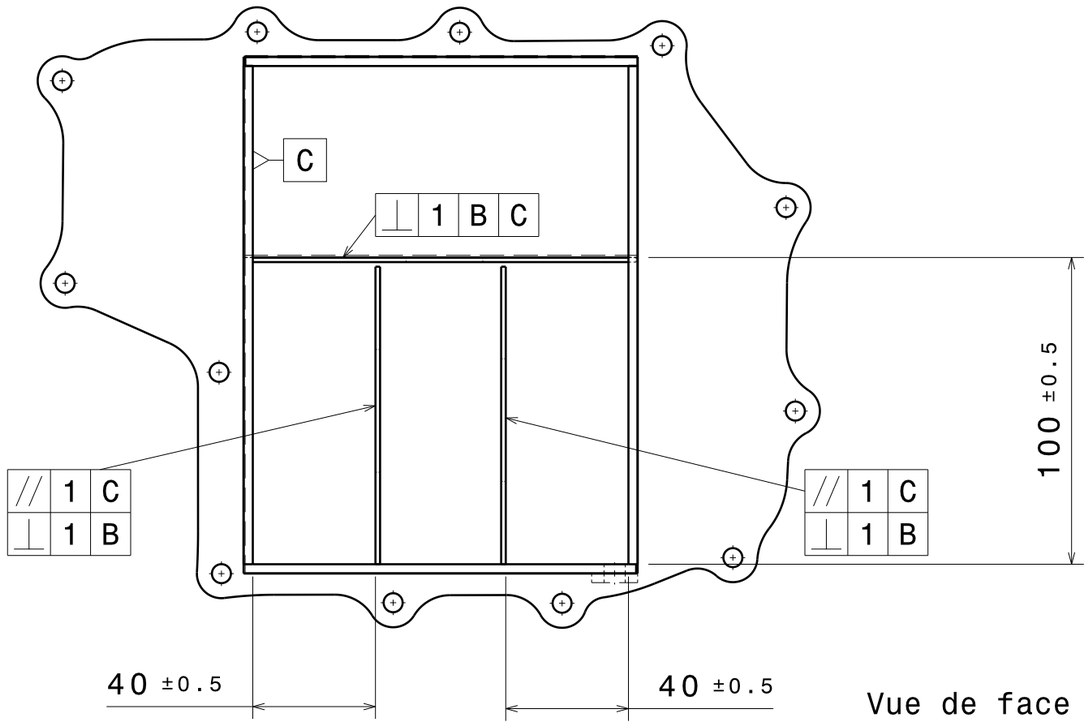

Vue de face
Echelle : 1:2

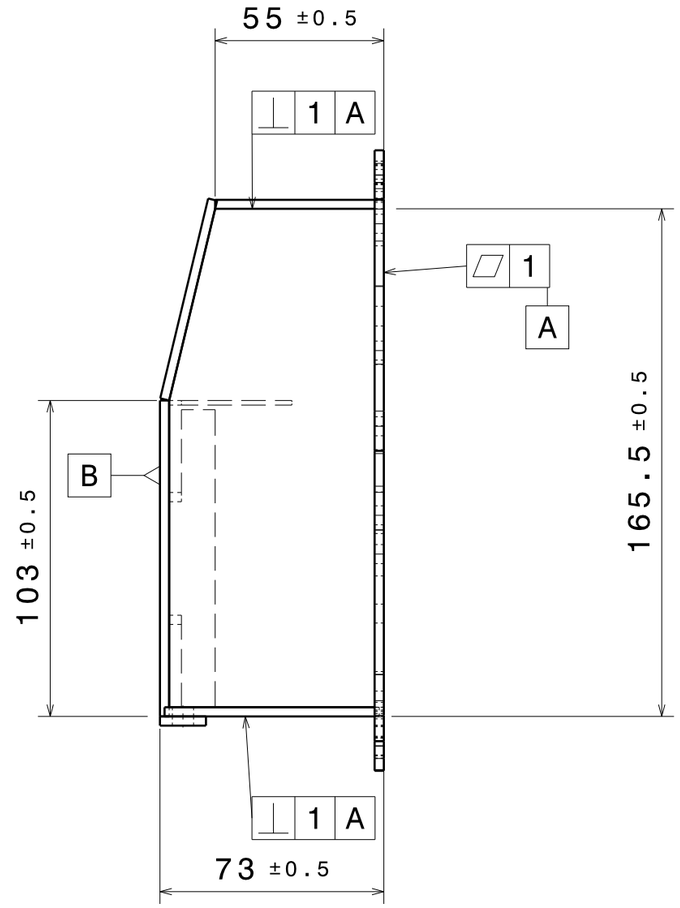

Vue de gauche
Echelle : 1:2

Tolérances générales ISO 2768 - mK

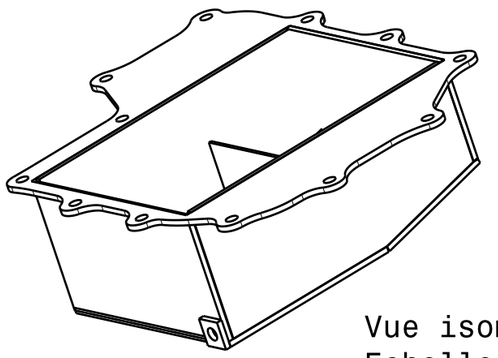

Vue isométrique
Echelle : 1:3

Taille A3		Ecurie Piston Sport Auto	
Dessiné par Martin ZELLER	Date 12/12/2014	Désignation Carter moteur	
Coordonnées 06 78 52 72 06 martin.zeller@ecl13.ec-lyon.fr		Quantité 1	Matériau Aluminium 5754 ep 2.5	Version 1.1
Plan vérifié par PMR		Echelle 1:2	Numéro du plan 15-B-006	Feuille 1/1