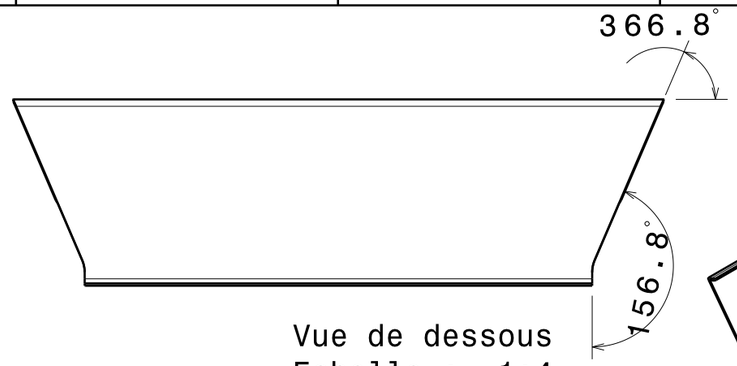

Vue de dessous
Echelle : 1:4

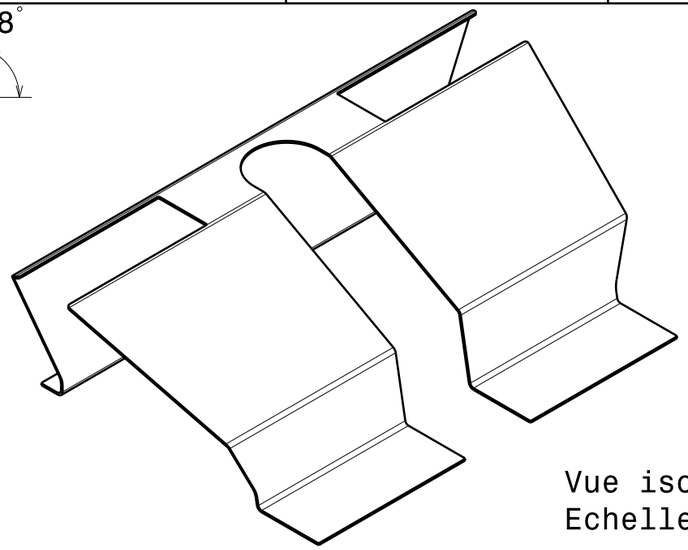

Vue isométrique
Echelle : 1:4

Tolérances générales : ISO 2768 mK
Rayon de pliage : 3mm

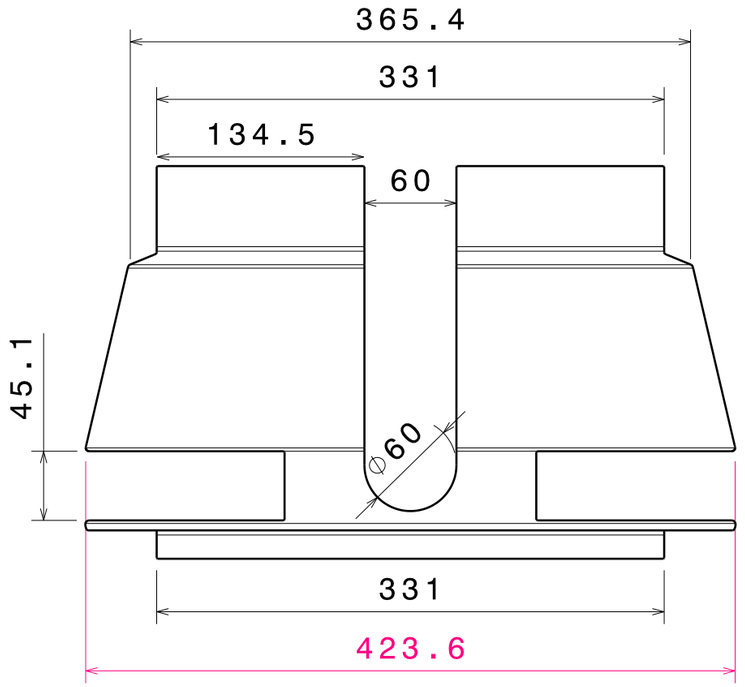

Vue de face
Echelle : 1:4

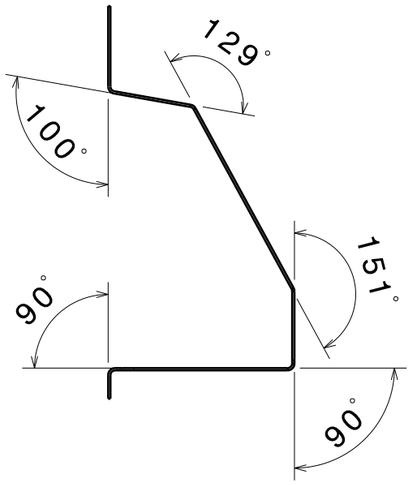

Vue de gauche
Echelle : 1:4

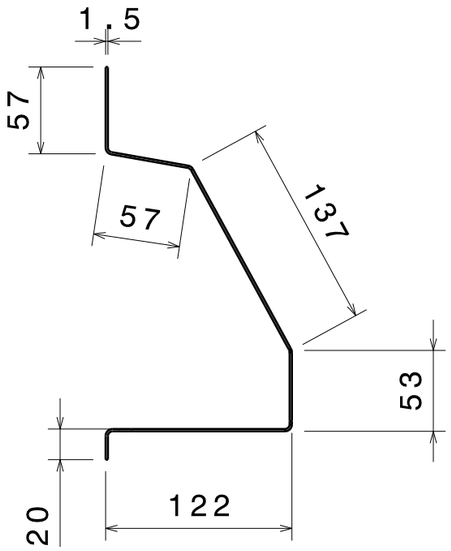

Vue de gauche[2]
Echelle : 1:4

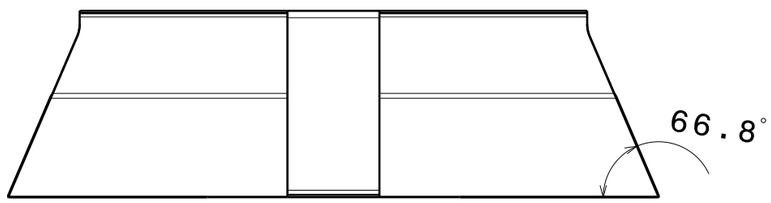

Vue de dessus
Echelle : 1:4

Taille A3		Ecurie Piston Sport Auto
Dessiné par Victor Bessis	Date 13/06/2018	Désignation: Cache Crémaillère
Coordonnées victor.bessis@ecl16.ec-lyon.fr		Quantité: 1 / Matériau: Aluminium / Version: 1.0
Plan vérifié par Brice Roblot		Echelle / Feuille 1/1