CLEARANCE NOT INDICATED - ACCORDING DIN 7168																	
OVER / BELL	0,0 / 3,0	3,0 / 6,0	6,0 / 30	30 / 120	120 / 315	315 / 1000	1000 / 2000	2000 / 4000	4000 / 8000	8000 / 12000	12000 / 16000						
HIGH	± 0,05	±0,05	±0,1	±0,15	±0,2	±0,3	±0,5	±0,8	±3,0	±4,0	±						
MEDIUM	±0,1	±0,1	±0,2	±0,3	±0,5	±0,8	±1,2	±2,0	±3,0	±5,0	±6,0						
LOW	–	±0,2	±0,5	±0,8	±1,2	±2,0	±3,0	±4,0	±5,0	±6,0	±7,0	±8,0					

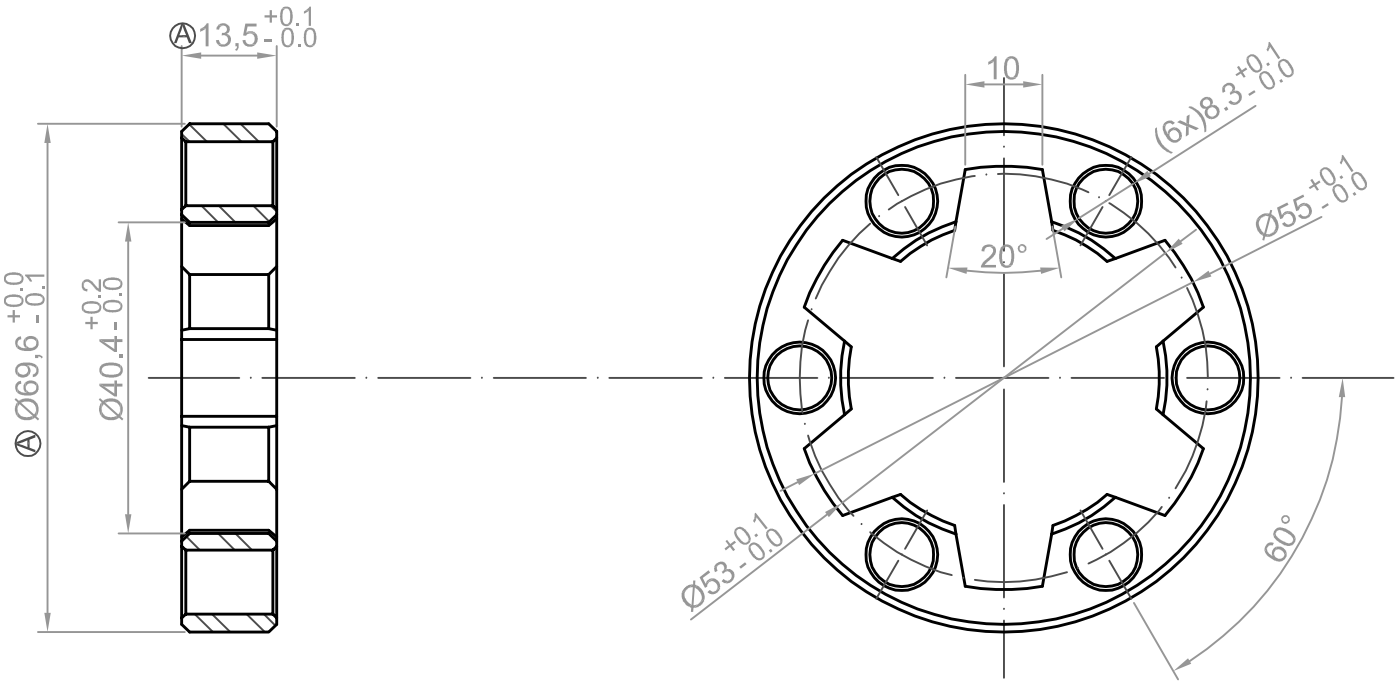

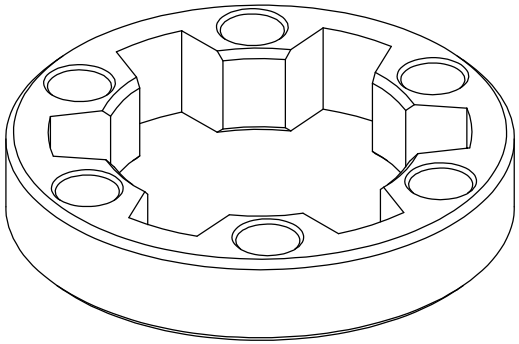

Chamfer: 1x45°
Material: SAE1045 Temper (44 - 48HRC)

DATE	DRAW	CHANGE DESCRIPTION	REVISION
21/03/14	-	REVIEW OF THE DIMENSIONS IDENTIFIED IN THE DRAWING.	A

PESO DO MATERIAL: MATERIAL WEIGHT - kg
PESO DA PEÇA: PART WEIGHT - kg

ZTLBRASIL

TODAS AS INFORMAÇÕES CONTIDAS NESTE DOCUMENTO SÃO DE PROPRIEDADE CULTURAL E AUTORAL DA ZTL , SENDO VETADO A CESSÃO, REPRODUÇÃO, TRANSMISSÃO E DIVULGAÇÃO E USO DE SEU TEOR POR TERCEIROS, SOB PENA DA SANÇÕES PREVISTAS NA LEGISLAÇÃO VIGENTE.
ALL INFORMATION CONTAINED IN THIS DOCUMENT ARE OF CULTURAL AND AUTHORIAL PROPERTY OF ZTL, BEING VETOED THE CESSION, REPRODUCTION,TRANSMISSION AND SPREADING AND USE OF ITS TEXT FOR THIRD, UNDER PENALTY OF THE SANCTIONS FORESEEN IN THE CURRENT LAW.

DESENHADO: DRAW: RANIERI 04/09/2012
APROVADO: APROVED: RANIERI 04/09/2012
NOME DO CONJUNTO: ASSEMBLY NAME: –
NOME DA PEÇA: PART NAME: –

ESCALA SCALE 1:1
TOLERÂNCIAS NÃO INDICADAS CONF. DIN-7168:
TOLERANCES NOT INDICATED AS DIN-7168: HIGH
DESENHO Nº: NUMBER DRAW: ST11
REVISÃO REVISION -

GEN-TITLE-CR33.DWG