C-717

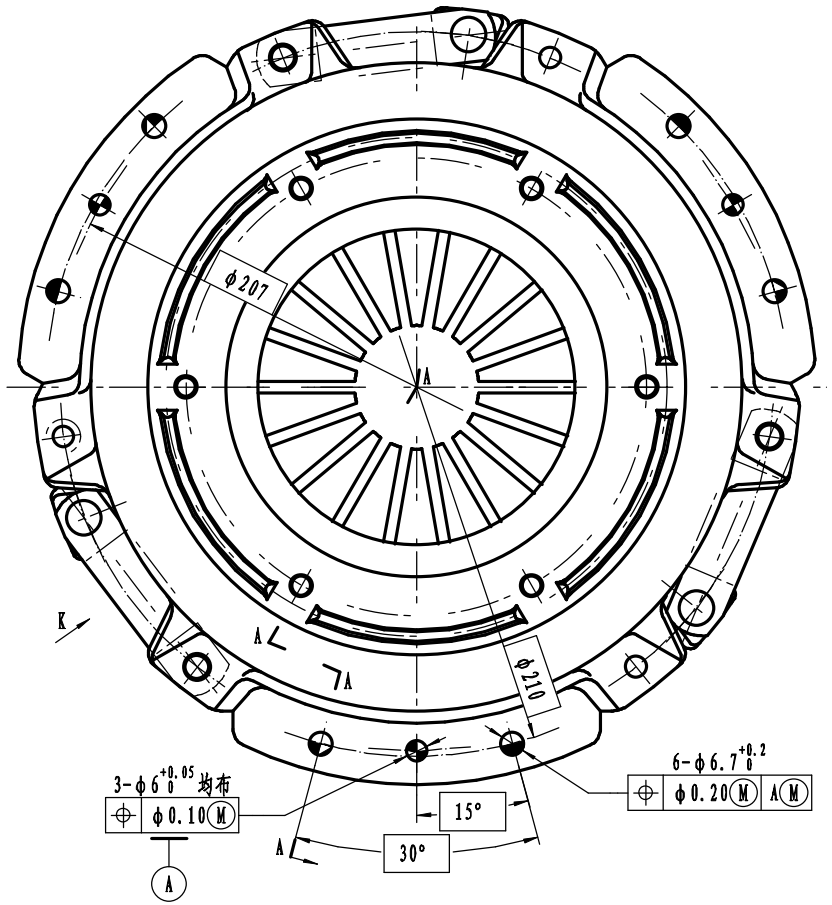

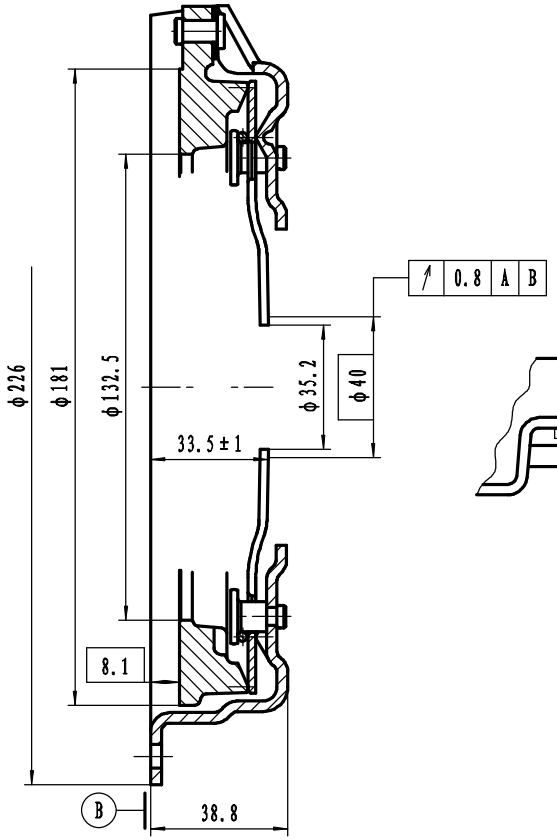

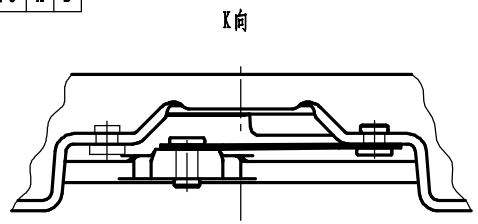

技术要求

1、总成外观应清洁，不得有磕、碰、划伤。
2、铆接应牢固平整，铆接处无缝隙，不允许有松动、裂纹。
3、总成应以A、B为基准进行静平衡，最大允许不平衡量为150g·mm 。
4、各支承平面应涂MoS_2润滑脂。

盖总成负荷特性曲线

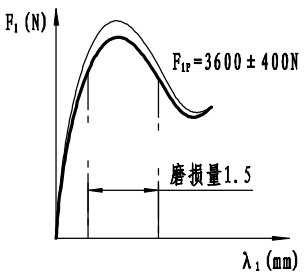

盖总成分离特性曲线

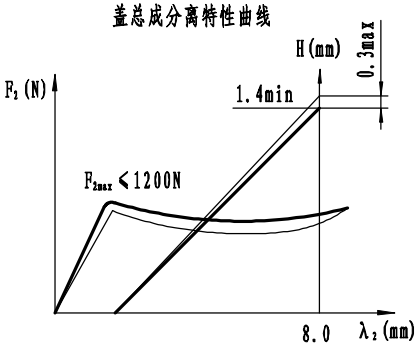

规板厚度 mm	8.1
工作压紧力 N	3600

最大分离力 N	1200	压盘升程 mm	≥1.4
分离行程 mm	8.0	压盘倾斜量 mm	≤0.3
分离点分离力 N	900		

标记	处数	分区	更改文件号	签名	年、月、日				芜湖禾丰离合器有限公司
设计			标准化			阶段标记	重量	比例	盖总成 C-717
审核						S	2497g	1:1	C-717
工艺			批准			共 1 张	第 1 张		

借(通)用件登记
母版图号
底图号
签字
日期
涂装员 日期

PDF 文件使用 "pdfFactory" 试用版本创建 www.fineprint.cn