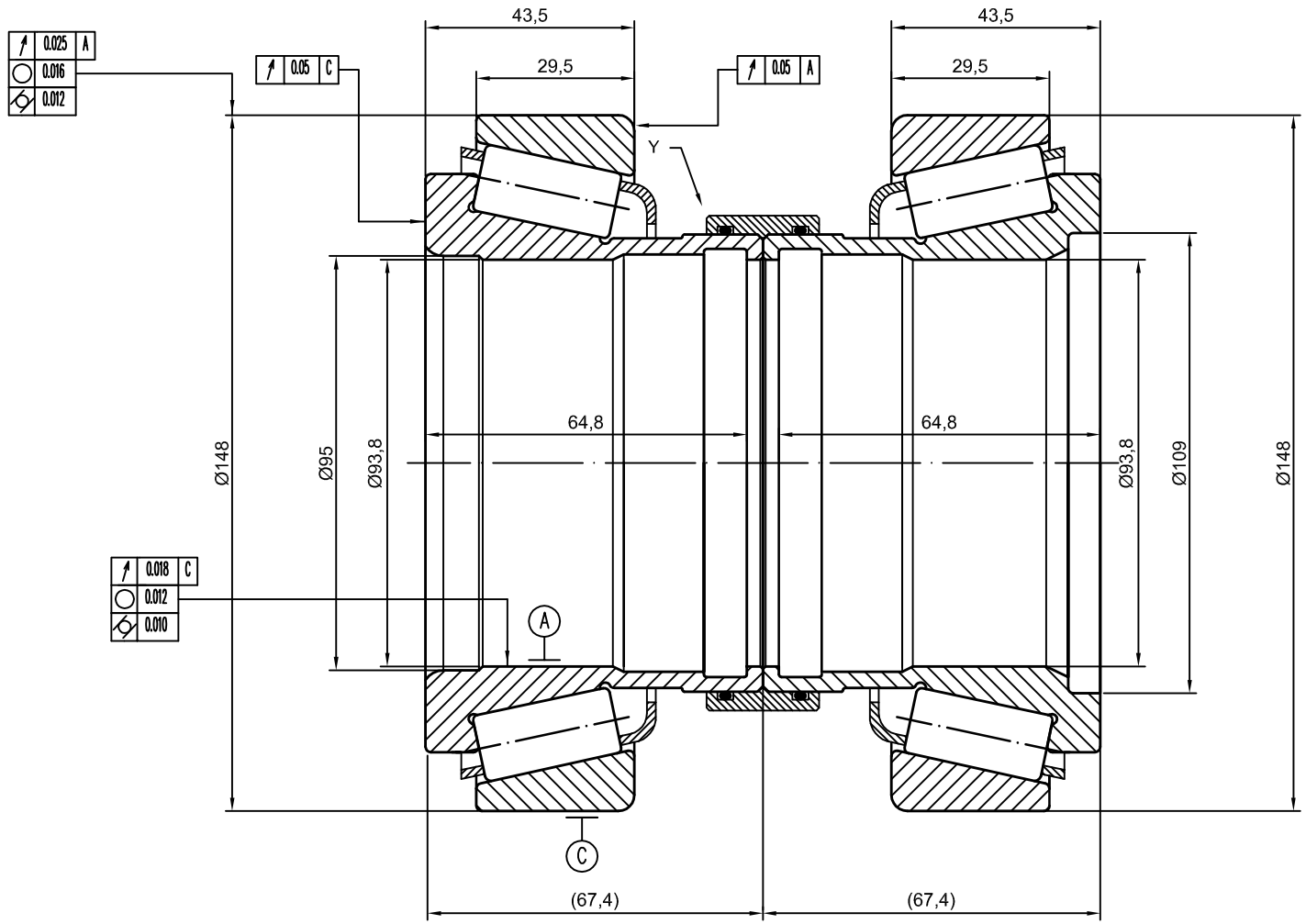

CLEARANCE NOT INDICATED - ACCORDING DIN 7168																	
OVER MEL	0,0 3,0	3,0 6,0	6,0 30	30 120	120 315	315 1000	1000 2000	2000 4000	4000 8000	8000 12000	12000 16000						
HIGH	± 0,05	±0,05	±0,1	±0,15	±0,2	±0,3	±0,5	±0,8	±3,0	-	-						
MEDIUM	±0,1	±0,1	±0,2	±0,3	±0,5	±0,8	±1,2	±2,0	±3,0	±4,0	±5,0	±6,0					
LOW	-	±0,2	±0,5	±0,8	±1,2	±2,0	±3,0	±4,0	±5,0	±6,0	±7,0	±8,0					

DATE	DRAW	CHANGE DESCRIPTION	REVISION

PESO DO MATERIAL: MATERIAL WEIGHT - kg
PESO DA PEÇA: PART WEIGHT - kg

ZTLBRASIL

TODAS AS INFORMAÇÕES CONTIDAS NESTE DOCUMENTO SÃO DE PROPRIEDADE CULTURAL E AUTORAL DA ZTL, SENDO VETADO A CESSÃO, REPRODUÇÃO, TRANSMISSÃO E DIVULGAÇÃO E USO DE SEU TEOR POR TERCEIROS, SOB PENA DA SANÇÕES PREVISTAS NA LEGISLAÇÃO VIGENTE.
ALL INFORMATION CONTAINED IN THIS DOCUMENT ARE OF CULTURAL AND AUTHORIAL PROPERTY OF ZTL, BEING VETOED THE CESSION, REPRODUCTION, TRANSMISSION AND SPREADING AND USE OF ITS TEXT FOR THIRD, UNDER PENALTY OF THE SANCTIONS FORESEEN IN THE CURRENT LAW.

DESENHADO: DRAW: RANIERI 28/06/2011
APROVADO: APROVED: RANIERI 28/06/2011

NOME DO CONJUNTO: ASSEMBLY NAME: TAPER_BEARING

NOME DA PEÇA: PART NAME: BEARING

ESCALA SCALE

TOLERÂNCIAS NÃO INDICADAS CONF. DIN-7168:
TOLERANCES NOT INDICATED AS DIN-7168

DESENHO Nº: NUMBER DRAW: 94148135R CROQUI

REVISÃO REVISION -

GEN-TITLE-DWG(30.6)