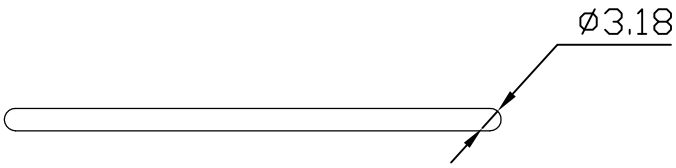

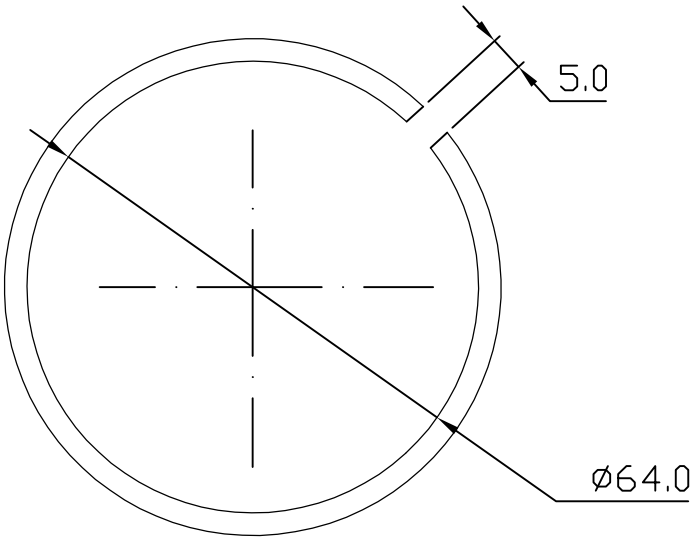

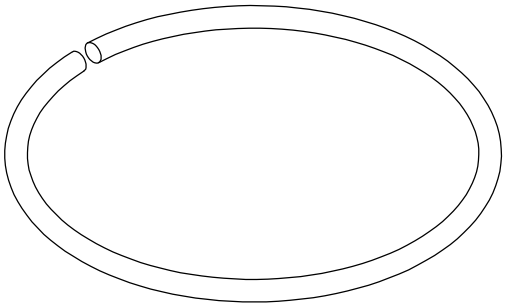

Modificação	Aprov.	Data

Modificação	Aprov.	Data

Item	Quant.	Denominação		Material
Material		SAE 1070	Trat. Térmico	Acabamento
Dimensão		mm	Dureza Final	

	Data	Nome
Projeto		
Desenho		Mozart
Visto		

Este desenho e esta peça não podem ser produzidos e nem fornecidos a terceiros sem a nossa permissão por escrito

Tolerância não espcificada	
1 a 6	± 0.1
6 a 30	± 0.2
30 a 100	± 0.3
100 a 300	± 0.5
300 a 1000	± 0.8
1000 a 2000	± 1.2

MZK
QUALIDADE E SERIEDADE

Esc. 1:1

Anel de trava 70

Desenho Nº

Substitui

Subst. Por