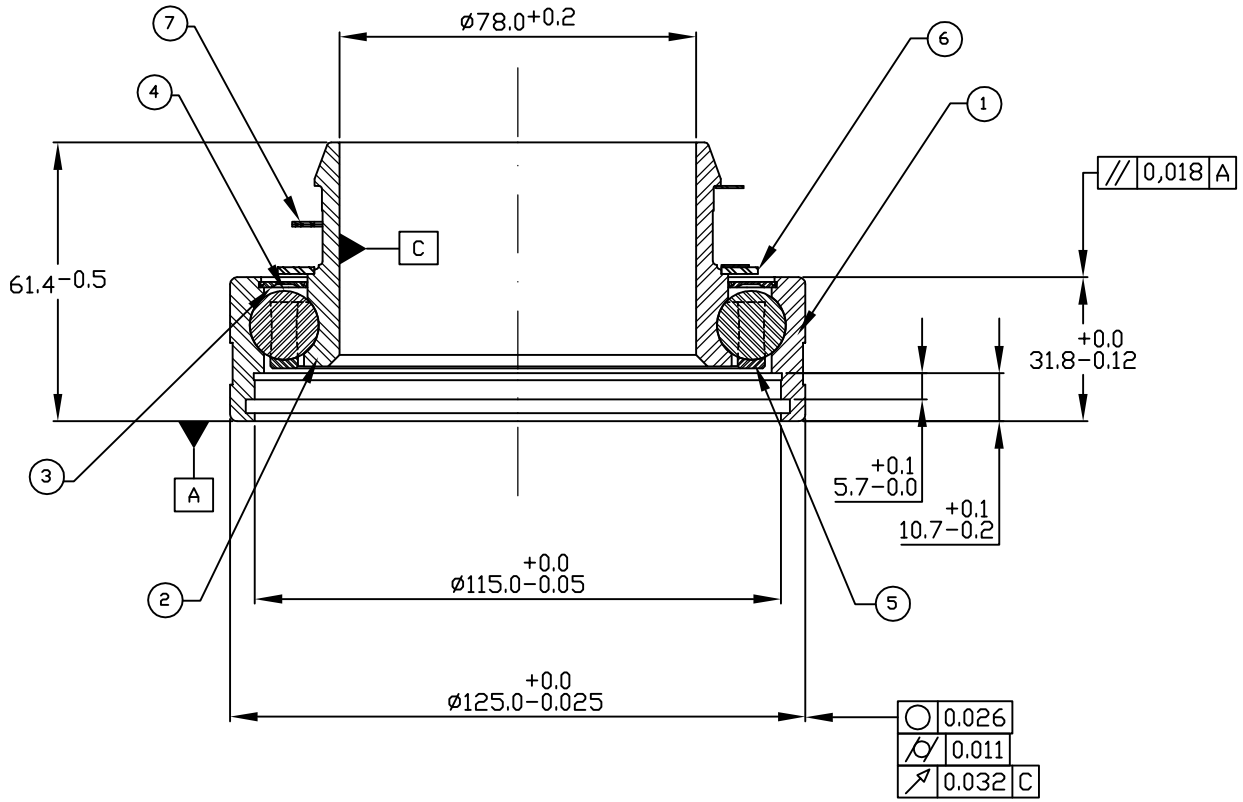

Item	Quant.	Denominação	Material
7	1	Mola	SAE 1070
6	1	Arruela de encosto	SAE 1070
5	1	Gaiola de esferas	PA 6.6
4		Esfera	SAE 52100
3	1	Vedação	borracha Nitr
2	1	Anel Interno	SAE 52100
1	1	Anel Externo	SAE 52100

Material		Trat. Térmico	Acabamento
Dimensão	mm	Dureza Final	

Ra microns	Simbologia
25 a 63	∼
10 a 25	▽
1.5 a 10	▽▽
0.16 a 1.6	▽▽▽
0 a 0.16	▽▽▽▽

	Data	Nome
2009		
Projeto		
Desenho	6/04	Mozart
Visto		
Esc. 1:1		

Este desenho e esta peça não podem ser produzidos e nem fornecidos a terceiros sem a nossa permissão por escrito

Tolerância não espcificada	
1 a 6	± 0.1
6 a 30	± 0.2
30 a 100	± 0.3
100 a 300	± 0.5
300 a 1000	± 0.8
1000 a 2000	± 1.2

Desenho Nº
Substitui
Subst. Por

Modificação	Aprov.	Data

Modificação	Aprov.	Data