CLEARANCE NOT INDICATED - ACCORDING DIN 7168

| OVER INCL. | 0,0 3,0 | 3,0 6,0 | 6,0 30 | 30 120 | 120 315 | 315 1000 | 1000 2000 | 2000 4000 | 4000 8000 | 8000 12000 | 12000 16000 | 16000 20000 |
|---|---|---|---|---|---|---|---|---|---|---|---|---|
| HIGH | ± 0,05 | ±0,05 | ±0,1 | ±0,15 | ±0,2 | ±0,3 | ±0,5 | ±0,8 | ±3,0 | -- | -- | -- |
| MEDIUM | ±0,1 | ±0,1 | ±0,2 | ±0,3 | ±0,5 | ±0,8 | ±1,2 | ±2,0 | ±3,0 | ±4,0 | ±5,0 | ±6,0 |
| LOW | -- | ±0,2 | ±0,5 | ±0,8 | ±1,2 | ±2,0 | ±3,0 | ±4,0 | ±5,0 | ±6,0 | ±7,0 | ±8,0 |

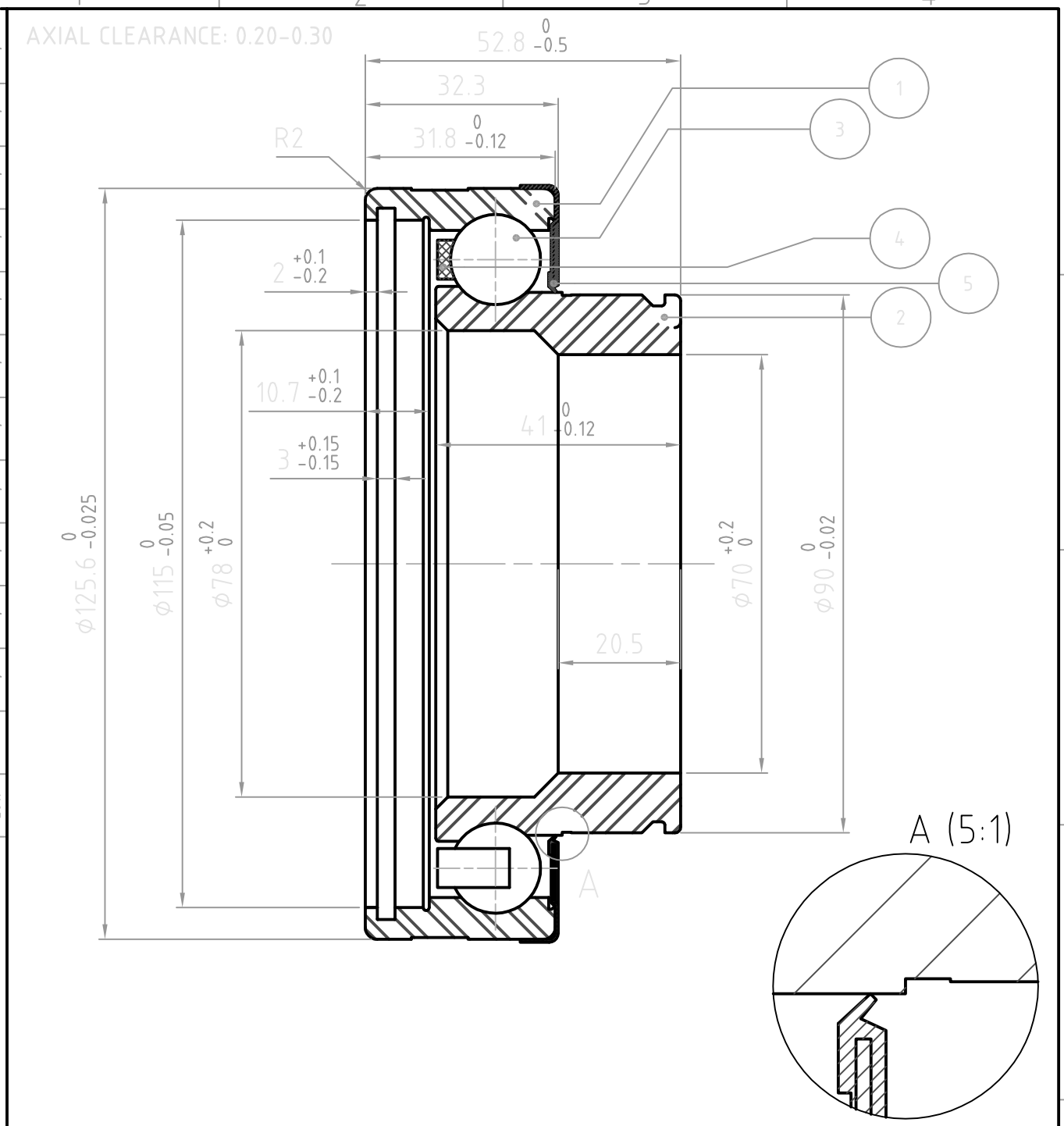


| POS | QTD | Descriçao | Material | Dimensões |
|---|---|---|---|---|
| 5 | 1 | SEAL | - | - |
| 4 | 1 | BAL CAGE | PA66 | - |
| 3 | 12 | BALL | GCr15-GB/T18254 | Ø15.081 |
| 2 | 1 | INNER RING | GCr15-GB/T18254 | - |
| 1 | 1 | OUTER RING | GCr15-GB/T18254 | - |

| DATE | DRAW | CHANGE DESCRIPTION | REVISION |
|---|---|---|---|
| | | | |
| | | | |

PESO DO MATERIAL: MATERIAL WEIGHT - kg

PESO DA PEÇA: PART WEIGHT - kg

ZTL

TODAS AS INFORMAÇÕES CONTIDAS NESTE DOCUMENTO SÃO DE PROPRIEDADE CULTURAL E AUTORAL DA ZTL , SENDO VETADO A CESSÃO, REPRODUÇÃO, TRANSMISSÃO E DIVULGAÇÃO E USO DE SEU TEOR POR TERCEIROS, SOB PENA DA SANÇÕES PREVISTAS NA LEGISLAÇÃO VIGENTE.

ALL INFORMATION CONTAINED IN THIS DOCUMENT ARE OF CULTURAL AND AUTHORIAL PROPERTY OF ZTL , BEING VETOED THE CESSION, REPRODUCTION,TRANSMISSION AND SPREADING AND USE OF ITS TEXT FOR THIRD, UNDER PENALTY OF THE SANCTIONS FORESEEN IN THE CURRENT LAW.

DESENHADO: DRAW: RANIERI 21/08/2012

APROVADO: APROVED: RANIERI 21/08/2012

NOME DO CONJUNTO: ASSEMBLY NAME: CLUTCH BEARING

NOME DA PEÇA: PART NAME: ASSEMBLE

ESCALA SCALE 1:1

TOLERÂNCIAS NÃO INDICADAS CONF. DIN-7168: HIGH
TOLERANCES NOT INDICATED AS DIN-7168

DESENHO Nº: NUMBER DRAW: CE76

REVISÃO REVISION 0