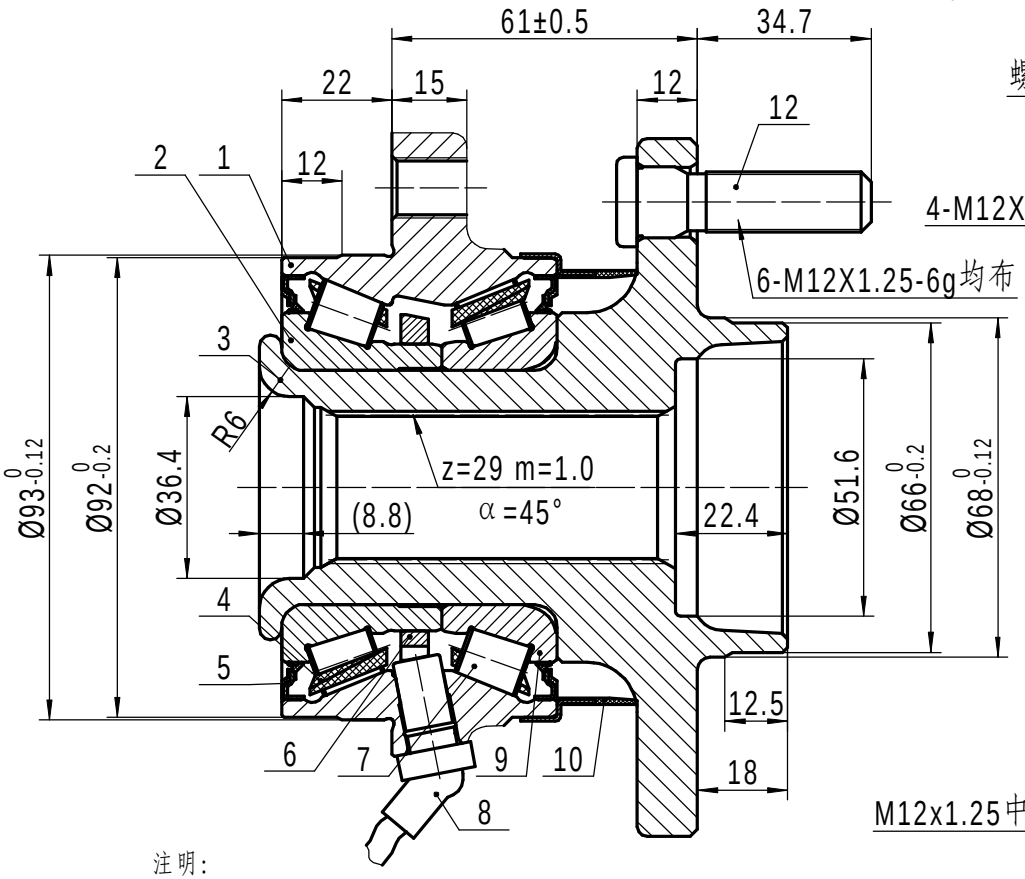

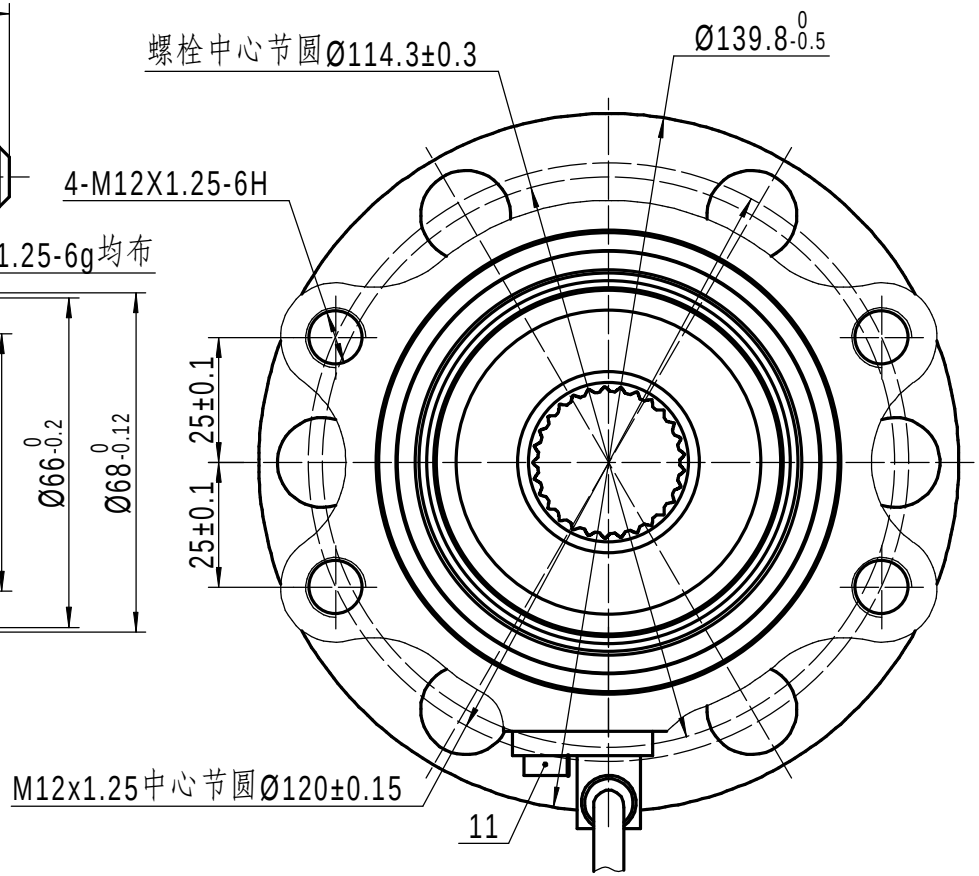

注明:

1、额定动静载荷：Cr=110kN　Cor=158kN;

2、螺栓长度公差按 $^{+0.5}_{-0.7}$ 算，翻边后轴向游隙0-0.05mm;

3、图纸未注公差轴向加工尺寸均按±0.2算，径向按 $^{+0.2}_{-0.5}$ 算。

序号	代号	名称	数量	材料	单件	总计	备注
					重量		
12		螺栓	6	35CrMo			
11		螺钉(M6x1.0)	1	40Cr			
10		内密封件	1	08F+丁腈橡胶			
9		矮内圈	1	GCr15			
8		主动式传感器	1	组合件			
7		滚子	38	GCr15			
6		齿圈	1	粉末冶金			
5		外密封件	2	08F+丁腈橡胶			
4		保持架	2	尼龙66+25%玻纤			
3		法兰盘	1	45			
2		高内圈	1	GCr15			
1		外圈	1	55			

标记	处数	文件号	签字	日期	KY3997ABS	通用型号	
责任	签字	日期			轮毂单元总成图	版次 A	重量 / 比例
设计						共 张	第 张
校对					组合件	新昌县开源汽车轴承有限公司	
工艺检查							
批准							