CLEARANCE NOT INDICATED - ACCORDING DIN 7168																							
OVER	0.0	3.0	6.0	30	120	315	1000	2000	4000	8000	12000												
REL	3.0	6.0	30	120	315	1000	2000	4000	8000	16000													
HIGH	± 0.05	±0.05	±0.1	±0.15	±0.2	±0.3	±0.5	±0.8	±3.0	--	--												
MEDIUM	±0.1	±0.1	±0.2	±0.3	±0.5	±0.8	±1.2	±2.0	±3.0	±4.0	±5.0	±6.0											
LOW	--	±0.2	±0.5	±0.8	±1.2	±2.0	±3.0	±4.0	±5.0	±6.0	±7.0	±8.0											

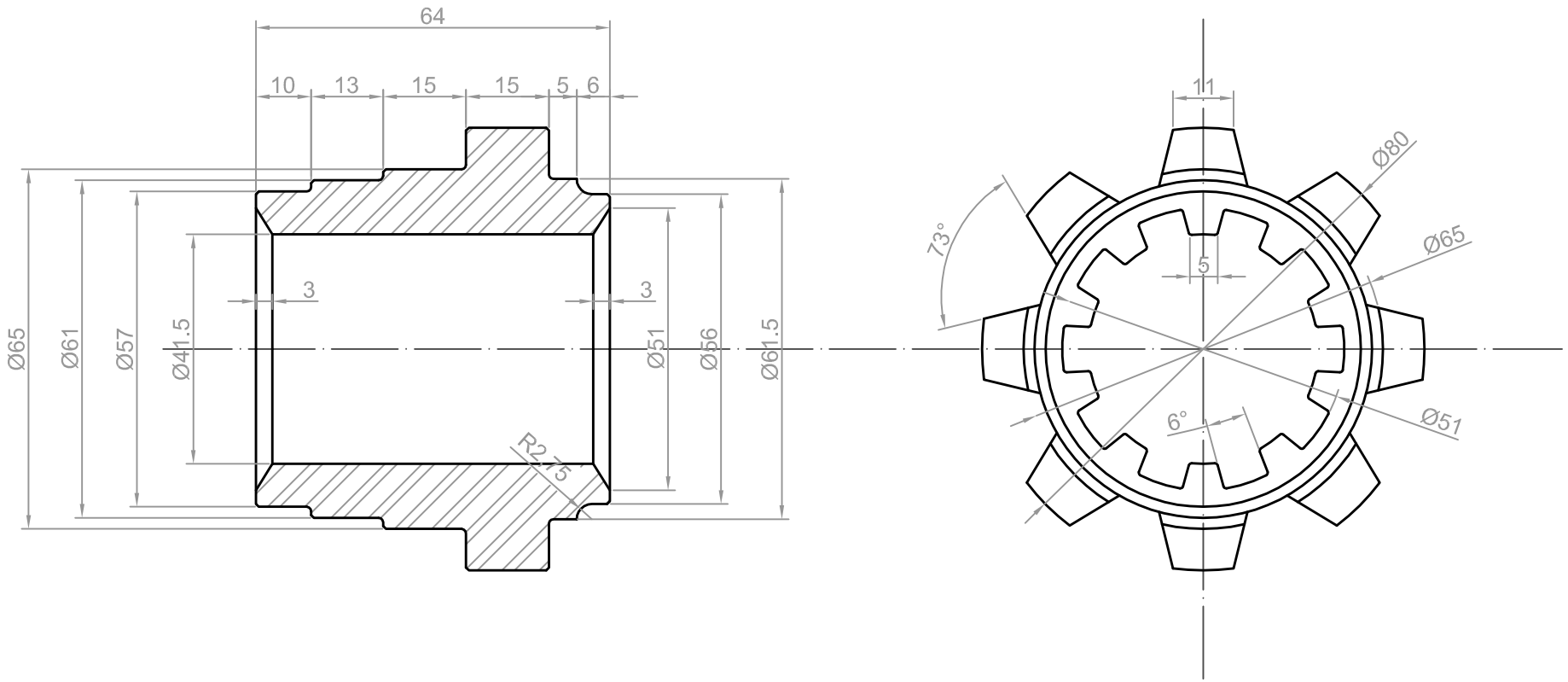

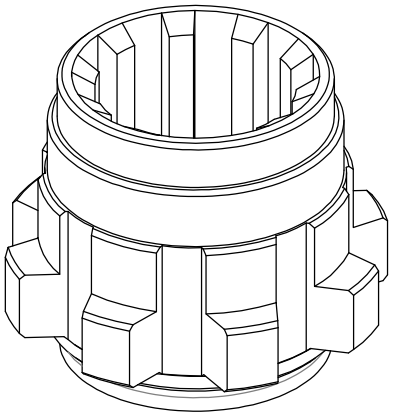

SCALE 1:2

-SAE1045

				PESO DO MATERIAL: MATERIAL WEIGHT	0.670 kg
DATE	DRAW	CHANGE DESCRIPTION	REVISION	PESO DA PEÇA: PART WEIGHT	- kg

ZTLBRASIL

TODAS AS INFORMAÇÕES CONTIDAS NESTE DOCUMENTO SÃO DE PROPRIEDADE CULTURAL E AUTORAL DA ZTL , SENDO VETADO A CESSÃO, REPRODUÇÃO, TRANSMISSÃO E DIVULGAÇÃO E USO DE SEU TEOR POR TERCEIROS, SOB PENA DA SANÇÕES PREVISTAS NA LEGISLAÇÃO VIGENTE.
ALL INFORMATION CONTAINED IN THIS DOCUMENT ARE OF CULTURAL AND AUTHORIAL PROPERTY OF ZTL, BEING VETOED THE CESSION, REPRODUCTION,TRANSMISSION AND SPREADING AND USE OF ITS TEXT FOR THIRD, UNDER PENALTY OF THE SANCTIONS FORESEEN IN THE CURRENT LAW.

DESENHADO: DRAW:	RANIERI	23/03/2012
APROVADO: APROVED:	RANIERI	23/03/2012

NOME DO CONJUNTO: ASSEMBLY NAME: -

NOME DA PEÇA: PART NAME: -

ESCALA SCALE 1:1	TOLERÂNCIAS NÃO INDICADAS CONF. DIN-7168: TOLERANCES NOT INDICATED AS DIN-7168: HIGH	DESENHO Nº: NUMBER DRAW: ST7	REVISÃO REVISION -

GEN-TITLE-CR33.DWG