CLEARANCE NOT INDICATED - ACCORDING DIN 7168																	
OVER	0,0	3,0	6,0	30	120	315	1000	2000	4000	8000	12000	16000	8000	12000			
INCL	3,0	6,0	30	120	315	1000	2000	4000	8000	12000	16000	20000	20000	16000			
HIGH	± 0.05	±0.05	±0.1	±0.15	±0.2	±0.3	±0.5	±0.8	±3.0	-	-	-	-	-	±6.0	±8.0	
MEDIUM	±0.1	±0.1	±0.2	±0.3	±0.5	±0.8	±1.2	±2.0	±3.0	±4.0	±5.0	±7.0					
LOW	–	±0.2	±0.5	±0.8	±1.2	±2.0	±3.0	±4.0	±5.0	±6.0	±7.0	±8.0					

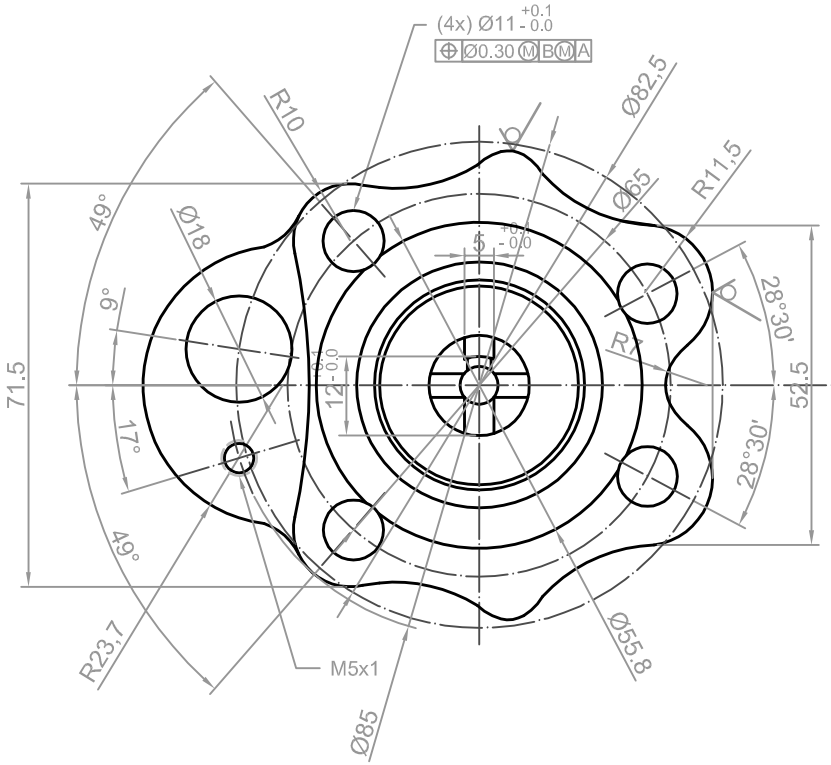

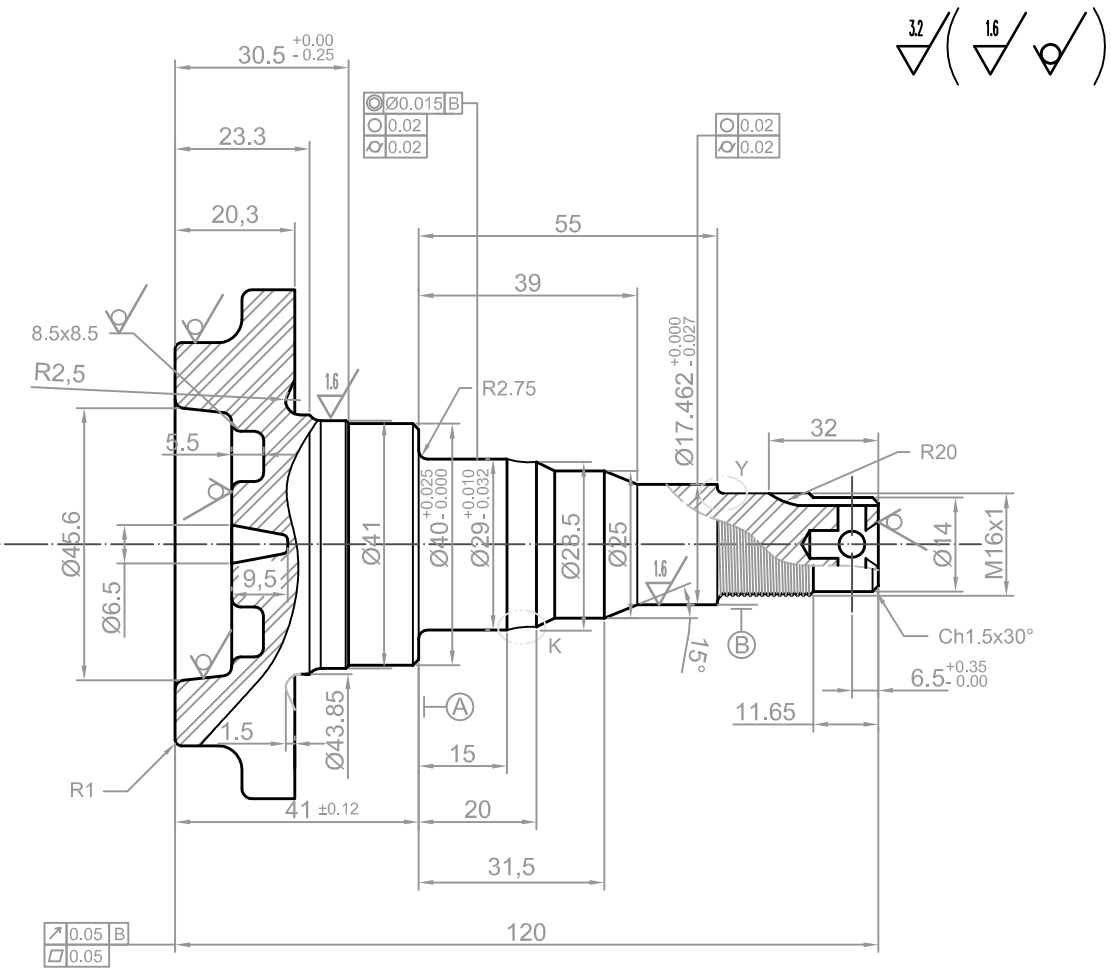

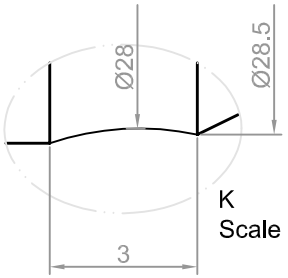

K
Scale 2:1

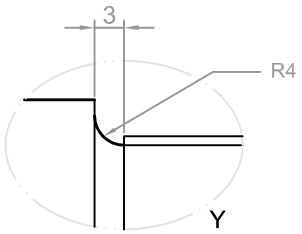

Y
Scale 2:1

DATE	DRAW	CHANGE DESCRIPTION	REVISION	PESO DO MATERIAL: MATERIAL WEIGHT	- kg
				PESO DA PEÇA: PART WEIGHT	- kg

ZTLBRASIL

TODAS AS INFORMAÇÕES CONTIDAS NESTE DOCUMENTO SÃO DE PROPRIEDADE CULTURAL E AUTORAL DA ZTL, SENDO VETADO A CESSÃO, REPRODUÇÃO, TRANSMISSÃO E DIVULGAÇÃO E USO DE SEU TEOR POR TERCEIROS, SOB PENA DA SANÇÕES PREVISTAS NA LEGISLAÇÃO VIGENTE.
ALL INFORMATION CONTAINED IN THIS DOCUMENT ARE OF CULTURAL AND AUTHORIAL PROPERTY OF ZTL, BEING VETOED THE CESSION, REPRODUCTION, TRANSMISSION AND SPREADING AND USE OF ITS TEXT FOR THIRD, UNDER PENALTY OF THE SANCTIONS FORESEEN IN THE CURRENT LAW.

DESENHADO: DRAW:	RANIERI	06/11/2011
APROVADO: APROVED:	RANIERI	06/11/2011

NOME DO CONJUNTO: ASSEMBLY NAME: -

NOME DA PEÇA: PART NAME: -

ESCALA SCALE 1:1

TOLERÂNCIAS NÃO INDICADAS CONF. DIN-7168:
TOLERANCES NOT INDICATED AS DIN-7168: HIGH

DESENHO Nº: NUMBER DRAW: PE21

REVISÃO REVISION -

GEN-TITLE-CR33.DWG