CLEARANCE NOT INDICATED - ACCORDING DIN 7168																			
OVER INCL.	0,0 3,0	3,0 6,0	6,0 30	30 120	120 315	315 1000	1000 2000	2000 4000	4000 8000	8000 12000	12000 16000		
HIGH	± 0,05	±0,05	±0,1	±0,15	±0,2	±0,3	±0,5	±0,8	±3,0	--	--		
MEDIUM	±0,1	±0,1	±0,2	±0,3	±0,5	±0,8	±1,2	±2,0	±3,0	±4,0	±5,0	±6,0	
LOW	--	±0,2	±0,5	±0,8	±1,2	±2,0	±3,0	±4,0	±5,0	±6,0	±7,0	±8,0	

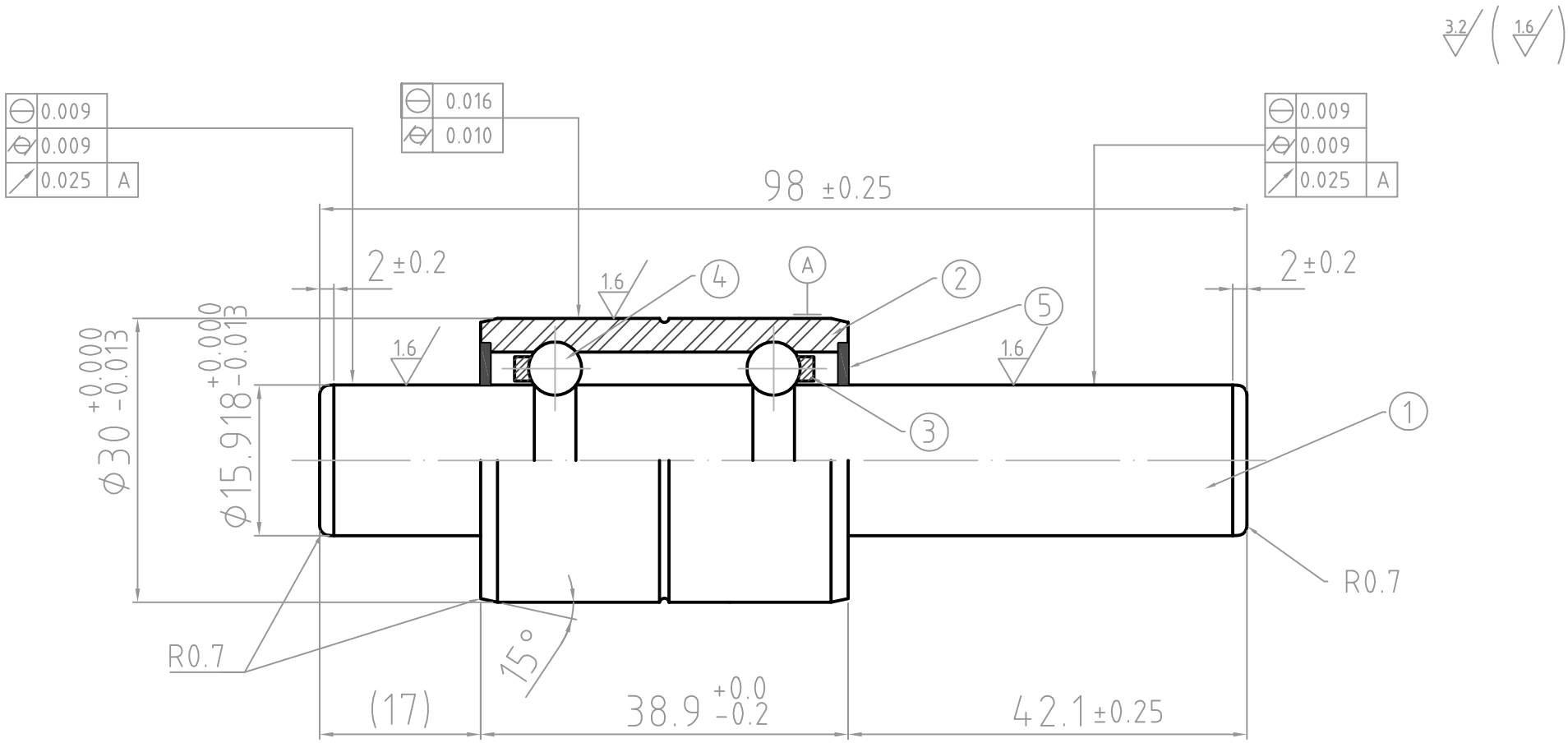

-OIL PROTECTION TO PACKING.

POS	QTD	DESCRIPTION	MATERIAL	DIMENSION
5	2	SEAL	NYLON	
4	12	BALL	GCr15-GB/T18254	
3	2	CAGE	GRPA66-25-TB/T6638	
2	1	OUTER RING	GCr15-GB/T18254	
1	1	AXIS	GCr15-GB/T18254	

DATE	APROVED	CHANGE DESCRIPTION	REVISION

PESO DO MATERIAL: MATERIAL WEIGHT - kg

PESO DA PEÇA: PART WEIGHT - kg

ZTL

TODAS AS INFORMAÇÕES CONTIDAS NESTE DOCUMENTO SÃO DE PROPRIEDADE CULTURAL E AUTORAL DA ZTL , SENDO VETADO A CESSÃO, REPRODUÇÃO, TRANSMISSÃO E DIVULGAÇÃO E USO DE SEU TEOR POR TERCEIROS, SOB PENA DA SANÇÕES PREVISTAS NA LEGISLAÇÃO VIGENTE.

ALL INFORMATION CONTAINED IN THIS DOCUMENT ARE OF CULTURAL AND AUTHORIAL PROPERTY OF ZTL , BEING VETOED THE CESSION, REPRODUCTION,TRANSMISSION AND SPREADING AND USE OF ITS TEXT FOR THIRD, UNDER PENALTY OF THE SANCTIONS FORESEEN IN THE CURRENT LAW.

DESENHADO: DRAW: RANIERI 03/02/2012

APROVADO: APROVED: RANIERI 03/12/2012

NOME DO CONJUNTO: ASSEMBLY NAME: WATER_PUMP

NOME DA PEÇA: PART NAME: WATER_PUMP_AXLE

ESCALA SCALE 2:1

TOLERÂNCIAS NÃO INDICADAS CONF. DIN-7168:
TOLERANCES NOT INDICATED AS DIN-7168 HIGH

DESENHO Nº: NUMBER DRAW: BA1

REVISÃO REVISION -

GEN-TITLE-DWG(30.6)