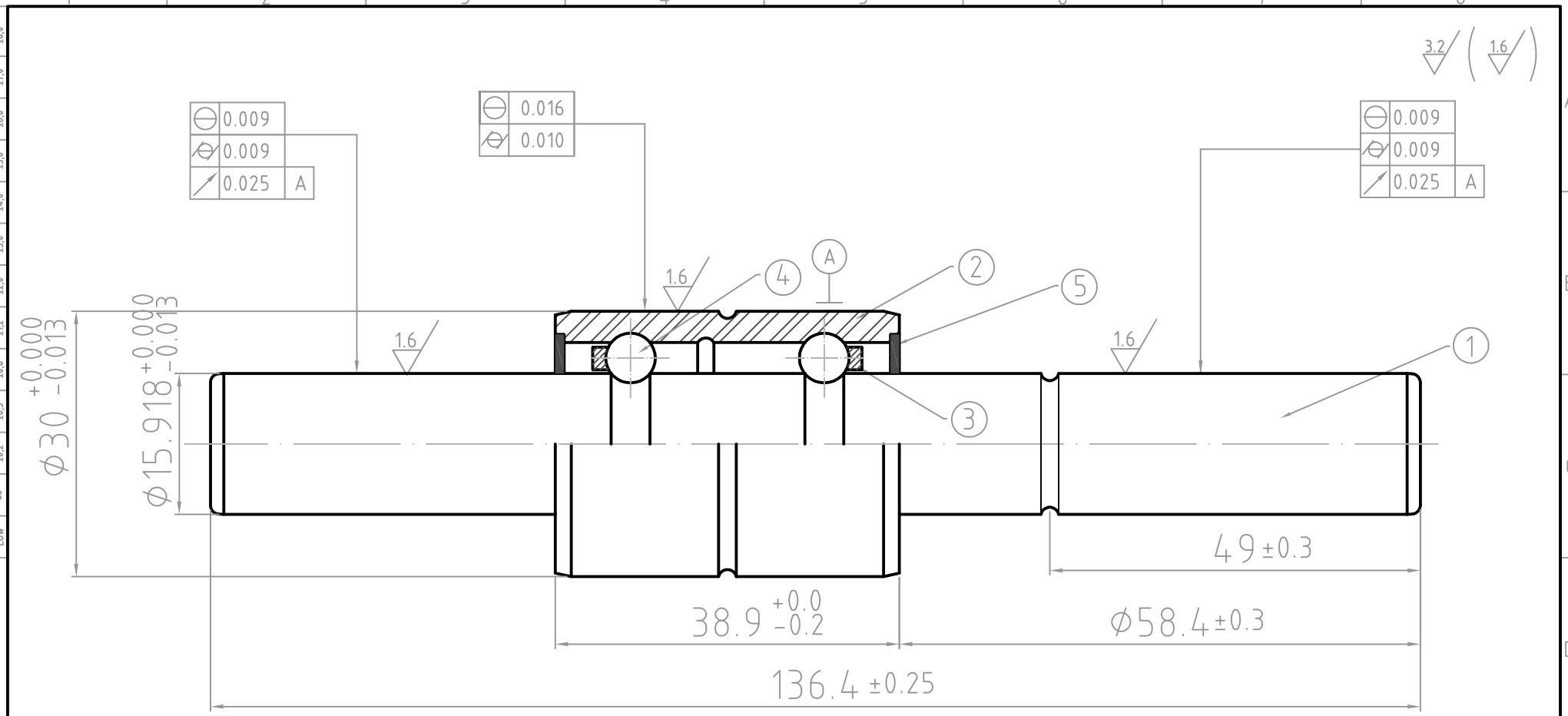

CLEARANCE NOT INDICATED - ACCORDING DIN 7168

OVER INCL.	0,0 3,0	3,0 6,0	6,0 30	30 120	120 315	315 1000	1000 2000	2000 4000	4000 8000	8000 12000	12000 16000
HIGH	± 0,05	±0,05	±0,1	±0,15	±0,2	±0,3	±0,5	±0,8	±3,0	--	--
MEDIUM	±0,1	±0,1	±0,2	±0,3	±0,5	±0,8	±1,2	±2,0	±3,0	±4,0	±5,0
LOW	--	±0,2	±0,5	±0,8	±1,2	±2,0	±3,0	±4,0	±5,0	±6,0	±7,0

-OIL PROTECTION TO PACKING.

POS	QTD	DESCRIPTION	MATERIAL	DIMENSION
5	2	SEAL	NYLON	
4	12	BALL	GCr15-GB/T18254	
3	2	CAGE	GRPA66-25-TB/T6638	
2	1	OUTER RING	GCr15-GB/T18254	
1	1	AXIS	GCr15-GB/T18254	

DATE	APROVED	CHANGE DESCRIPTION	REVISION

PESO DO MATERIAL: MATERIAL WEIGHT - kg

PESO DA PEÇA: PART WEIGHT - kg

ZTL

TODAS AS INFORMAÇÕES CONTIDAS NESTE DOCUMENTO SÃO DE PROPRIEDADE CULTURAL E AUTORAL DA ZTL , SENDO VETADO A CESSÃO, REPRODUÇÃO, TRANSMISSÃO E DIVULGAÇÃO E USO DE SEU TEOR POR TERCEIROS, SOB PENA DA SANÇÕES PREVISTAS NA LEGISLAÇÃO VIGENTE.

ALL INFORMATION CONTAINED IN THIS DOCUMENT ARE OF CULTURAL AND AUTHORIAL PROPERTY OF ZTL., BEING VETOED THE CESSION, REPRODUCTION,TRANSMISSION AND SPREADING AND USE OF ITS TEXT FOR THIRD, UNDER PENALTY OF THE SANCTIONS FORESEEN IN THE CURRENT LAW.

DESENHADO: DRAW: RANIERI 03/02/2012

APROVADO: APROVED: RANIERI 03/12/2012

NOME DO CONJUNTO: ASSEMBLY NAME: WATER_PUMP

NOME DA PEÇA: PART NAME: WATER_PUMP_AXLE

ESCALA SCALE 2:1

TOLERÂNCIAS NÃO INDICADAS CONF. DIN-7168:
TOLERANCES NOT INDICATED AS DIN-7168 HIGH

DESENHO Nº: NUMBER DRAW: BA20

REVISÃO REVISION -

GEN-TITLE-DWG(30.6)