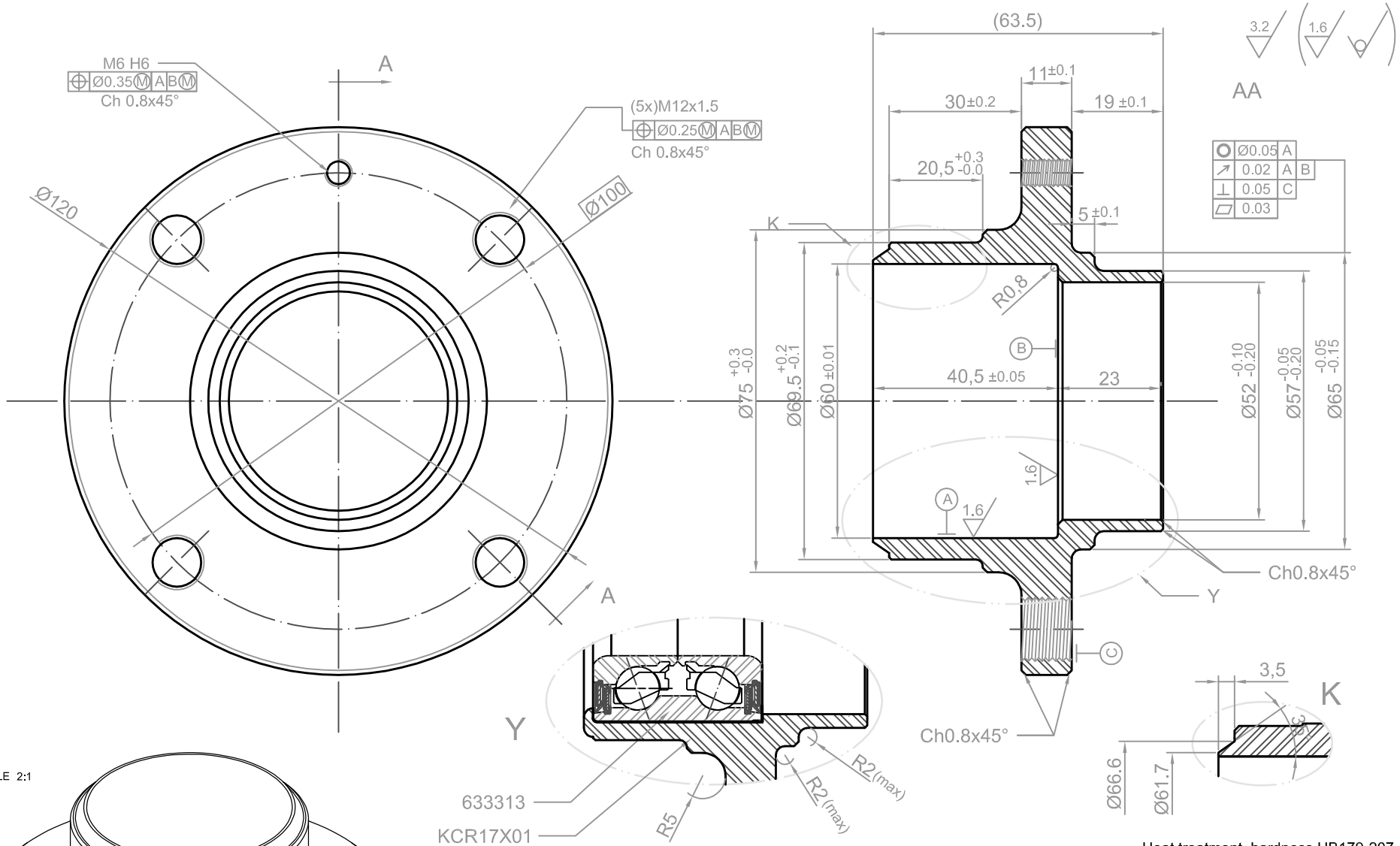

-Heat treatment. hardness HB179-207.

				PESO DO MATERIAL: MATERIAL WEIGHT	- kg
DATE	DRAW	CHANGE DESCRIPTION	REVISION	PESO DA PEÇA: PART WEIGHT	- kg

ZTLBRASIL

TODAS AS INFORMAÇÕES CONTIDAS NESTE DOCUMENTO SÃO DE PROPRIEDADE CULTURAL E AUTORAL DA ZTL , SENDO VETADO A CESSÃO, REPRODUÇÃO, TRANSMISSÃO E DIVULGAÇÃO E USO DE SEU TEOR POR TERCEIROS, SOB PENA DA SANÇÕES PREVISTAS NA LEGISLAÇÃO VIGENTE.

ALL INFORMATION CONTAINED IN THIS DOCUMENT ARE OF CULTURAL AND AUTHORIAL PROPERTY OF ZTL, BEING VETOED THE CESSION, REPRODUCTION,TRANSMISSION AND SPREADING AND USE OF ITS TEXT FOR THIRD, UNDER PENALTY OF THE SANCTIONS FORESEEN IN THE CURRENT LAW.

DESENHADO: DRAW:	RANIERI	03/07/2012
APROVADO: APROVED:	RANIERI	03/07/2012

NOME DO CONJUNTO: ASSEMBLY NAME: REAR_WHEEL

NOME DA PEÇA: PART NAME: WEEL_HUB

ESCALA SCALE 1:1

TOLERÂNCIAS NÃO INDICADAS CONF. DIN-7168:
TOLERANCES NOT INDICATED AS DIN-7168: HIGH

DESENHO Nº: NUMBER DRAW: CR226

REVISÃO REVISION -

GEN-TITLE-CR33.DWG

CLEARANCE NOT INDICATED - ACCORDING DIN 7168

OVER	0,0 3,0	3,0 6,0	6,0 30	30 120	120 315	315 1000	1000 2000	2000 4000	4000 8000	8000 12000	12000 16000
HIGH	± 0.05	±0.05	±0.1	±0.15	±0.2	±0.3	±0.5	±0.8	±3.0	--	--
MEDIUM	±0.1	±0.1	±0.2	±0.3	±0.5	±0.8	±1.2	±2.0	±3.0	±4.0	±5.0
LOW	--	±0.2	±0.5	±0.8	±1.2	±2.0	±3.0	±4.0	±5.0	±6.0	±7.0