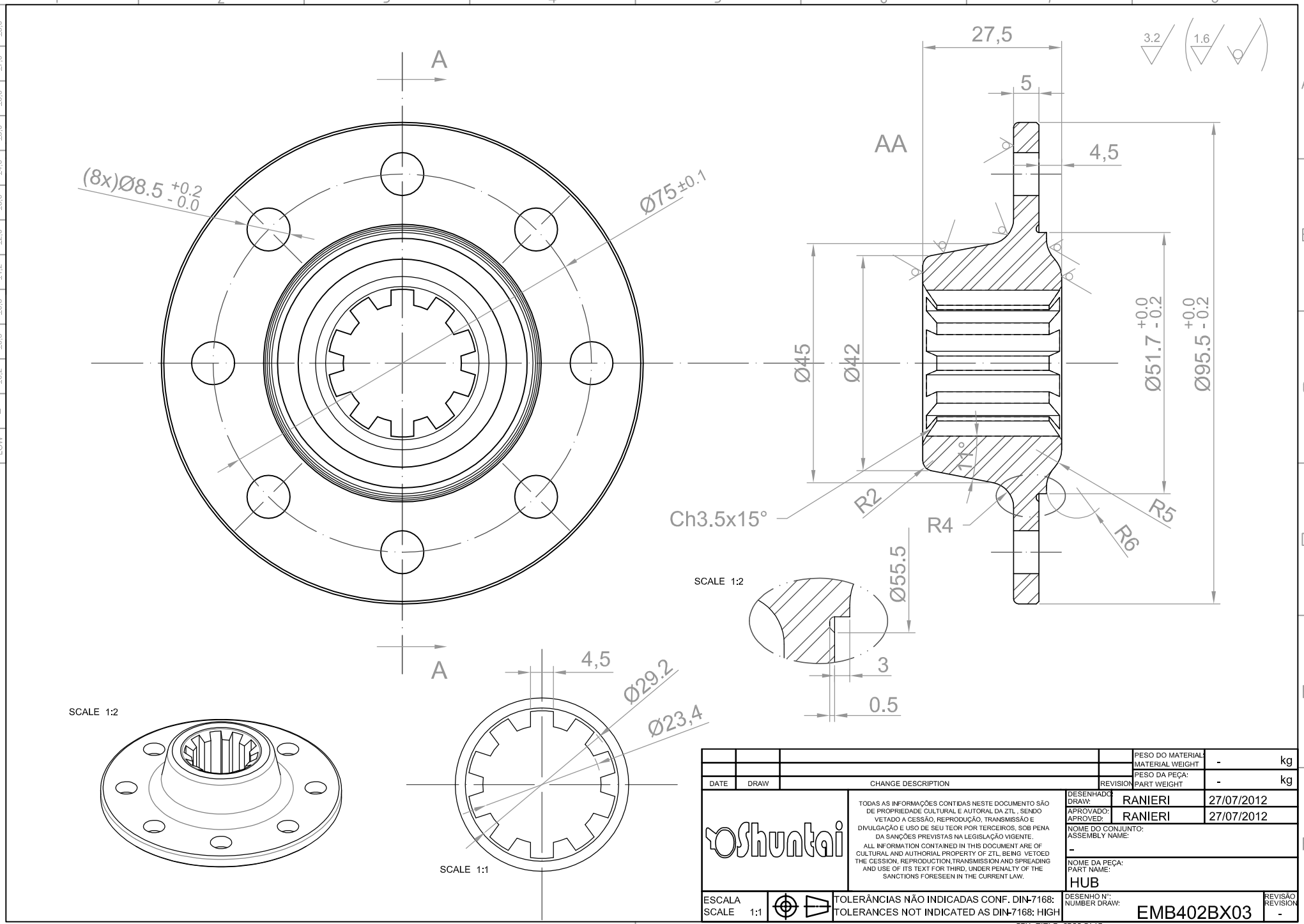
A
(8x)Ø8.5 +0.2 -0.0
Ø75±0.1
A
AA
27,5
5
4,5
Ø45
Ø42
Ø51.7 +0.0 -0.2
Ø95.5 +0.0 -0.2
11°
Ch3.5x15°
R2
R4
R5
R6
SCALE 1:2
Ø55.5
3
0.5
SCALE 1:2
4,5
Ø29.2
Ø23,4
SCALE 1:1
3.2
1.6
CLEARANCE NOT INDICATED - ACCORDING DIN 7168
OVER / INCL.
HIGH ± 0.05 ±0.1 ±0.2 ±0.5 ±0.15 ±0.2 ±0.3 ±0.5 ±0.8 ±1.2 ±2.0 ±3.0 ±0.3 ±0.8 ±1.2 ±2.0 ±3.0 ±5.0 ±4.0 ±6.0 ±5.0 ±7.0 ±6.0 ±8.0
MEDIUM ±0.1 ±0.1 ±0.2 ±0.3 ±0.5 ±0.8 ±1.2 ±2.0 ±3.0 ±5.0 ±4.0 ±6.0
LOW – ±0.2 ±0.5 ±0.8 ±1.2 ±2.0 ±3.0 ±5.0 ±4.0 ±7.0
PESO DO MATERIAL: MATERIAL WEIGHT - kg
PESO DA PEÇA: PART WEIGHT - kg
DATE DRAW CHANGE DESCRIPTION REVISION
Shuntai
TODAS AS INFORMAÇÕES CONTIDAS NESTE DOCUMENTO SÃO DE PROPRIEDADE CULTURAL E AUTORAL DA ZTL , SENDO VETADO A CESSÃO, REPRODUÇÃO, TRANSMISSÃO E DIVULGAÇÃO E USO DE SEU TEOR POR TERCEIROS, SOB PENA DA SANÇÕES PREVISTAS NA LEGISLAÇÃO VIGENTE.
ALL INFORMATION CONTAINED IN THIS DOCUMENT ARE OF CULTURAL AND AUTHORIAL PROPERTY OF ZTL, BEING VETOED THE CESSION, REPRODUCTION,TRANSMISSION AND SPREADING AND USE OF ITS TEXT FOR THIRD, UNDER PENALTY OF THE SANCTIONS FORESEEN IN THE CURRENT LAW.
DESENHADO: DRAW: RANIERI 27/07/2012
APROVADO: APROVED: RANIERI 27/07/2012
NOME DO CONJUNTO: ASSEMBLY NAME: -
NOME DA PEÇA: PART NAME: HUB
ESCALA SCALE 1:1
TOLERÂNCIAS NÃO INDICADAS CONF. DIN-7168:
TOLERANCES NOT INDICATED AS DIN-7168: HIGH
DESENHO Nº: NUMBER DRAW: EMB402BX03
REVISÃO REVISION -
GEN-TITLE-CR33.DWG