CLEARANCE NOT INDICATED - ACCORDING DIN 7168

OVER INCL.	0,0 3,0	3,0 6,0	6,0 30	30 120	120 315	315 1000	1000 2000	2000 4000	4000 8000	8000 12000	12000 16000	16000 20000
HIGH	± 0,05	±0,05	±0,1	±0,15	±0,2	±0,3	±0,5	±0,8	±3,0	--	--	--
MEDIUM	±0,1	±0,1	±0,2	±0,3	±0,5	±0,8	±1,2	±2,0	±3,0	±4,0	±5,0	±6,0
LOW	--	±0,2	±0,5	±0,8	±1,2	±2,0	±3,0	±4,0	±5,0	±6,0	±7,0	±8,0

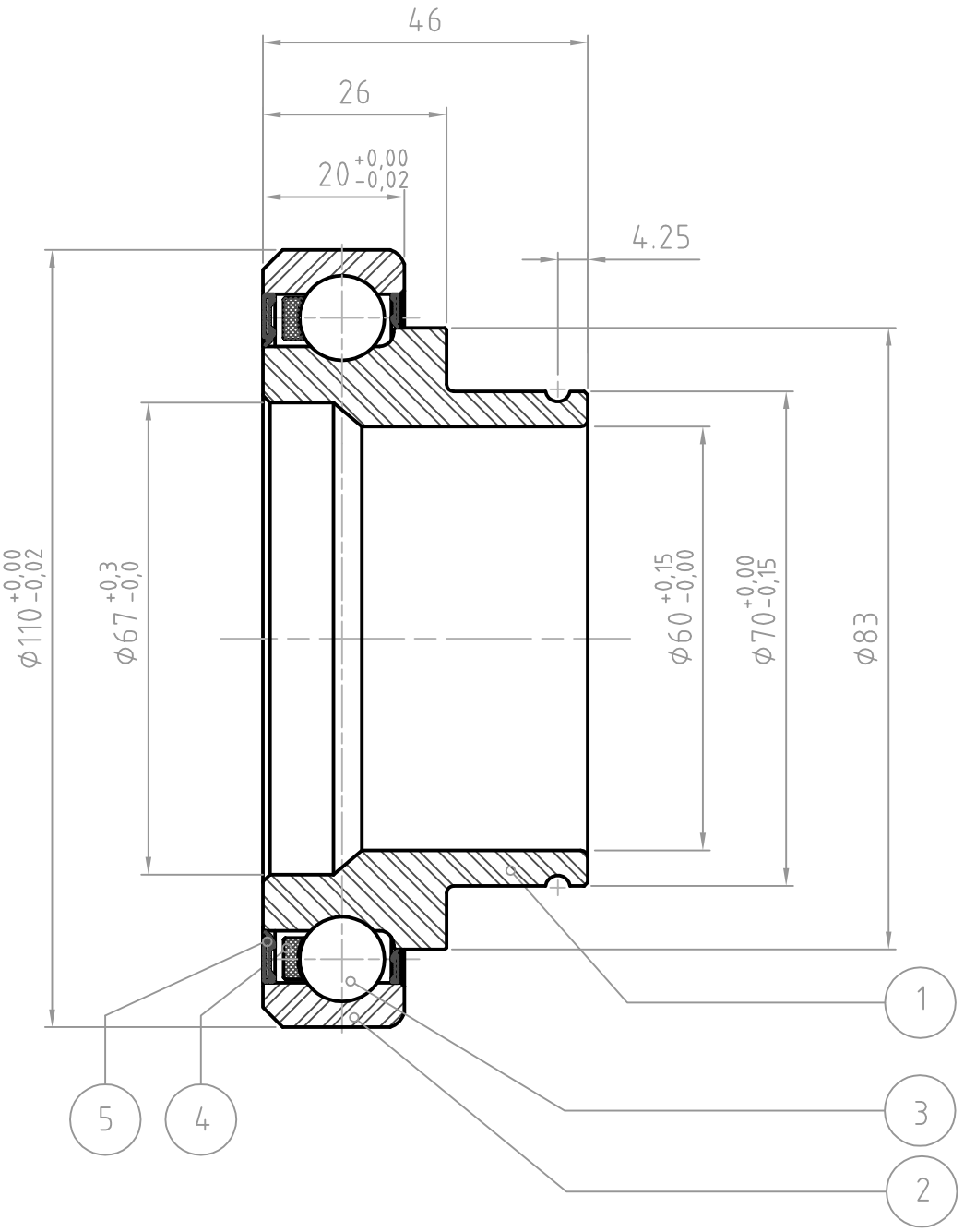

POS	QTD	Descriçao	Material	Dimensões
5	1	SEAL	>FKM<	-
4	1	BALL CAGE	PA66	-
3	14	BALL	GCr15-GB/T18254	Ø11,906
2	1	OUTER RING	GCr15-GB/T18254	-
1	1	INNER RING	GCr15-GB/T18254	-

DATE	DRAW	CHANGE DESCRIPTION	REVISION
-	-	-	-

PESO DO MATERIAL: MATERIAL WEIGHT - kg

PESO DA PEÇA: PART WEIGHT - kg

ZTL

TODAS AS INFORMAÇÕES CONTIDAS NESTE DOCUMENTO SÃO DE PROPRIEDADE CULTURAL E AUTORAL DA ZTL , SENDO VETADO A CESSÃO, REPRODUÇÃO, TRANSMISSÃO E DIVULGAÇÃO E USO DE SEU TEOR POR TERCEIROS, SOB PENA DA SANÇÕES PREVISTAS NA LEGISLAÇÃO VIGENTE.

ALL INFORMATION CONTAINED IN THIS DOCUMENT ARE OF CULTURAL AND AUTHORIAL PROPERTY OF ZTL , BEING VETOED THE CESSION, REPRODUCTION,TRANSMISSION AND SPREADING AND USE OF ITS TEXT FOR THIRD, UNDER PENALTY OF THE SANCTIONS FORESEEN IN THE CURRENT LAW.

DESENHADO: DRAW: RANIERI 11/11/2013

APROVADO: APROVED: RANIERI 11/11/2013

NOME DO CONJUNTO: ASSEMBLY NAME: CLUTCH_BEARING

NOME DA PEÇA: PART NAME: -

ESCALA SCALE 1:1

TOLERÂNCIAS NÃO INDICADAS CONF. DIN-7168: TOLERANCES NOT INDICATED AS DIN-7168 TOL.N.IND

DESENHO Nº: NUMBER DRAW: CE85

REVISÃO REVISION -

GEN-TITLE-DWG(30.6)