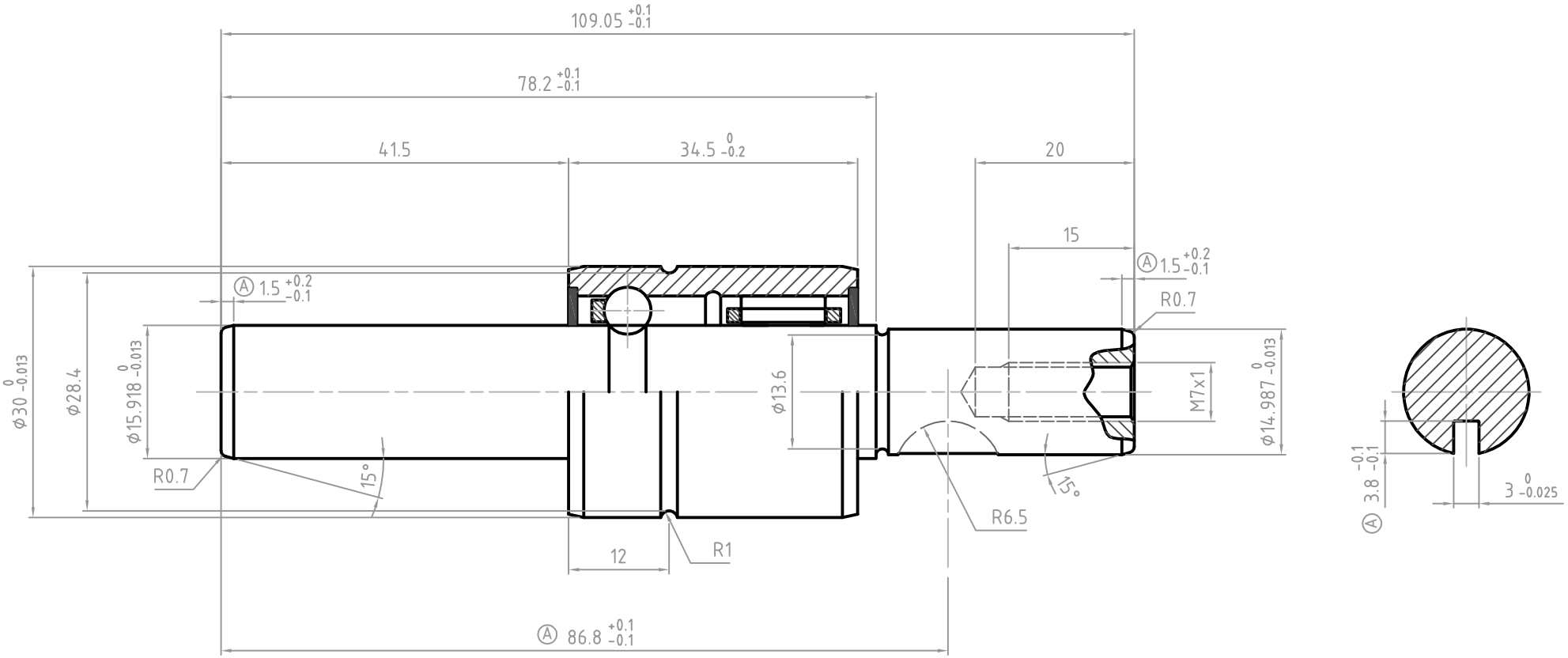

HARDENSS TREATMENT: 62-63 HRc
LOAD CAPACITY
ROLLER ROLL
C= 16.600 N
Co= 16.000 N
BALL ROLL
C= 6.500 N
Co= 2.700 N
RADIAL CLEARANCE = 0,015-0,030
SKF-VKPE-418 OR INA F-112013

-OIL PROTECTION TO PACKING.

10/08/2011	RANIERI	REVISÃO GERAL - ADEQUAÇÃO AO DESENHO UNI 9131-5	A	PESO DO MATERIAL: MATERIAL WEIGHT	- kg
DATA	APROVED	DESCRIÇÃO DA ALTERAÇÃO	REVISION	PESO DA PEÇA: PART WEIGHT	- kg

ZTL

TODAS AS INFORMAÇÕES CONTIDAS NESTE DOCUMENTO SÃO DE PROPRIEDADE CULTURAL E AUTORAL DA ZTL , SENDO VETADO A CESSÃO, REPRODUÇÃO, TRANSMISSÃO E DIVULGAÇÃO E USO DE SEU TEOR POR TERCEIROS, SOB PENA DA SANÇÕES PREVISTAS NA LEGISLAÇÃO VIGENTE.

ALL INFORMATION CONTAINED IN THIS DOCUMENT ARE OF CULTURAL AND AUTHORIAL PROPERTY OF ZTL, BEING VETOED THE CESSION, REPRODUCTION,TRANSMISSION AND SPREADING AND USE OF ITS TEXT FOR THIRD, UNDER PENALTY OF THE SANCTIONS FORESEEN IN THE CURRENT LAW.

DESENHADO: DRAW:	RANIERI	19/07/2011
APROVADO: APROVED:	RANIERI	19/07/2011

NOME DO CONJUNTO: ASSEMBLY NAME: WATER_PUMP-BD9131-5

NOME DA PEÇA: PART NAME: WATER PUMP AXLE

ESCALA SCALE	2:1	TOLERÂNCIAS NÃO INDICADAS CONF. DIN-7168: TOLERANCES NOT INDICATED AS DIN-7168	HIGH	DESENHO Nº: NUMBER DRAW: BA18	REVISÃO REVISION A

GEN-TITLE-DWG(30.6)

TOLERÂNCIAS NÃO INDICADAS - CONFORME DIN 7168

DE / ATÉ	0,0 / 3,0	3,0 / 6,0	6,0 / 30	30 / 120	120 / 315	315 / 1000	1000 / 2000	2000 / 4000	4000 / 8000	8000 / 12000	12000 / 16000
PRECISA	± 0,05	±0,05	±0,1	±0,15	±0,2	±0,3	±0,5	±0,8	±3,0	--	--
MÉDIA	±0,1	±0,1	±0,2	±0,3	±0,5	±0,8	±1,2	±2,0	±3,0	±4,0	±5,0
GROSSA	--	±0,2	±0,5	±0,8	±1,2	±2,0	±3,0	±4,0	±5,0	±6,0	±7,0