CLEARANCE NOT INDICATED - ACCORDING DIN 7168

OVER INCL.	0,0 3,0	3,0 6,0	6,0 30	30 120	120 315	315 1000	1000 2000	2000 4000	4000 8000	8000 12000	12000 16000	16000 20000
HIGH	± 0,05	±0,05	±0,1	±0,15	±0,2	±0,3	±0,5	±0,8	±3,0	--	--	--
MEDIUM	±0,1	±0,1	±0,2	±0,3	±0,5	±0,8	±1,2	±2,0	±3,0	±4,0	±5,0	±6,0
LOW	--	±0,2	±0,5	±0,8	±1,2	±2,0	±3,0	±4,0	±5,0	±6,0	±7,0	±8,0

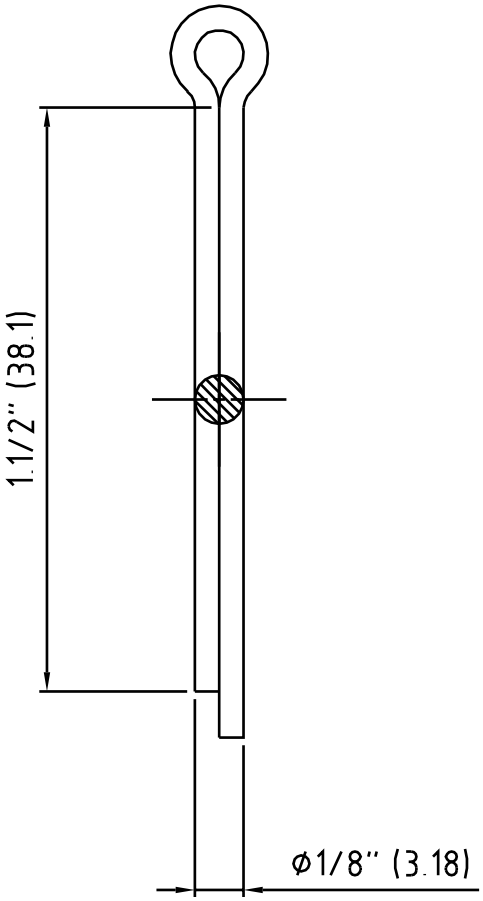

SPECIAL TREATMENT:
-ZINC SURFACE COLOR WHITE.

POS	QTD	Descriçao	Material	Dimensões
1	1	COTTER PIN	STD	1/8" x 1.1/2"

DATE	DRAW	CHANGE DESCRIPTION	REVISION

PESO DO MATERIAL: MATERIAL WEIGHT - kg

PESO DA PEÇA: PART WEIGHT - kg

ZTL

TODAS AS INFORMAÇÕES CONTIDAS NESTE DOCUMENTO SÃO DE PROPRIEDADE CULTURAL E AUTORAL DA ZTL, SENDO VETADO A CESSÃO, REPRODUÇÃO, TRANSMISSÃO E DIVULGAÇÃO E USO DE SEU TEOR POR TERCEIROS, SOB PENA DAS SANÇÕES PREVISTAS NA LEGISLAÇÃO VIGENTE.

ALL INFORMATION CONTAINED IN THIS DOCUMENT ARE OF CULTURAL AND AUTHORIAL PROPERTY OF ZTL, BEING VETOED THE CESSION, REPRODUCTION, TRANSMISSION AND SPREADING AND USE OF ITS TEXT FOR THIRD, UNDER PENALTY OF THE SANCTIONS FORESEEN IN THE CURRENT LAW.

DESENHADO: DRAW:	FELIPE	01/04/2009
APROVADO: APROVED:	FELIPE	01/04/2009

NOME DO CONJUNTO: ASSEMBLY NAME: STANDARD PIN - KIT

NOME DA PEÇA: PART NAME: COTTER PIN 1/8"x1.1/2"

ESCALA SCALE 2:1

TOLERÂNCIAS NÃO INDICADAS CONF. DIN-7168: TOLERANCES NOT INDICATED AS DIN-7168 HIGH

DESENHO Nº: NUMBER DRAW: KCT1

REVISÃO REVISION 0

PDF Creator - PDF4Free v2.0 http://www.pdf4free.com