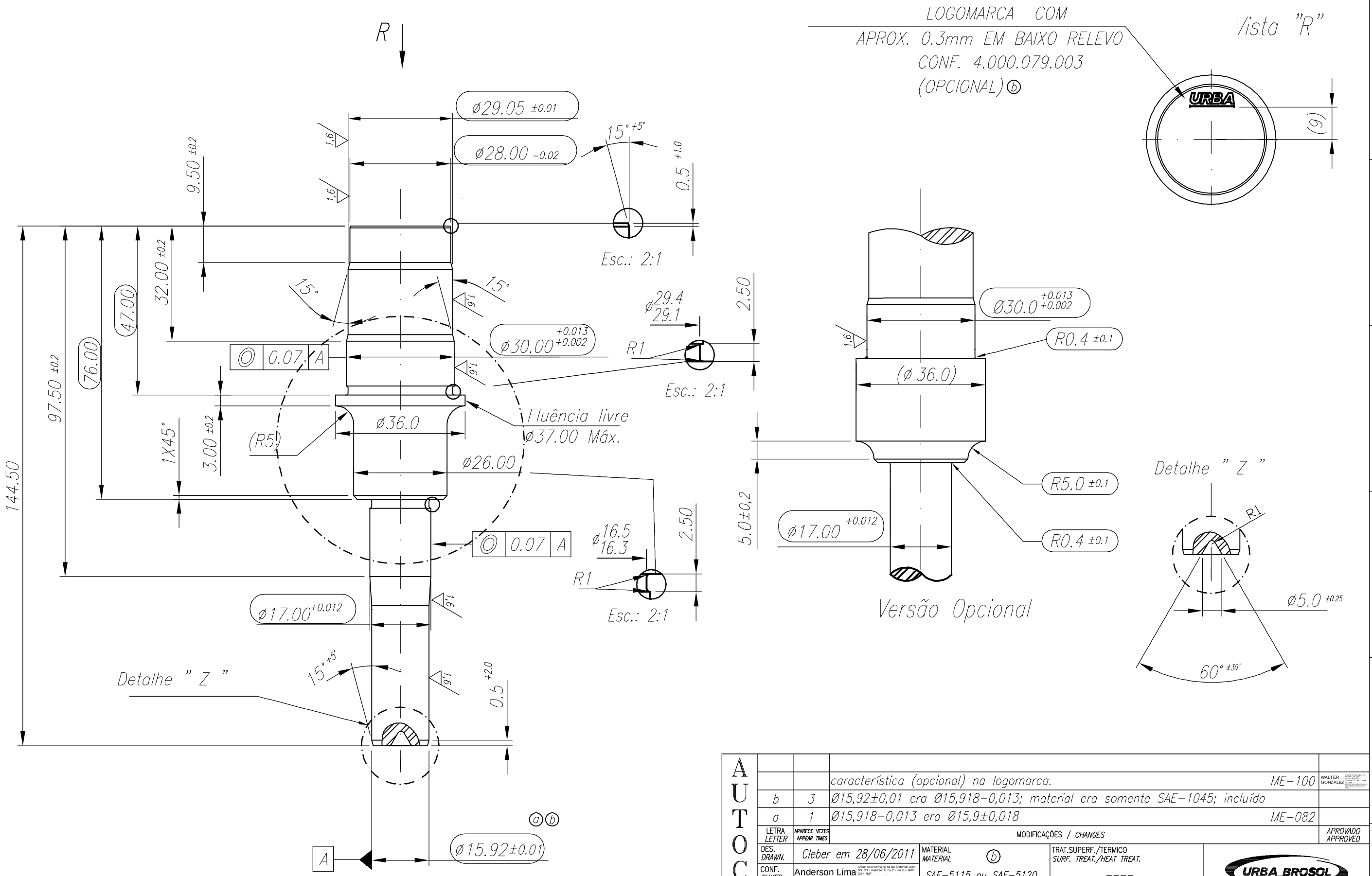

Notas:
Peça deve estar livre de rebarbas e/ou cantos vivos

3,2 1,6

Último número utilizado: --
Last number used:

		característica (opcional) na logomarca. ME-100	WALTER GONZALEZ
b	3	Ø15,92±0,01 era Ø15,918-0,013; material era somente SAE-1045; incluído	
a	1	Ø15,918-0,013 era Ø15,9±0,018 ME-082	
LETRA LETTER	APARECE VEZES APPEAR TIMES	MODIFICAÇÕES / CHANGES	APROVADO APPROVED

AUTOCAD00

DES. DRAWN.	Cleber em 28/06/2011	MATERIAL MATERIAL ⓑ	TRAT.SUPERF./TERMICO SURF. TREAT./HEAT TREAT.
CONF. CHKED.	Anderson Lima	SAE-5115 ou SAE-5120	----
APROV. APPR.	Anderson Lima	16MnCr5, SAE-1045	----

URBA BROSOL

ESCALA SCALE	1:1	EIXO USINADO	DESENHO Nº. DRAWING NO. 53.372.007 — A3
TOLERANCIAS, EXCETO INDICADAS, CONFORME ABNT NBR ISO 2768-f TOLERANCES, EXCEPT INDICATED, ACCORDING TO ABNT NBR ISO 2768-f			SUBSTITUE REPLACES / SUBSTIT. POR REPLACED BY:

PROJECAO EM 1º DIEDRO/PROJECTION IN 1st DIHEDRON

▭ = Dim. teoricas = Basic Dim. ( ) = Caract. Ref. = Ref. Charac. ⬭ = Caract. Funcionais = Functional Charac. ▽ = Caract. Critica = Critical Charac. ✪ = Caract. critica CEP = SPC Critical Charac. ▽ = Caract. de seguranca = Safety/Compliance Charac.