CLEARANCE NOT INDICATED - ACCORDING DIN 7168

	OVER 0,0 BELL 3,0	3,0 6,0	6,0 30	30 120	120 315	315 1000	1000 2000	2000 4000	4000 8000	8000 12000	12000 16000	
HIGH	± 0,05	±0,05	±0,1	±0,15	±0,2	±0,3	±0,5	±0,8	±3,0	--	--	±6,0
MEDIUM	±0,1	±0,1	±0,2	±0,3	±0,5	±0,8	±1,2	±2,0	±3,0	±4,0	±5,0	±8,0
LOW	--	±0,2	±0,5	±0,8	±1,2	±2,0	±3,0	±4,0	±5,0	±6,0	±7,0	

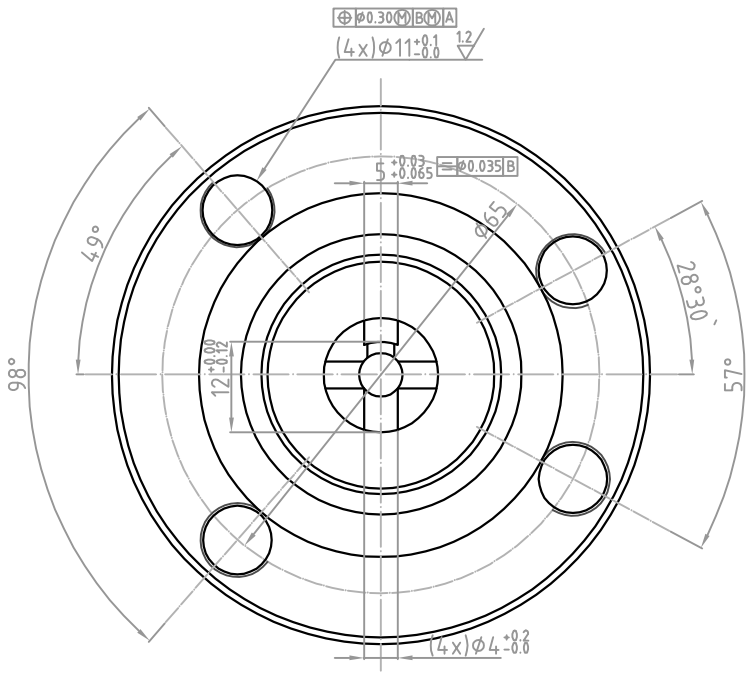

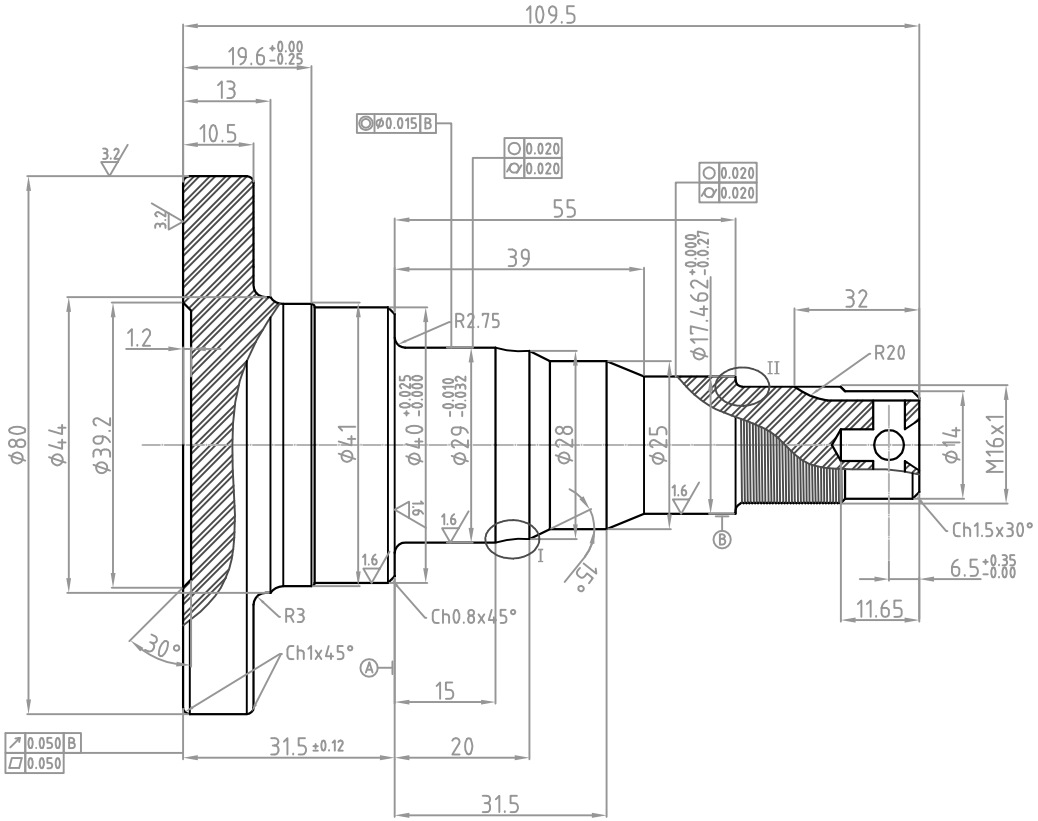

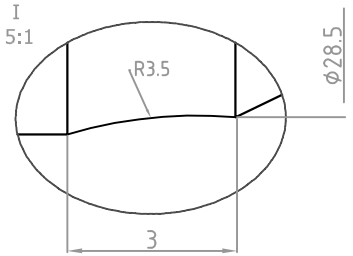

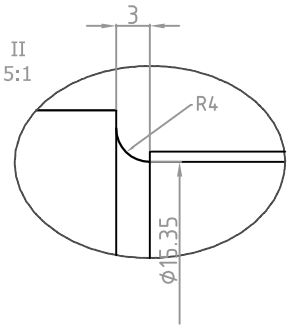

-OIL PROTECTION TO PACKING.

POS	QTD	DESCRIPTION	MATERIAL	DIMENSION
				PESO DO MATERIAL: MATERIAL WEIGHT - kg
DATE		CHANGE DESCRIPTION	REVISION	PESO DA PEÇA: PART WEIGHT - kg

ZTL

TODAS AS INFORMAÇÕES CONTIDAS NESTE DOCUMENTO SÃO DE PROPRIEDADE CULTURAL E AUTORAL DA ZTL , SENDO VETADO A CESSÃO, REPRODUÇÃO, TRANSMISSÃO E DIVULGAÇÃO E USO DE SEU TEOR POR TERCEIROS, SOB PENA DA SANÇÕES PREVISTAS NA LEGISLAÇÃO VIGENTE.

ALL INFORMATION CONTAINED IN THIS DOCUMENT ARE OF CULTURAL AND AUTHORIAL PROPERTY OF ZTL., BEING VETOED THE CESSION, REPRODUCTION,TRANSMISSION AND SPREADING AND USE OF ITS TEXT FOR THIRD, UNDER PENALTY OF THE SANCTIONS FORESEEN IN THE CURRENT LAW.

DESENHADO: DRAW:	RANIERI	26/07/2011
APROVADO: APROVED:	RANIERI	26/07/2011

NOME DO CONJUNTO: ASSEMBLY NAME: -

NOME DA PEÇA: PART NAME: -

ESCALA SCALE 1:1

TOLERÂNCIAS NÃO INDICADAS CONF. DIN-7168:
TOLERANCES NOT INDICATED AS DIN-7168 HIGH

DESENHO Nº: NUMBER DRAW: PE1

REVISÃO REVISION -

GEN-TITLE-DWG(30.6)