| CLEARANCE NOT INDICATED - ACCORDING DIN 7168 | | | | | | | | | | | | | | | |
|---|---|---|---|---|---|---|---|---|---|---|---|---|---|---|---|
| OVER | 0,0 | 3,0 | 6,0 | 30 | 120 | 315 | 1000 | 2000 | 4000 | 8000 | 12000 | | | | |
| MEL | 3,0 | 6,0 | 30 | 120 | 315 | 1000 | 2000 | 4000 | 8000 | 12000 | 16000 | | | | |
| HIGH | ± 0.05 | ±0.05 | ±0.1 | ±0.15 | ±0.2 | ±0.3 | ±0.5 | ±0.8 | ±3.0 | - | - | ±6.0 | ±8.0 | | |
| MEDIUM | ±0.1 | ±0.1 | ±0.2 | ±0.3 | ±0.5 | ±0.8 | ±1.2 | ±2.0 | ±3.0 | ±4.0 | ±5.0 | ±7.0 | | | |
| LOW | - | ±0.2 | ±0.5 | ±0.8 | ±1.2 | ±2.0 | ±3.0 | ±4.0 | ±5.0 | ±6.0 | ±7.0 | ±8.0 | | | |

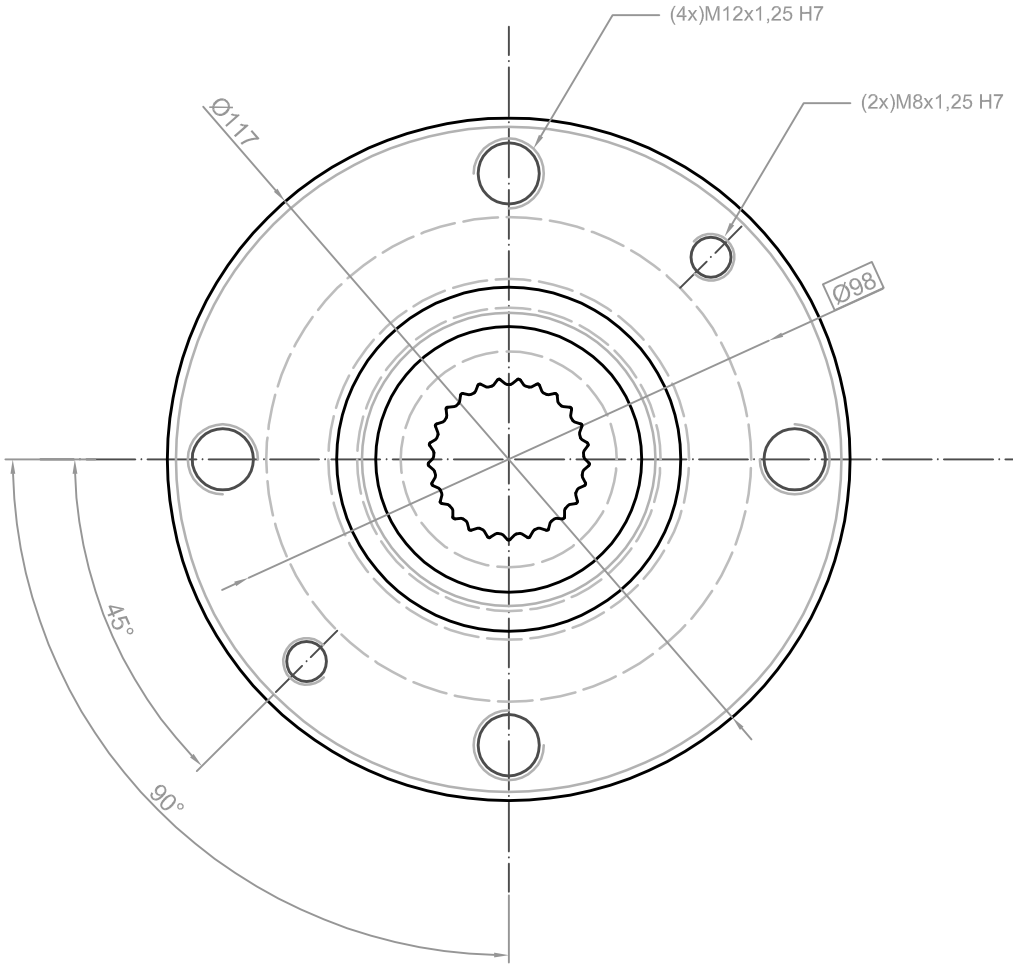


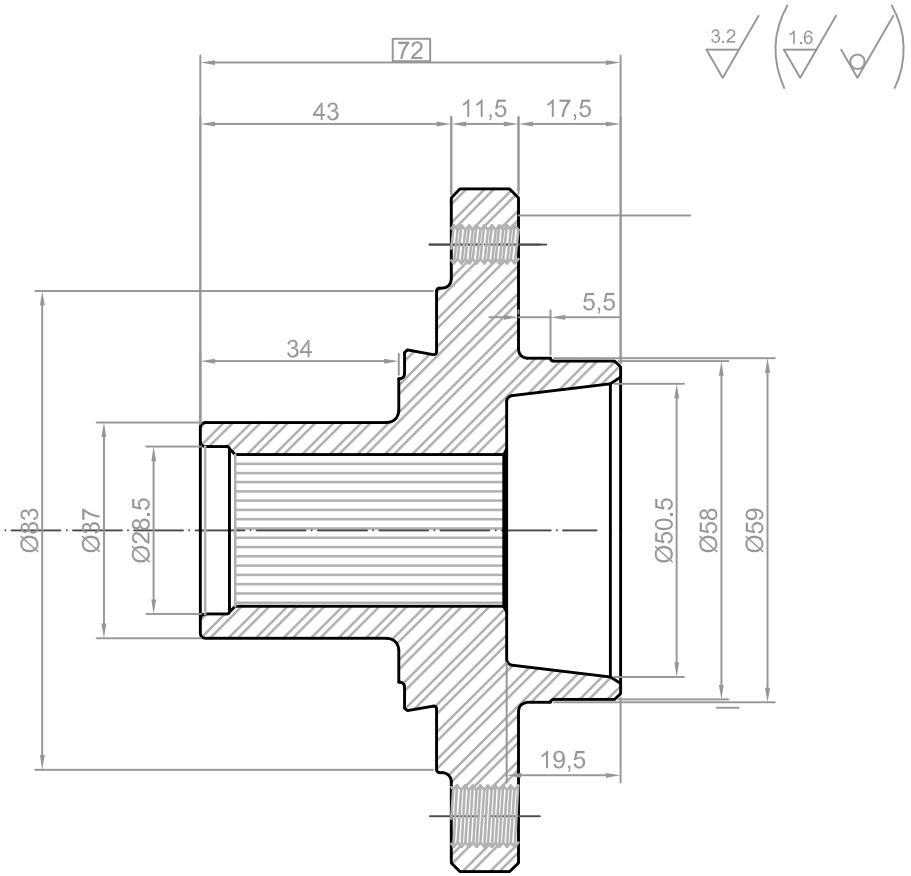


-Heat treatment. hardness HB179-207.

| DATE | DRAW | CHANGE DESCRIPTION | REVISION |
|---|---|---|---|
| | | | |
| | | | |

| | |
|---|---|
| PESO DO MATERIAL: MATERIAL WEIGHT | - kg |
| PESO DA PEÇA: PART WEIGHT | - kg |

ZTL

TODAS AS INFORMAÇÕES CONTIDAS NESTE DOCUMENTO SÃO DE PROPRIEDADE CULTURAL E AUTORAL DA ZTL, SENDO VETADO A CESSÃO, REPRODUÇÃO, TRANSMISSÃO E DIVULGAÇÃO E USO DE SEU TEOR POR TERCEIROS, SOB PENA DA SANÇÕES PREVISTAS NA LEGISLAÇÃO VIGENTE.
ALL INFORMATION CONTAINED IN THIS DOCUMENT ARE OF CULTURAL AND AUTHORIAL PROPERTY OF ZTL, BEING VETOED THE CESSION, REPRODUCTION, TRANSMISSION AND SPREADING AND USE OF ITS TEXT FOR THIRD, UNDER PENALTY OF THE SANCTIONS FORESEEN IN THE CURRENT LAW.

| | | |
|---|---|---|
| DESENHADO: DRAW: | RANIERI | 05/07/2011 |
| APROVADO: APROVED: | RANIERI | 05/07/2011 |

NOME DO CONJUNTO: ASSEMBLY NAME: REAR_WHEEL

NOME DA PEÇA: PART NAME: WEEL_HUB

ESCALA SCALE

TOLERÂNCIAS NÃO INDICADAS CONF. DIN-7168:
TOLERANCES NOT INDICATED AS DIN-7168: HIGH

DESENHO Nº: NUMBER DRAW: CR23

REVISÃO REVISION: -

GEN-TITLE-CR33.DWG