AIR780EHV

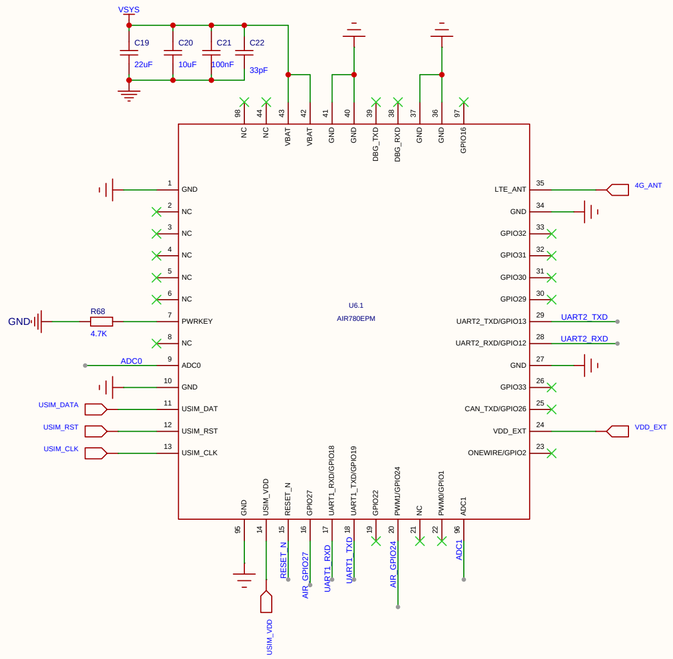

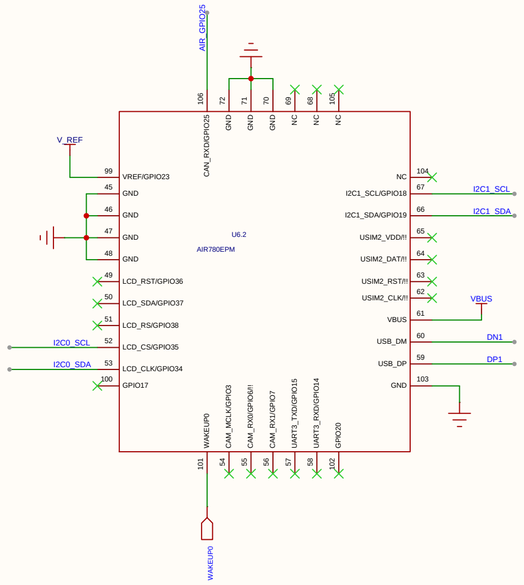

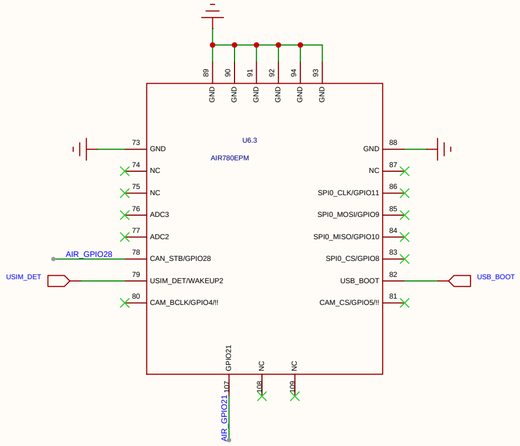

电源管理一体芯片

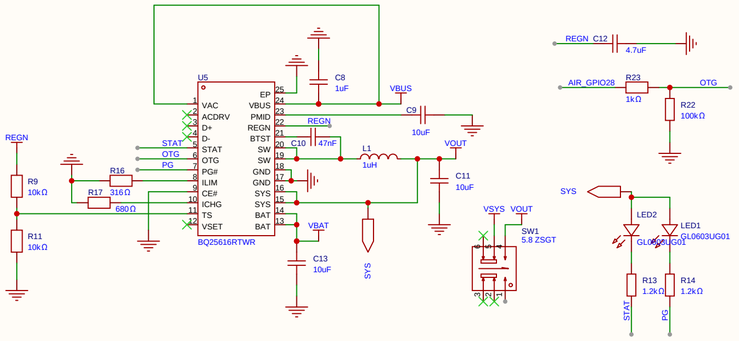

SIM卡

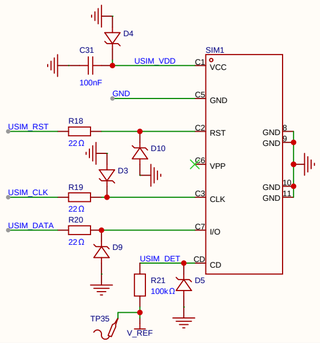

数字气压传感器

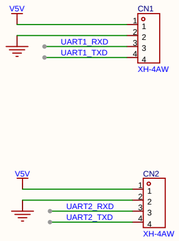

温湿度检测

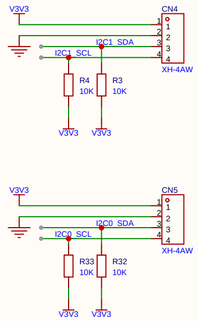

天线

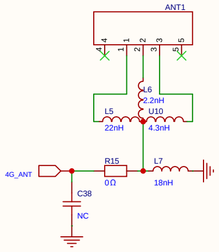

3v3可控输出开关

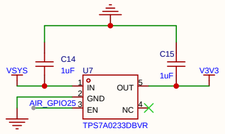

可关闭控制的ADC

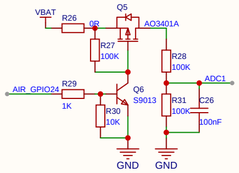

电流检测

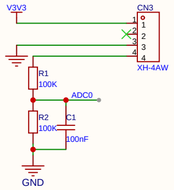

开关门检测内部上拉

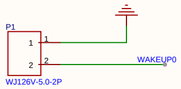

typeC接口

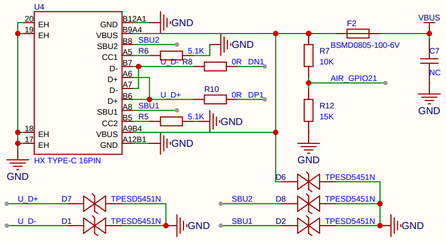

电池端子

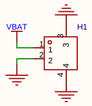

5v可控稳压输出开关

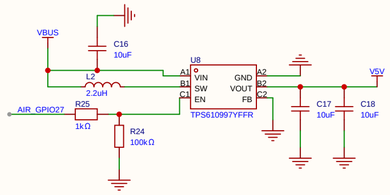

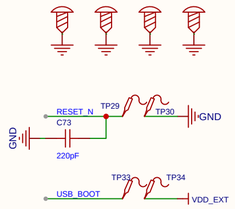

原理图	Schematic1	创建日期	2026-04-11
		更新日期	2026-04-16
板子	Board1	图页	P1
绘制		测试环境用	
审阅			
	版本	尺寸	页 1 共 1
嘉立创EDA	V1.0	A4	嘉立创EDA