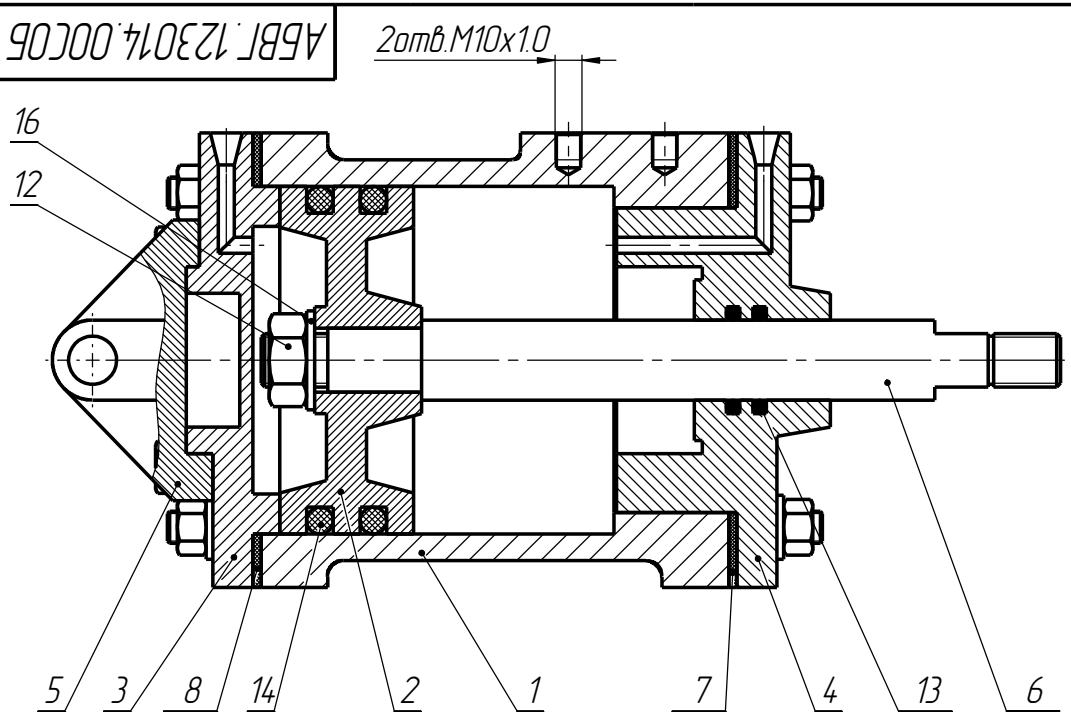

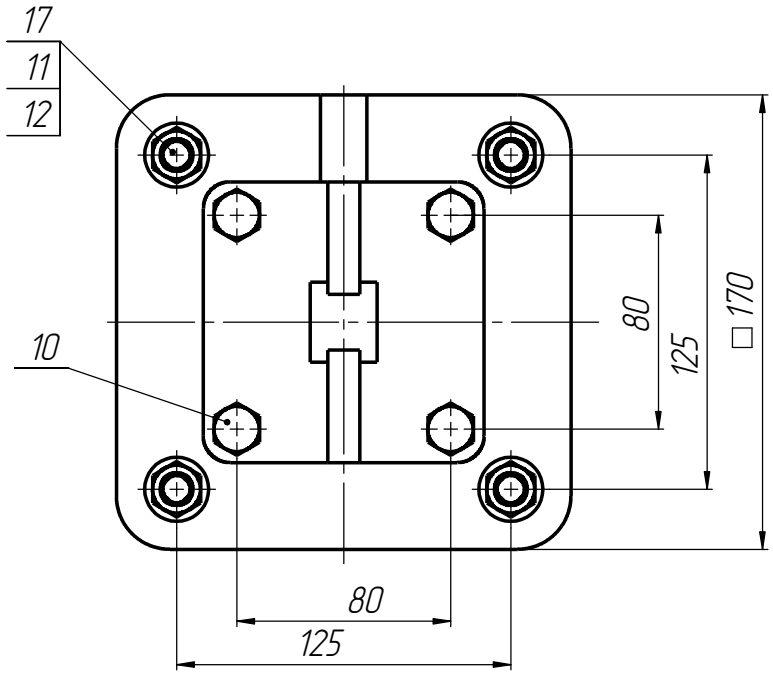

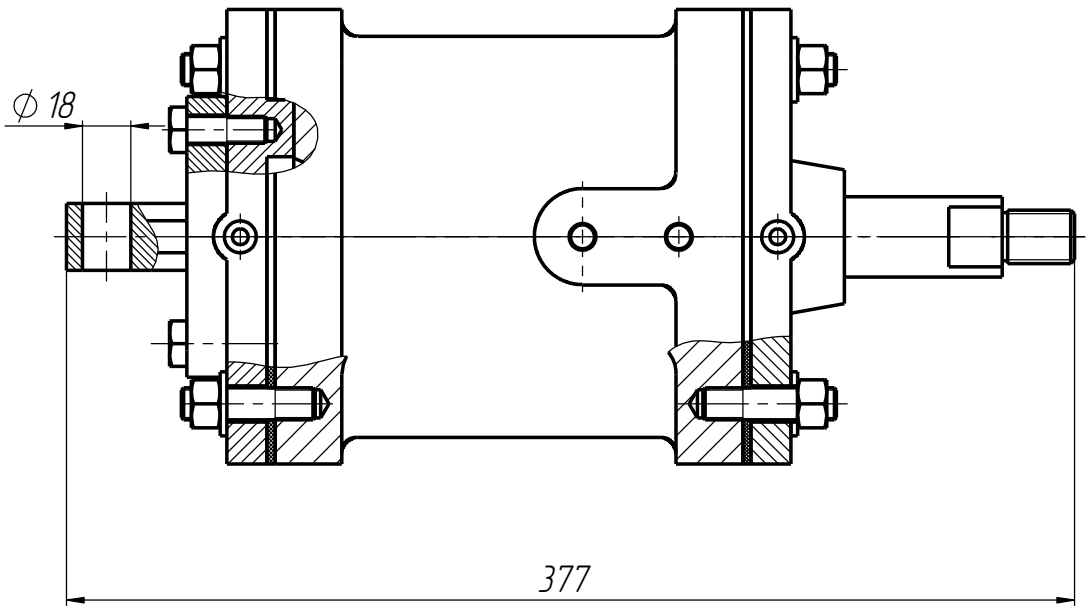

Пневматические цилиндры применяются в приспособлениях, предназначенных для быстрой установки и надежного закрепления обрабатываемых деталей на металлообрабатывающих станках. Основными элементами пневматического цилиндра являются цилиндр поз.1 и поршень поз2.

В цилиндр через отверстия крышек поз.3 и поз.4 то с одной, то с другой стороны поршня попеременно подводят сжатый воздух, под действием которого поршень совершает возвратно-поступательное движение. К правому концу штока поз.6 присоединяется звено механизма, которому шток сообщает это движение. Поршень и шток имеют уплотнительные кольца поз.13 и поз.14.

*АБВГ – факультет; 123 – номер группы.

					АБВГ.123014.000СБ		
Изм.	Лист	№ докум.	Подп.	Дата	Цилиндр пневматический Сборочный чертеж	Лит.	Масса	Масштаб
Разраб.						У		1:2
Пров.						Лист	Листов 1	
						Кафедра прикладной механики МФТИ		

Перв. примен. АБВГ.123014.000

Справ. №

Подп. и дата

Инв. № дубл.

Взаим. инв. №

Подп. и дата

Инв. № подл.

Копировал

Формат А3