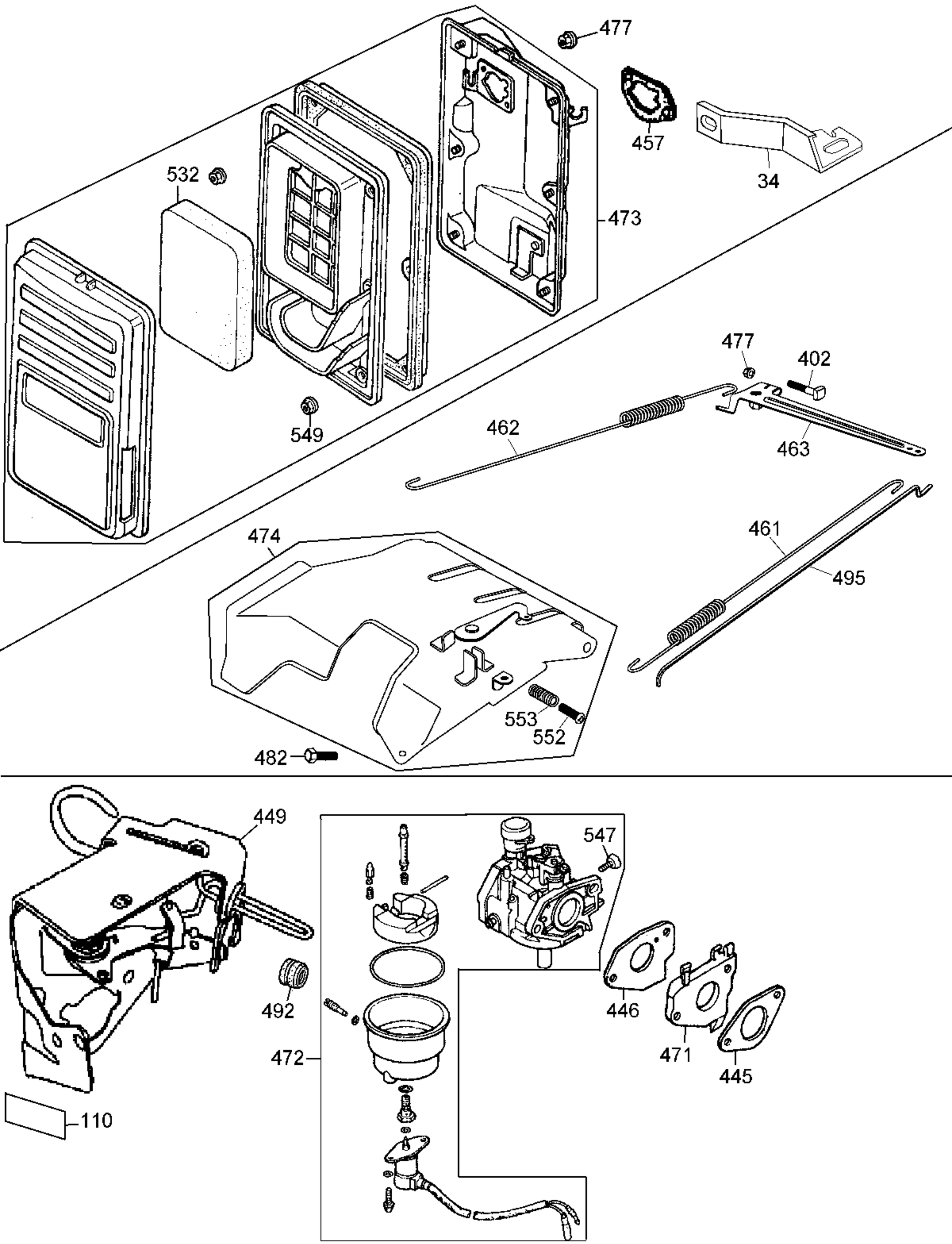
477
457
34
532
473
549
477
402
462
463
474
461
495
553
552
482
449
547
492
446
472
471
445
110

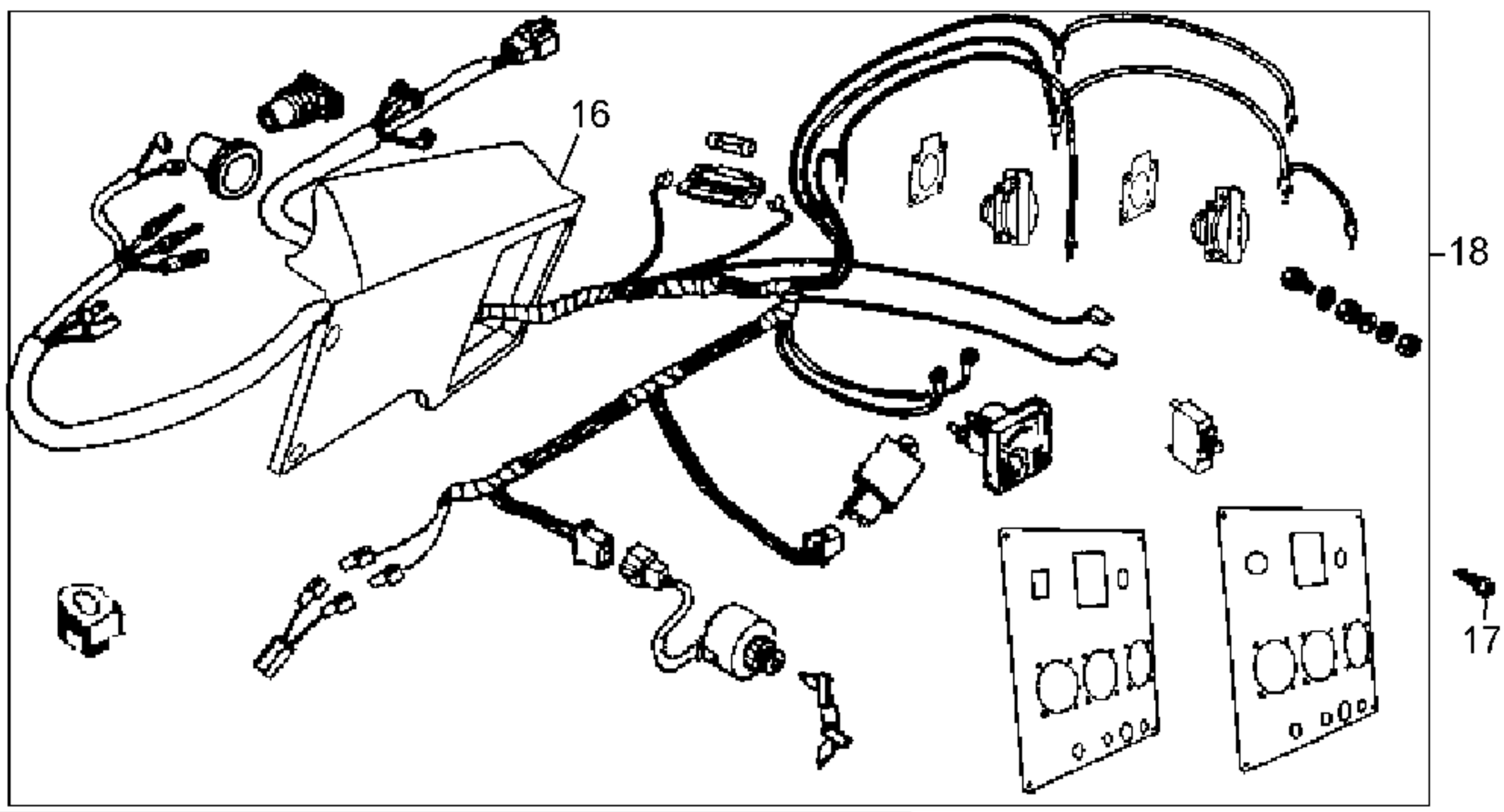
16
18
17

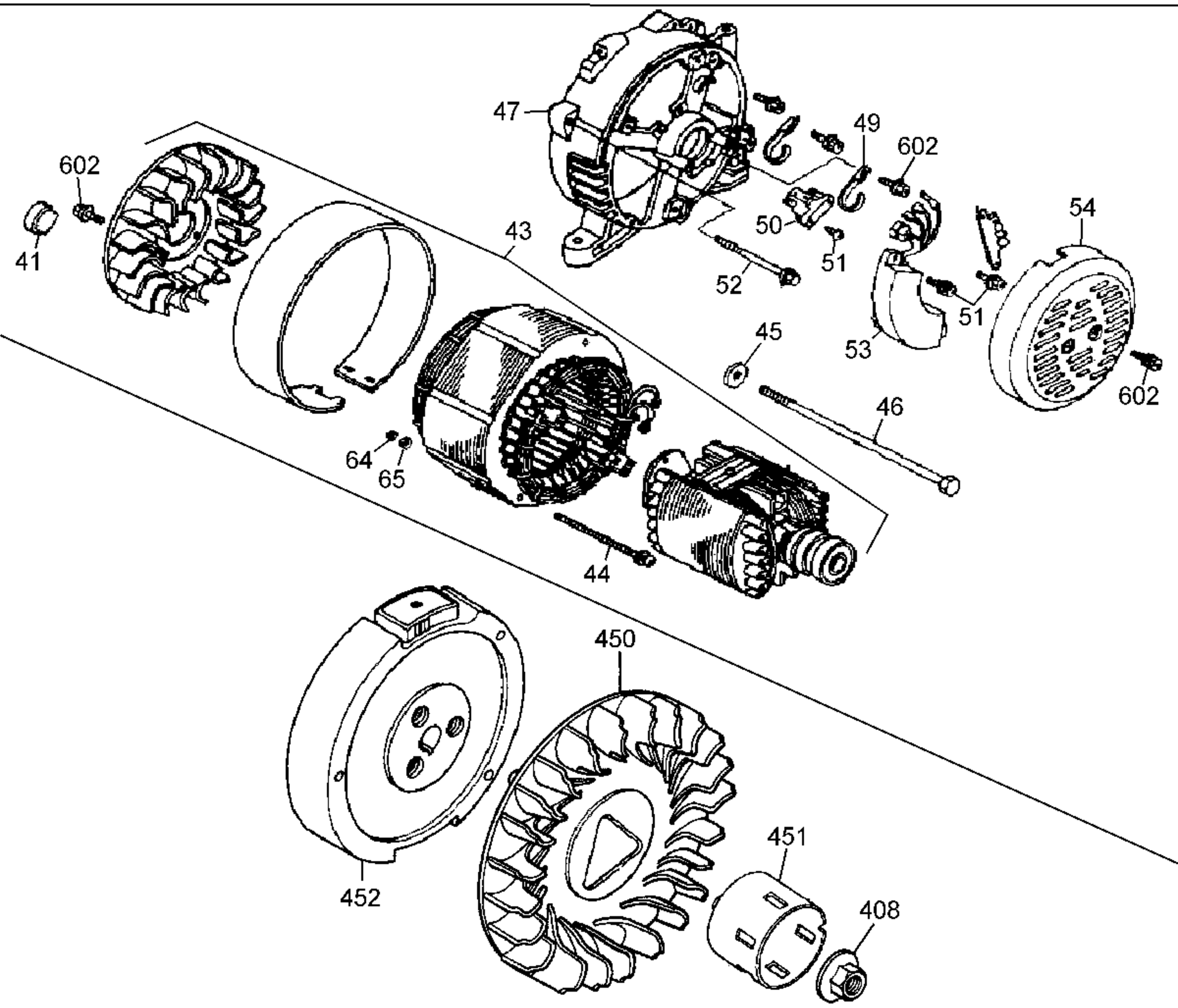
47
49
602
602
54
41
43
50
51
52
51
53
45
602
46
64
65
44
450
452
451
408

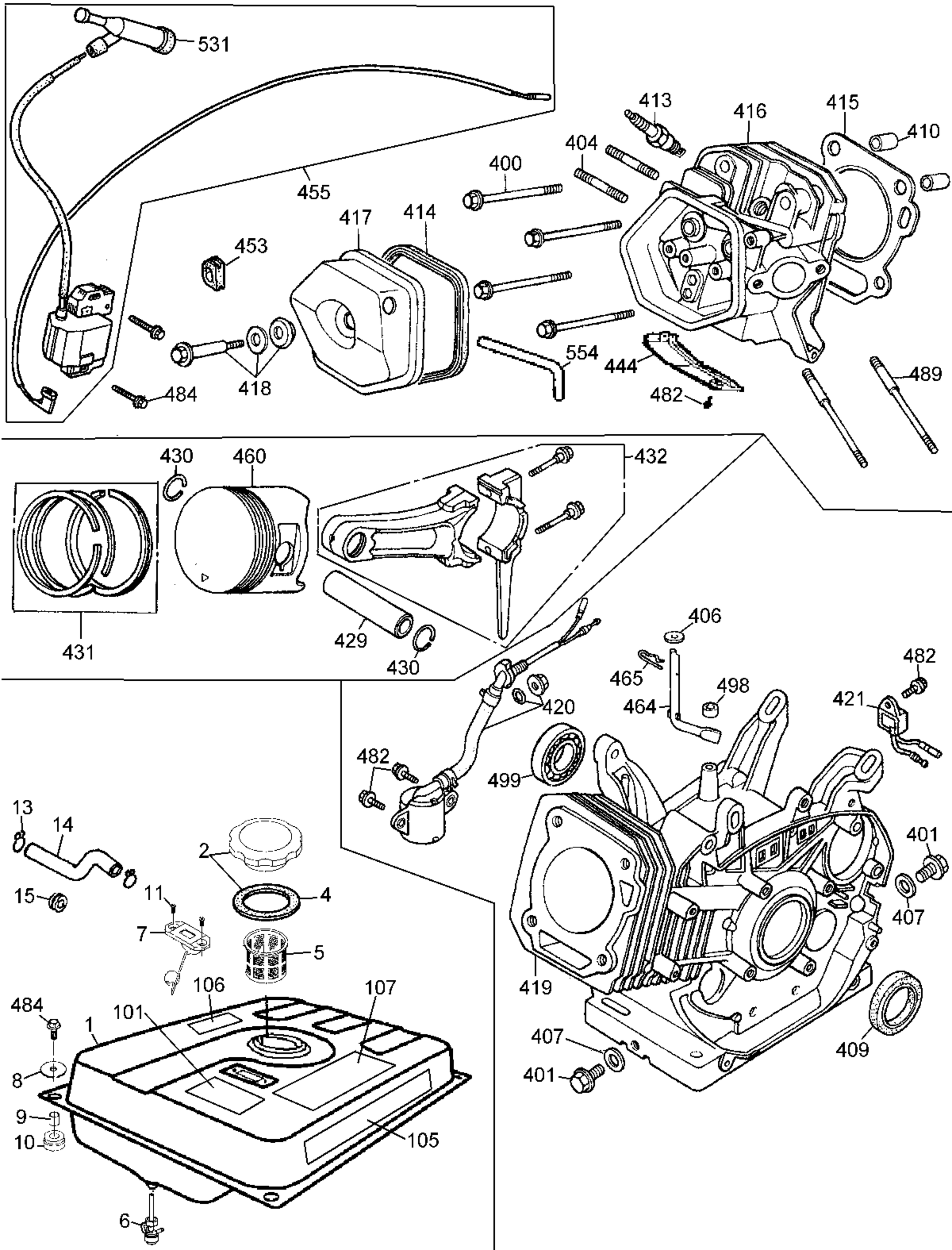
531
455
413
416
415
410
404
400
417
414
453
554
444
489
482
484
418
430
460
432
431
429
430
406
465
464
498
420
421
482
482
499
13
14
2
4
15
11
7
5
401
407
419
106
107
484
101
1
8
9
10
105
6
407
409
401

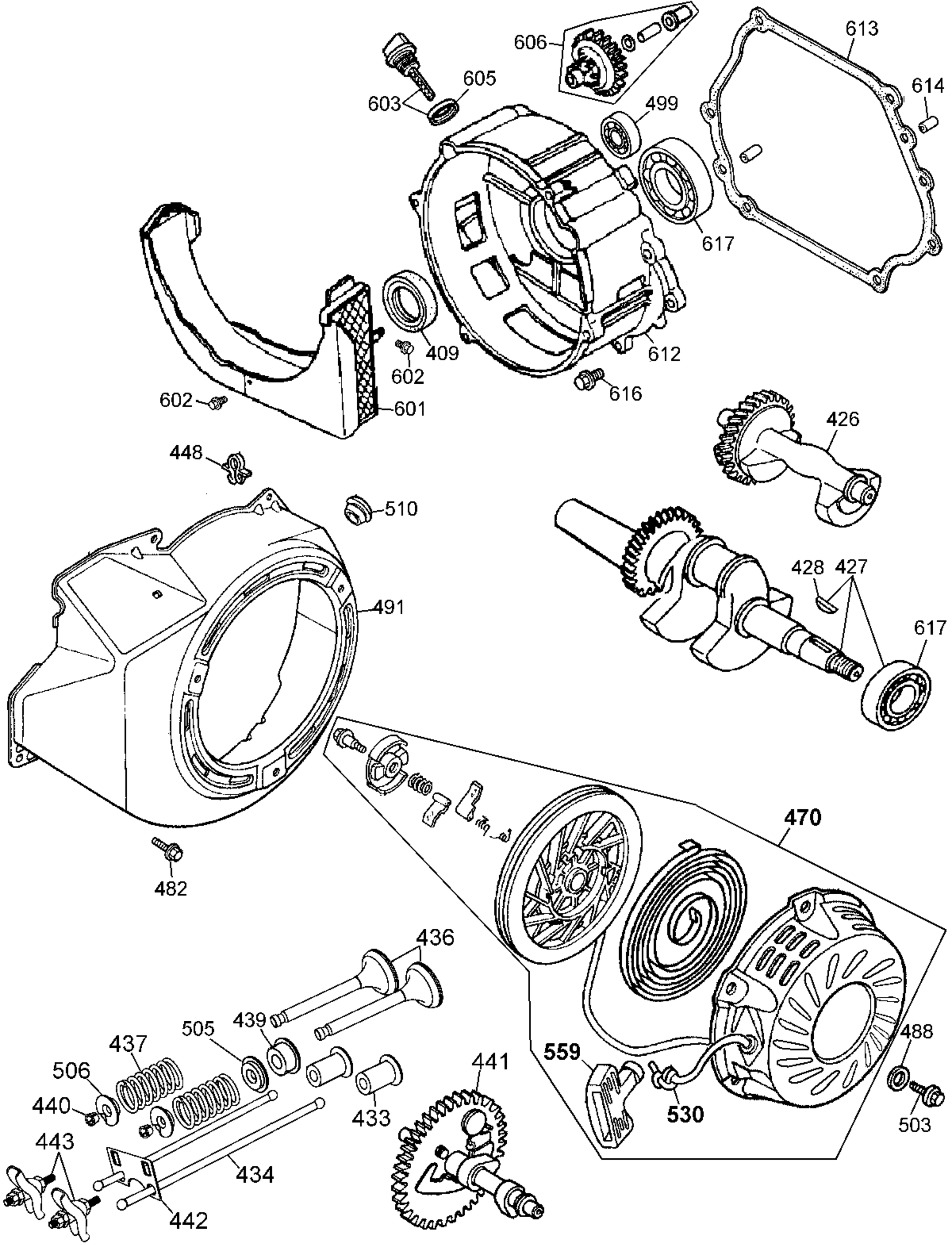
606
613
605
614
603
499
617
409
612
602
616
602
601
426
448
510
428
427
491
617
482
470
436
439
505
488
437
559
441
506
440
530
503
433
443
434
442

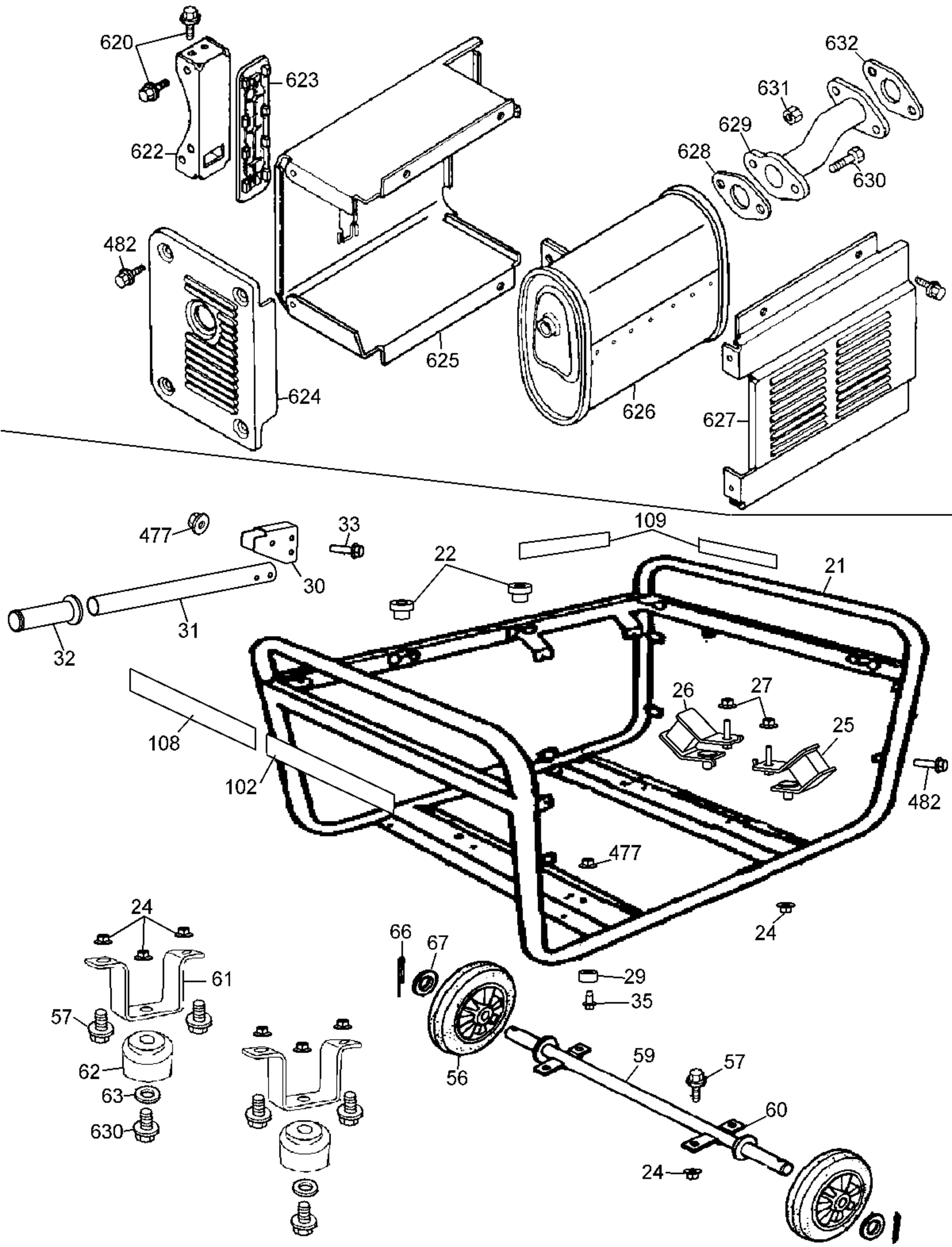
620
623
632
631
629
628
630
622
482
625
626
627
624
477
33
109
22
21
30
31
32
26
27
25
108
102
482
477
24
24
66
67
29
35
61
57
62
63
630
56
59
57
60
24