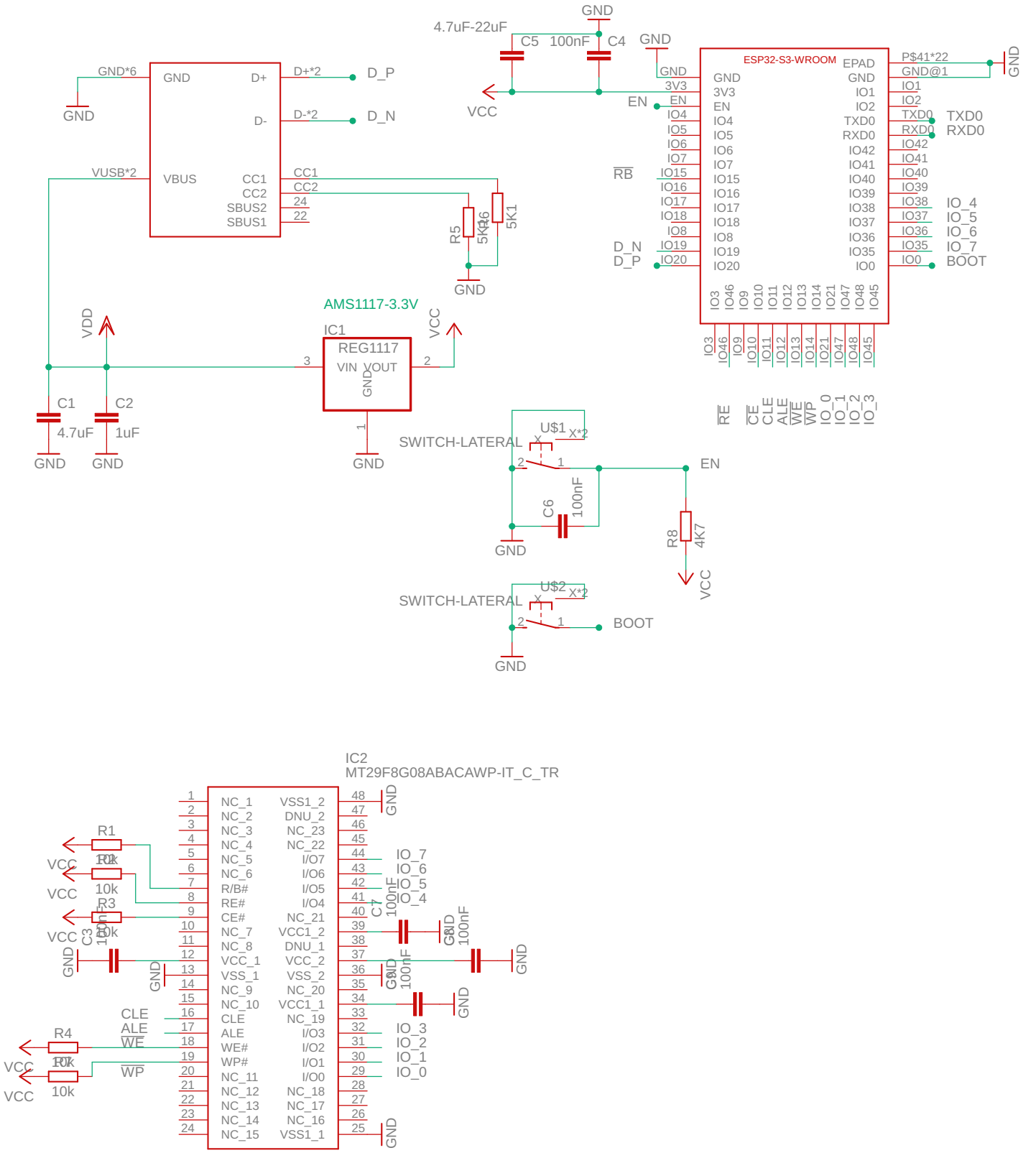

TITLE: Prototipo1 v17	
Document Number:	REV:
Date: 27/05/2025 09:50 a. m.	Sheet: 1/1